| | |
|---|---|
| **1** | VONKAJŠÍ PARAPET / NADPRAŽIE - REZ |
| **2** | OSTENIE / NADPRAŽIE - DILATAČNÝ PROFIL |
| **3** | A/ ÚPRAVA PRI STRIEŠKE JESTVUJÚCEJ SKRINKY HUP<br>B/ UKONČENIE TEPELNOIZOLAČNÉHO SYSTÉMU V PLOCHE |
| **4** | DETAIL UKONČENIA ZATEPĽOVACIEHO SYSTÉMU PRI OKAPOVOM CHODNÍKU |
| **5** | OPRAVA BALKÓNA SO ZATEPLENÍM<br>(DETAIL PRI BALKÓNOVÝCH DVERÁCH) |
| **6** | OPRAVA BALKÓNA SO ZATEPLENÍM<br>(DETAIL PRI ČELE BALKÓNOVEJ DOSKY) |
| **7** | PRESTUP CEZ ETICS - KOTVENIE MADLA ZÁBRADLIA |
| **8** | KOTVENIE ROZPERNÝMI KOTVAMI S PRÍDAVNÝM TANIEROM |
| **9** | RIEŠENIE VYSTUŽENIA ROHOV |
| **10** | SCHÉMA KOTVENIA TEPELNOIZOLAČNÝCH DOSIEK |
| **11** | LEMOVANIE HORNEJ PLOCHY ZATEPĽOVACIEHO SYSTÉMU PRI ZÁVETERNEJ LIŠTE STRECHY<br>(PRI SCHODISKOVOM VIKIERI) |

ROZMERY NA STAVBE PREKONTROLOVAŤ !


iP projekt
**Ing. Peter Ivanič**
**autorizovaný stavebný inžinier**
**2203*A*4-1**
Ivana Krasku 15
969 01 Banská Štiavnica
0911 654 610
ivanic@slovanet.sk


| | | | |
|---|---|---|---|
| PROJEKTANT | ING. PETER IVANIČ | SADA Č. | |
| STAVEBNÍK | OBEC SVÄTÝ ANTON č.34,<br>969 72 SVÄTÝ ANTON | | |
| STUPEŇ | PROJEKT STAVBY | | |
| DÁTUM | 03/2022 | | |
| FORMÁT | 2xA4 | | |
| STAVBA | **OBNOVA BYTOVÉHO DOMU č.493** | | |
| MIESTO STAVBY | **parcela č.570, 571/1**<br>**SVÄTÝ ANTON** | | |
| ČASŤ | **ARCHITEKTÚRA** | MIERKA | Č.VÝKR. |
| OBSAH VÝKRESU | **DETAILY** | **1:5** | **A 13** |

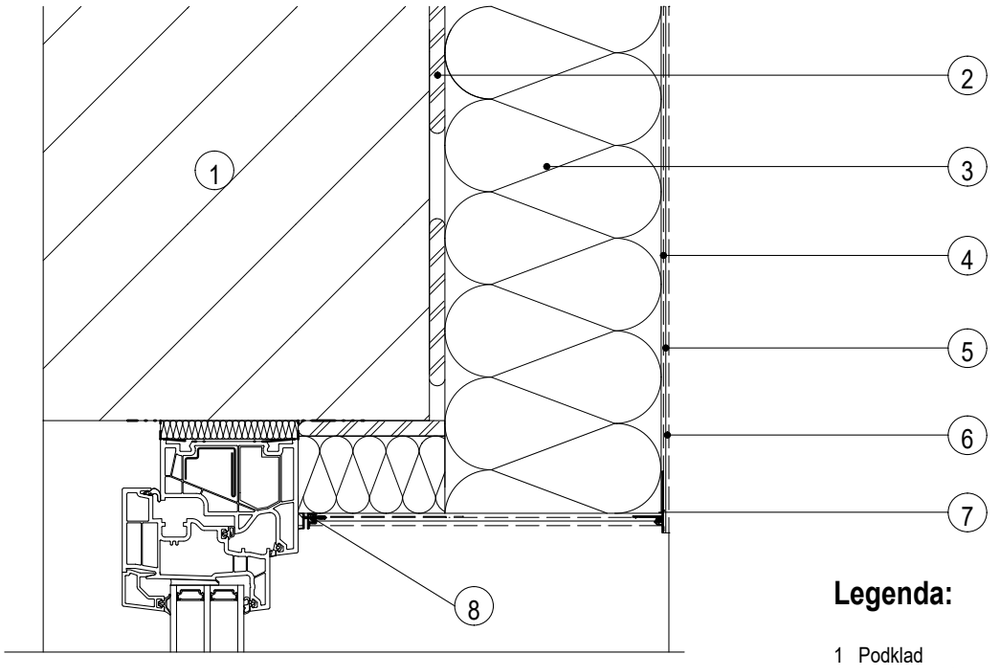


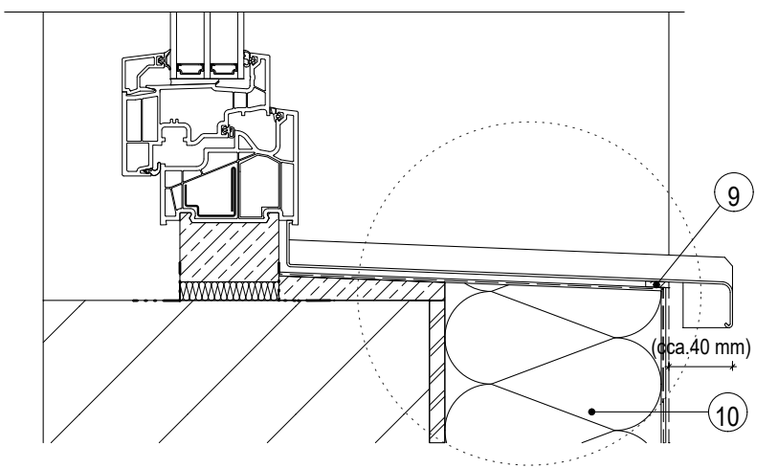


## Legenda:

1 Podklad
2 Lepiaca malta
3 Tepelnoizolačné dosky
4 Stierková hmota + sklotextilná mriežka
5 Penetračný náter
6 Tenkovrstvová fasádna omietka
7 Nadokenná lišta s odkvapovým nosom
8 Okenný a dverový dilatačný profil
9 Tesniaca páska - komprimačná,
alt. tesniaci povrazec + pretieretelný pružný tmel
10 Tepelná izolácia - EPS, MW, PF atď.

t0;
**Detail - alternativa 1**

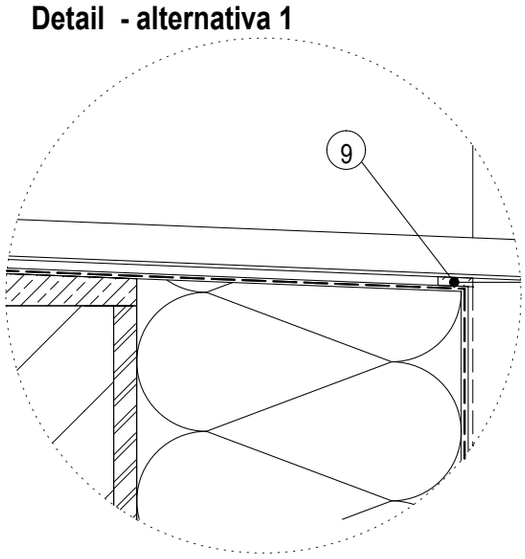


**Detail - alternativa 2**

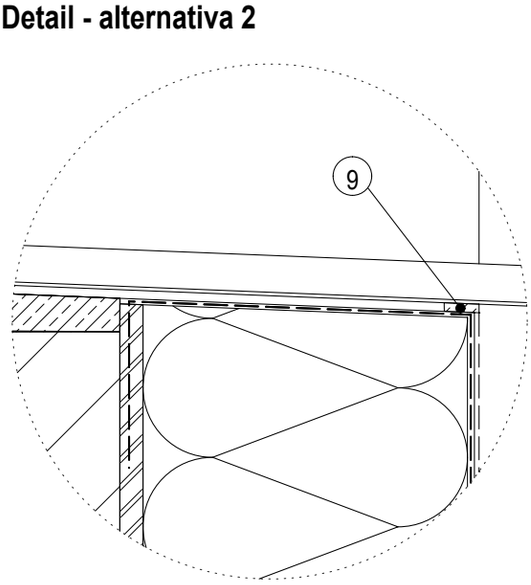


Schéma prekrývania
výstužnej mriežky

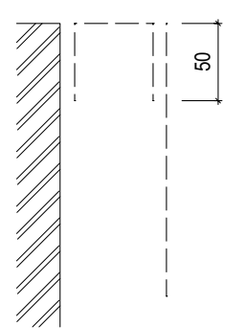


# VONKAJŠÍ PARAPET / NADPRAŽIE - REZ

1

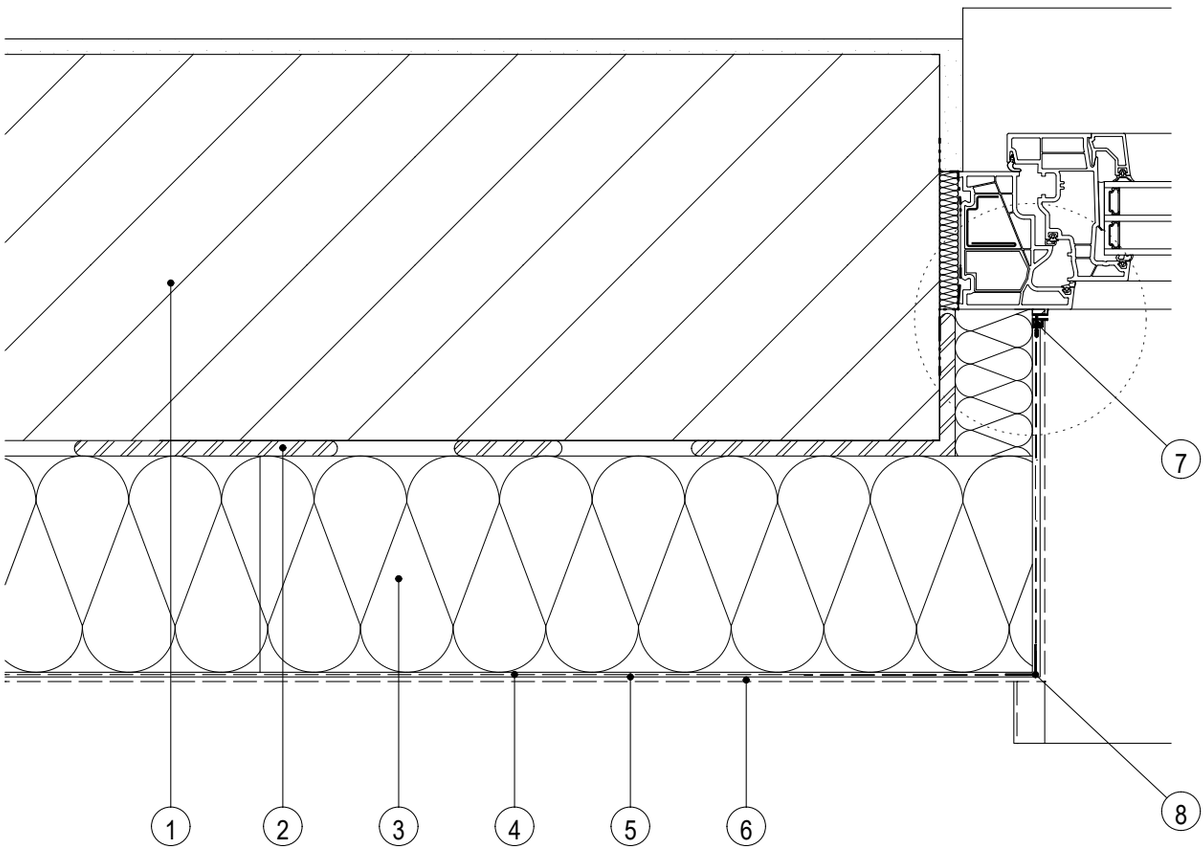


## Detail

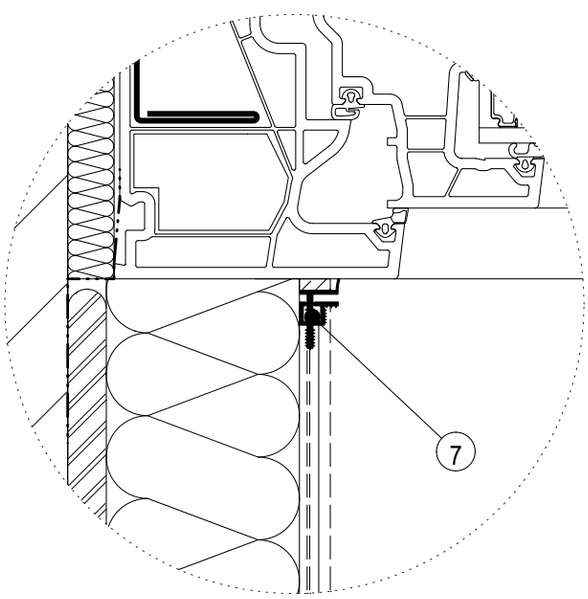


## Legenda:

1 Podklad
2 Lepiaca malta
3 Tepelnoizolačné dosky
4 Stierková hmota + sklotextilná mriežka
5 Penetračný náter
6 Tenkovrstvová fasádna omietka
7 Okenný a dverový dilatačný profil
8 Rohový profil, Nadokenná lišta s odkvapovým nosom (nadpražie)

**OSTENIE / NADPRAŽIE - DILATAČNÝ PROFIL**

**2**

## Legenda:

1 Podklad
2 Lepiaca hmota
3 Tepelnoizolačné dosky
4 Stierková hmota + sklotextilná mriežka
5 Penetračný náter
6 Tenkovrstvová fasádna omietka
7 Soklový profil
8 Rozperná kotva
9 Tepelnoizolačné dosky (extrudovaný polystyrén)
10 Stierková hmota + sklotextilná mriežka
11 Penetračný náter
12 Tenkovrstvová fasádna omietka
13 Vyrovnávacia podložka pod soklové profily

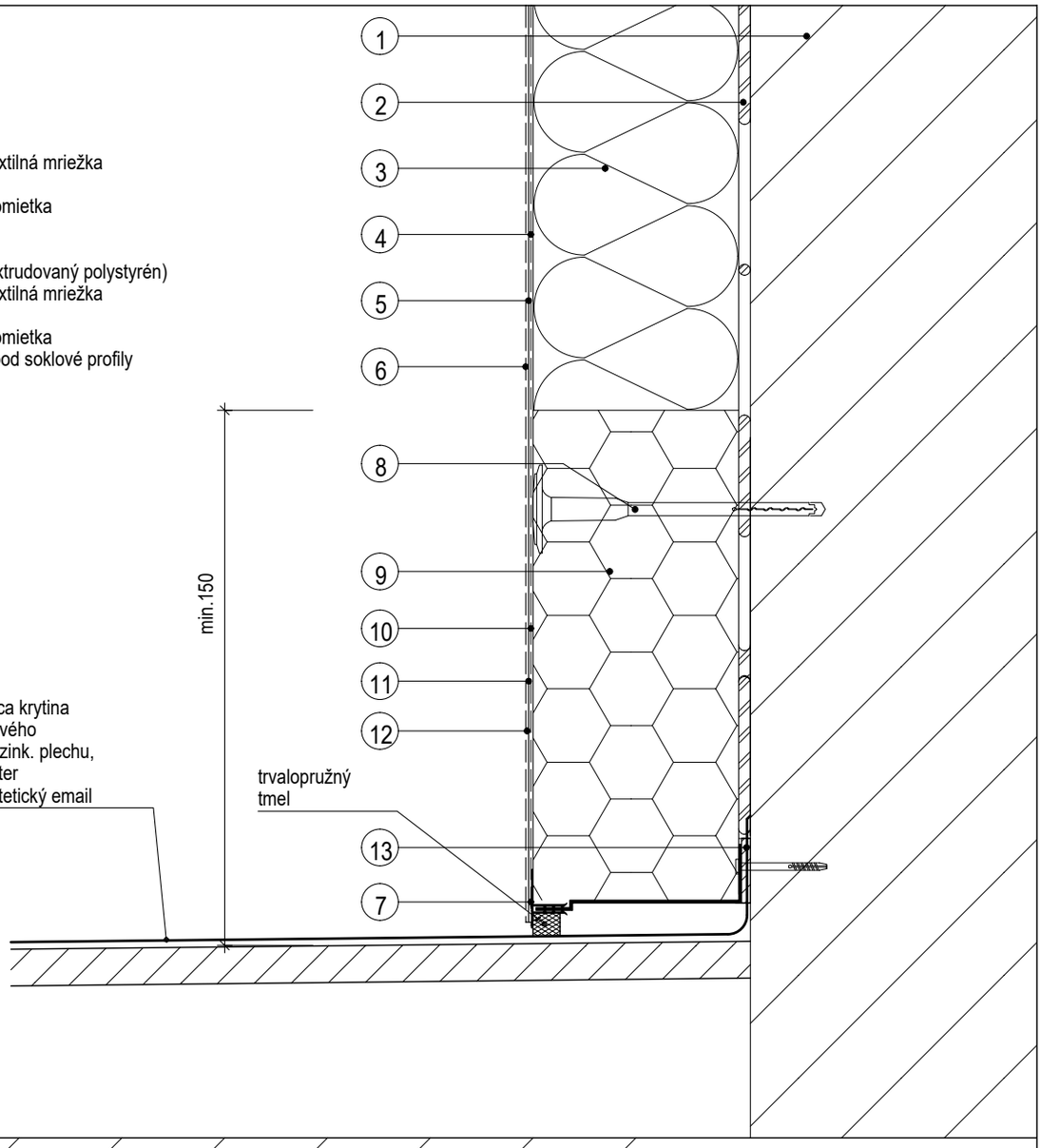


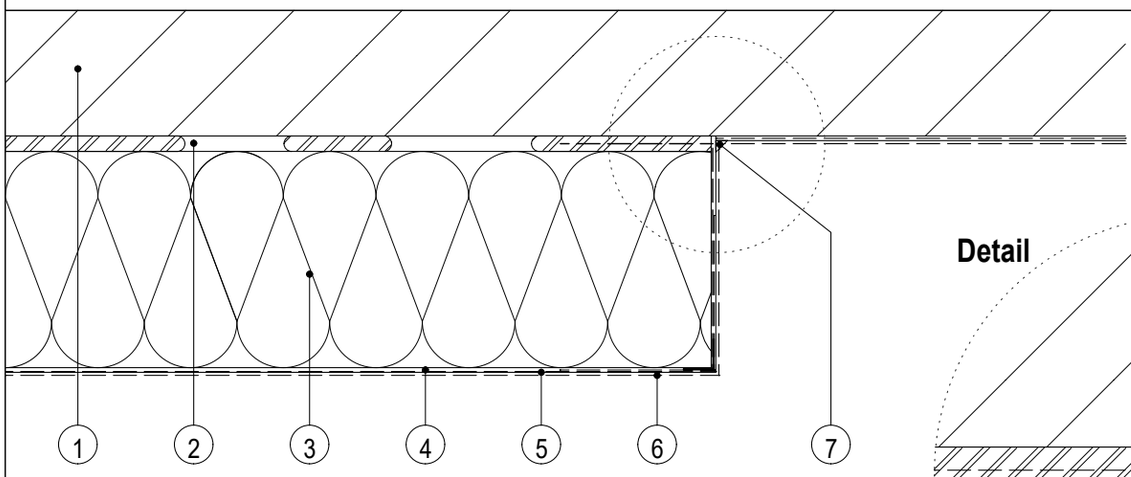


Schéma prekrývania výstužnej mriežky

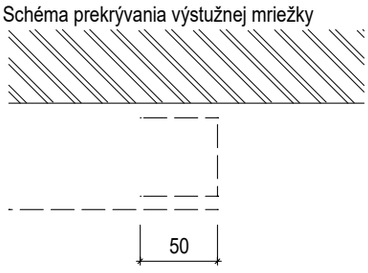


**Detail**

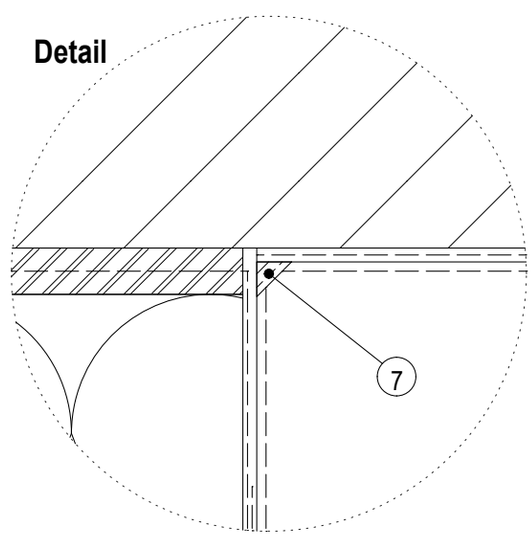


## Legenda:

1 Podklad
2 Lepiaca hmota
3 Tepelnoizolačné dosky
4 Stierková hmota + sklotextilná mriežka
5 Penetračný náter
6 Tenkovrstvová fasádna omietka
7 Pretierateľný pružný tmel

# A/ ÚPRAVA PRI STRIEŠKE JESTVUJÚCEJ SKRINKY HUP
# B/ UKONČENIE TEPELNOIZOLAČNÉHO SYSTÉMU V PLOCHE

**M1:5**

**3**

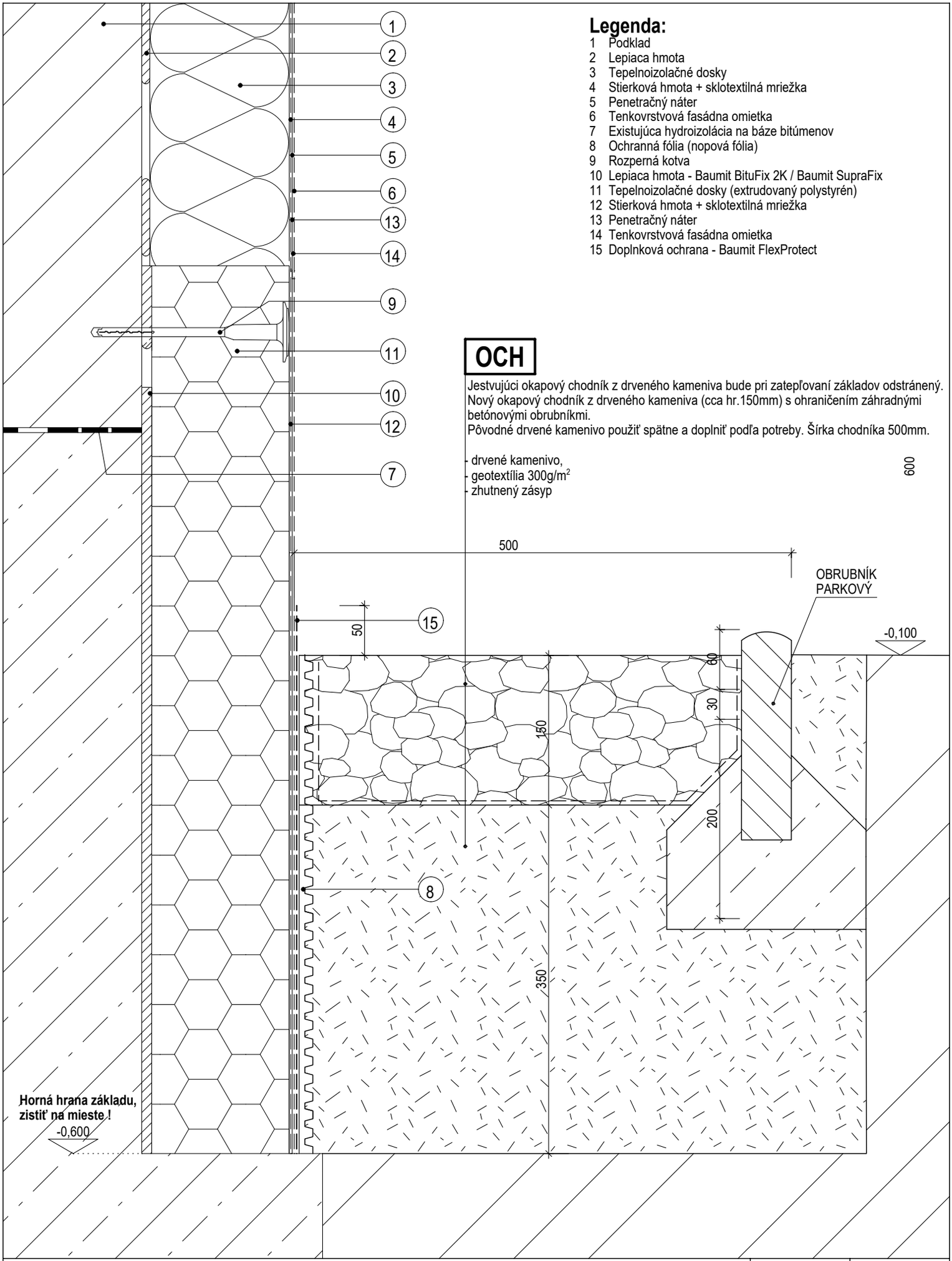


## Legenda:

1 Podklad
2 Lepiaca hmota
3 Tepelnoizolačné dosky
4 Stierková hmota + sklotextilná mriežka
5 Penetračný náter
6 Tenkovrstvová fasádna omietka
7 Existujúca hydroizolácia na báze bitúmenov
8 Ochranná fólia (nopová fólia)
9 Rozperná kotva
10 Lepiaca hmota - Baumit BituFix 2K / Baumit SupraFix
11 Tepelnoizolačné dosky (extrudovaný polystyrén)
12 Stierková hmota + sklotextilná mriežka
13 Penetračný náter
14 Tenkovrstvová fasádna omietka
15 Doplnková ochrana - Baumit FlexProtect

## OCH

Jestvujúci okapový chodník z drveného kameniva bude pri zatepľovaní základov odstránený.
Nový okapový chodník z drveného kameniva (cca hr.150mm) s ohraničením záhradnými betónovými obrubníkmi.
Pôvodné drvené kamenivo použiť spätne a doplniť podľa potreby. Šírka chodníka 500mm.

- drvené kamenivo,
- geotextília 300g/m$^2$
- zhutnený zásyp

# DETAIL UKONČENIA ZATEPĽOVACIEHO SYSTÉMU PRI OKAPOVOM CHODNÍKU

**M1:5**

**4**

BAL

- keramická dlažba mrazuvzdorná protišmyková hr.10mm + špárovacia hmota vodonepriepustná, mrazuvzdorná, pružná - napr. Baumit Baumacol PremiumFuge.
  Na vytvorenie odkvapového nosa pri ukončení keramickej podlahy na loggii použiť Balkónový profil Baumit z lakovaného hliníku hrúbky 0,6mm.
  Pri ukončení dlažby pri balkónovom profile a hornej hrany sokla použiť jednozložkový po vytvrdnutí pretierateľný tesniaci škárovací tmel na báze polyuretánu.
- elastické lepidlo pod dlažbu (vodonepriepustné, odolné voči vode i mrazu, pružné - napr. flexibilné mrazuvzdorné lepidlo Baumit Baumacol FlexTop,
- hydroizolácia nanášaná v 2 vrstvách - flexibilná jednozložková izolačná stierka Baumit Baumacol Protect (kúty, napojenie stena/podlaha vystužiť Baumit tesniacou páskou), hydroizoláciu vytiahnuť na steny na výšku keramického soklíka,
- Izolačné dosky Baumit Uni hr.50mm z extrudovaného polystyrénu s povrchom obojstranne upraveným špeciálnou cementovu hmotou a sieťkou, styk jednotlivých platní prestierkovať lepiacou hmotou Baumacol FlexTop / FlexTopSpeed s vloženou sklotextilnou mriežkou Baumit StarTex.
  Min. šírka pásov mriežky je 20cm.
- flexibilné mrazuvzdorné lepidlo Baumit Baumacol FlexTop,
  kvôli lepšej prídržnosti obkladových prvkov k podkladu a pri lepení obkladu na podklad s väčším tepelným a statickým zaťažením odporúčame použiť kombinovanú metódu lepenia („Buttering-Floating“ metóda). Lepidlo sa nanáša na povrch určený na obkladanie a aj na rubovú plochu obkladového prvku. Odporúčaná kontaktná plocha lepidla pre exteriér > 90%.
- spádová vrstva v spáde 1,5% Baumit Baumacol Preciso Speed, rýchlo tvrdnúca vyrovnávacia malta na báze cementu, min. hrúbka 10mm, max. hrúbka 25mm.
- penetračný náter Baumit Grund,
- vyspravenie balkónovej dosky jemnou maltou na opravy - reprofilačnou maltou (v prípade potreby),
- adhézny mostík,
- minerálna ochrana výstuže proti korózii (v prípade, že je výstuž ŽB dosky odhalená),
- železobetónová doska.

**Poznámka:**

- **hrúbku tepelného izolantu upraviť na mieste podľa skutočných výškových pomerov, prispôsobiť výške dverného rámu jestvujúcich balkónových dverí.**

BALKÓNOVÉ ZÁBRADLIE:

- úprava kotvenie zábradlia do čela balkónovej dosky z dôvodu zateplenia čela balkónovej dosky.
- kotvenie zábradlia do obvodového plášťa zostáva bez zmeny, skontrolovať jeho stav,
- nový náter jestvujúcej oceľovej konštrukcie zábradlia syntetickým emailom.

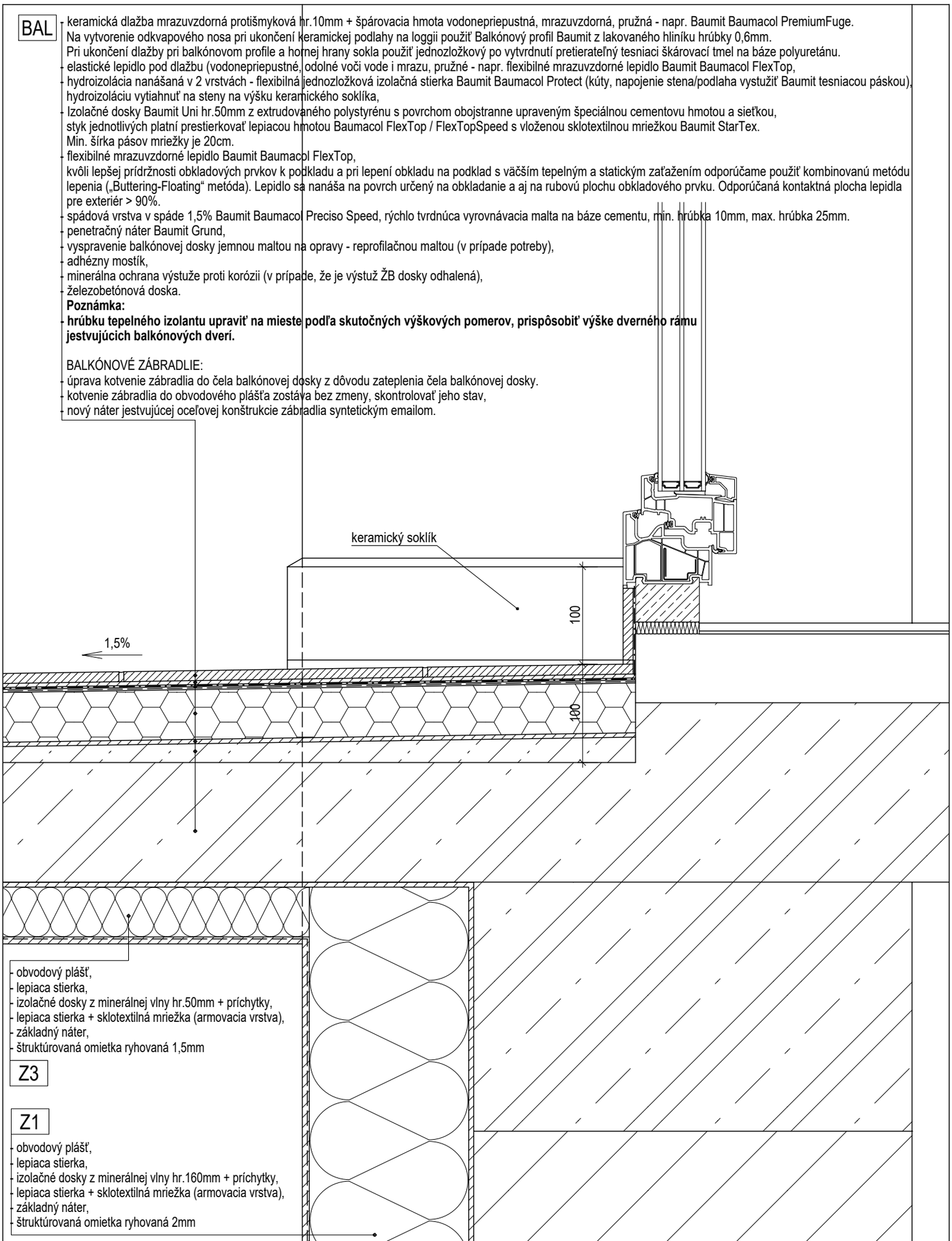


- obvodový plášť,
- lepiaca stierka,
- izolačné dosky z minerálnej vlny hr.50mm + príchytky,
- lepiaca stierka + sklotextilná mriežka (armovacia vrstva),
- základný náter,
- štruktúrovaná omietka ryhovaná 1,5mm

Z3

Z1

- obvodový plášť,
- lepiaca stierka,
- izolačné dosky z minerálnej vlny hr.160mm + príchytky,
- lepiaca stierka + sklotextilná mriežka (armovacia vrstva),
- základný náter,
- štruktúrovaná omietka ryhovaná 2mm

# OPRAVA BALKÓNA SO ZATEPLENÍM (DETAIL PRI BALKÓNOVÝCH DVERÁCH)

**M1:5**

**5**

BAL
- keramická dlažba mrazuvzdorná protišmyková hr.10mm + špárovacia hmota vodonepriepustná, mrazuvzdorná, pružná - napr. Baumit Baumacol PremiumFuge.
  Na vytvorenie odkvapového nosa pri ukončení keramickej podlahy na loggii použiť Balkónový profil Baumit z lakovaného hliníku hrúbky 0,6mm.
  Pri ukončení dlažby pri balkónovom profile a hornej hrany sokla použiť jednozložkový po vytvrdnutí pretierateľný tesniaci škárovací tmel na báze polyuretánu.
- elastické lepidlo pod dlažbu (vodonepriepustné, odolné voči vode i mrazu, pružné - napr. flexibilné mrazuvzdorné lepidlo Baumit Baumacol FlexTop,
- hydroizolácia nanášaná v 2 vrstvách - flexibilná jednozložková izolačná stierka Baumit Baumacol Protect (kúty, napojenie stena/podlaha vystužiť Baumit tesniacou páskou), hydroizoláciu vytiahnuť na steny na výšku keramického soklíka,
- Izolačné dosky Baumit Uni hr.50mm z extrudovaného polystyrénu s povrchom obojstranne upraveným špeciálnou cementovu hmotou a sieťkou, styk jednotlivých platní prestierkovať lepiacou hmotou Baumacol FlexTop / FlexTopSpeed s vloženou sklotextilnou mriežkou Baumit StarTex. Min. šírka pásov mriežky je 20cm.
- flexibilné mrazuvzdorné lepidlo Baumit Baumacol FlexTop,
  kvôli lepšej prídržnosti obkladových prvkov k podkladu a pri lepení obkladu na podklad s väčším tepelným a statickým zaťažením odporúčame použiť kombinovanú metódu lepenia („Buttering-Floating" metóda). Lepidlo sa nanáša na povrch určený na obkladanie a aj na rubovú plochu obkladového prvku. Odporúčaná kontaktná plocha lepidla pre exteriér > 90%.
- spádová vrstva v spáde 1,5% Baumit Baumacol Preciso Speed, rýchlo tvrdnúca vyrovnávacia malta na báze cementu, min. hrúbka 10mm, max. hrúbka 25mm.
- penetračný náter Baumit Grund,
- vyspravenie balkónovej dosky jemnou maltou na opravy - reprofilačnou maltou (v prípade potreby),
- adhézny mostík,
- minerálna ochrana výstuže proti korózii (v prípade, že je výstuž ŽB dosky odhalená),
- železobetónová doska.

**Poznámka:**
- **hrúbku tepelného izolantu upraviť na mieste podľa skutočných výškových pomerov, prispôsobiť výške dverného rámu jestvujúcich balkónových dverí.**

BALKÓNOVÉ ZÁBRADLIE:
- úprava kotvenie zábradlia do čela balkónovej dosky z dôvodu zateplenia čela balkónovej dosky.
- kotvenie zábradlia do obvodového plášťa zostáva bez zmeny, skontrolovať jeho stav,
- nový náter jestvujúcej oceľovej konštrukcie zábradlia syntetickým emailom.

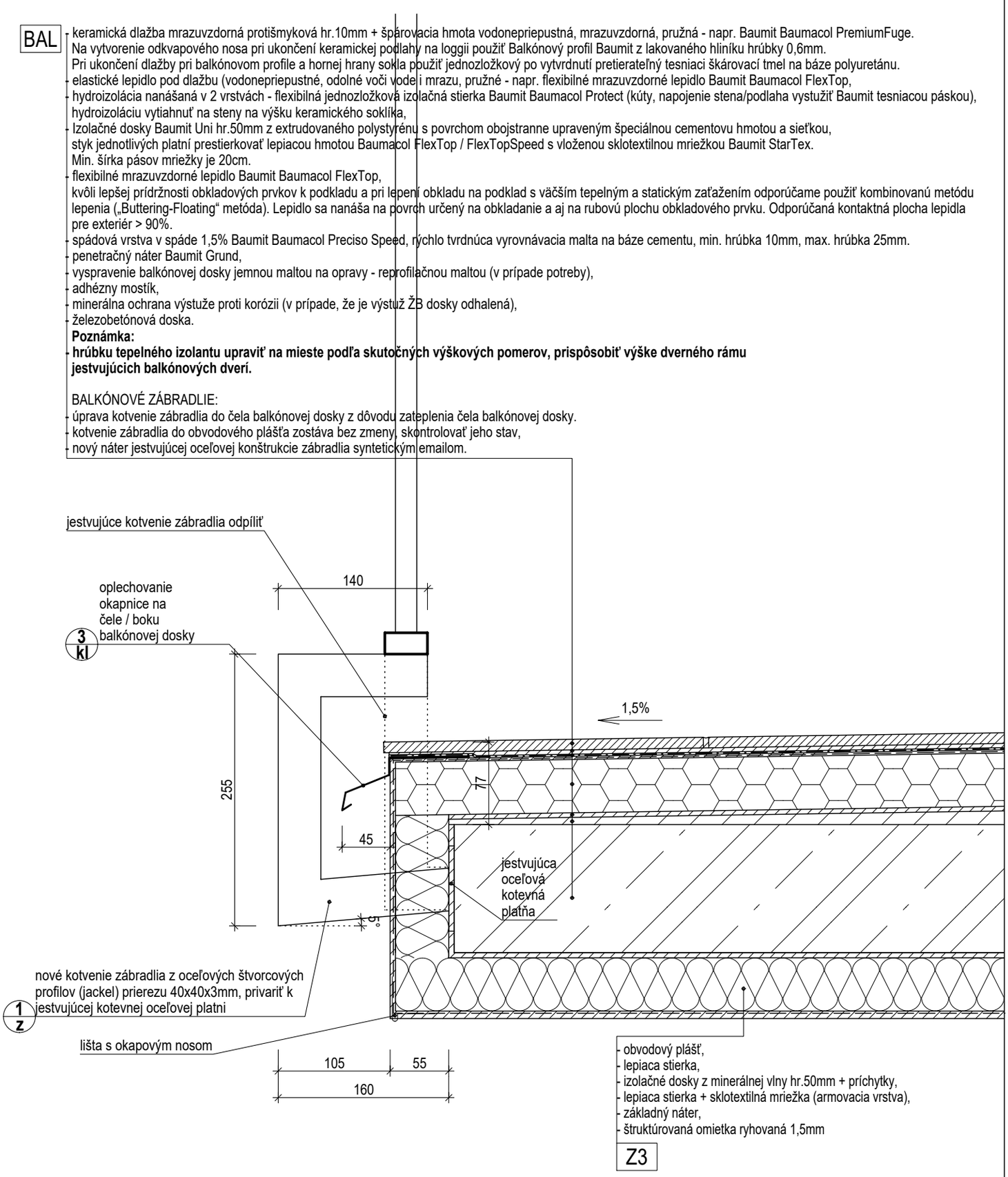

| OPRAVA BALKÓNA SO ZATEPLENÍM (DETAIL PRI BALKÓNOVÝCH DVERÁCH) | M1:5 | 6 |
|---|---|---|

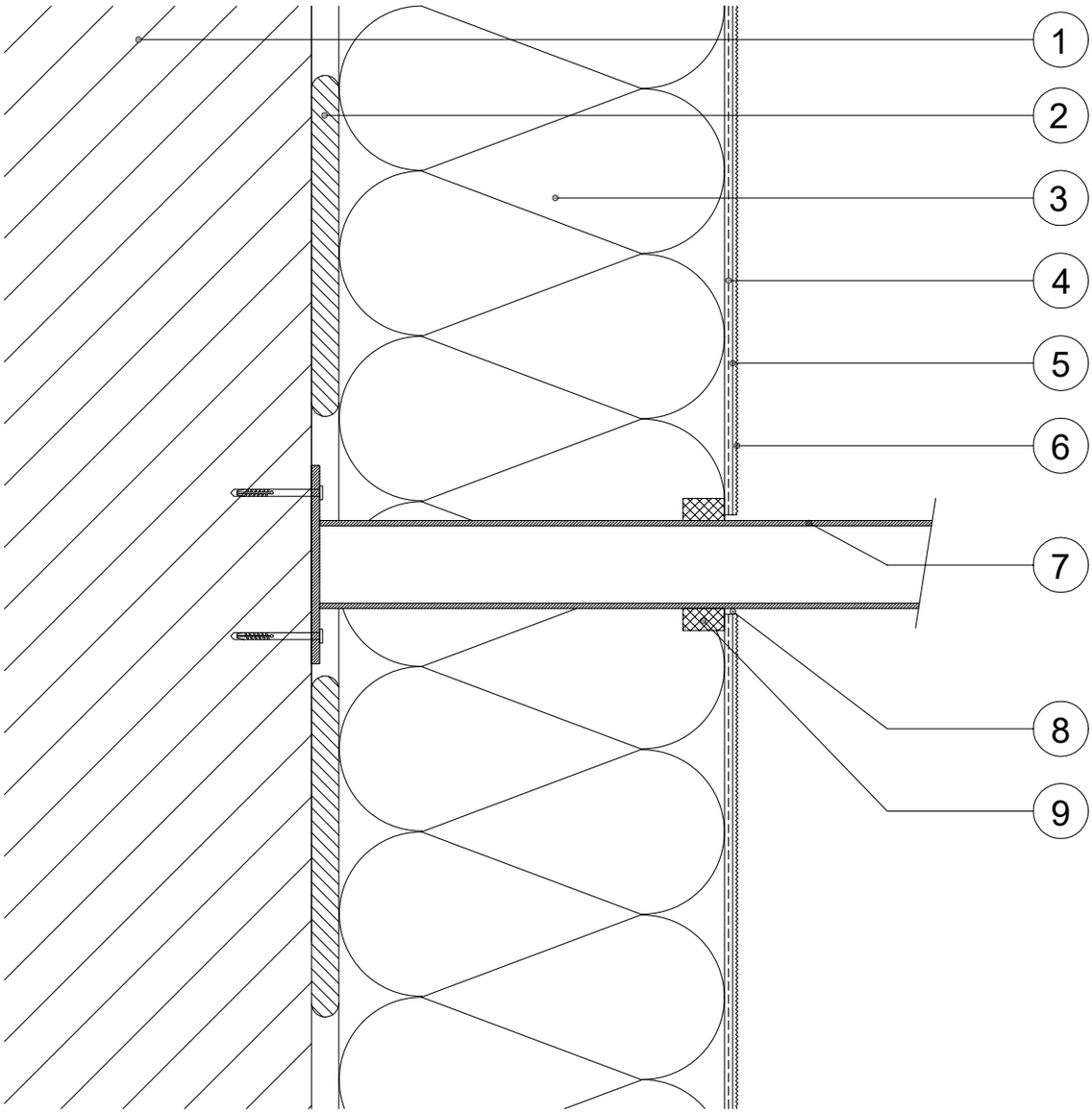


**Legenda:**

1 - Podklad
2 - Lepiaca hmota
3 - Tepelnoizolačné dosky
4 - Stierková hmota + sklotextilná mriežka
5 - Penetračný náter
6 - Tenkovrstvá fasádna omietka
7 - Kotvený prvok
8 - Voľná škára
9 - Tesniaca páska - komprimačná
10 - Pretierateľný pružný tmel

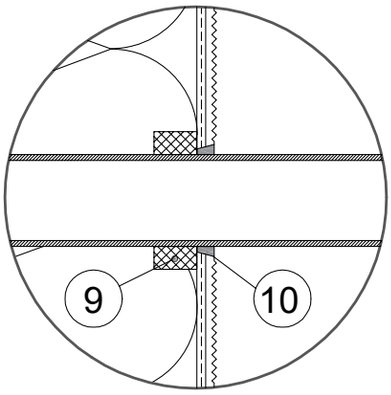

# PRESTUP CEZ ETICS - KOTVENIE MADLA ZÁBRADLIA

**M1:5**

**7**

a) Zápustná montáž rozperných kotiev

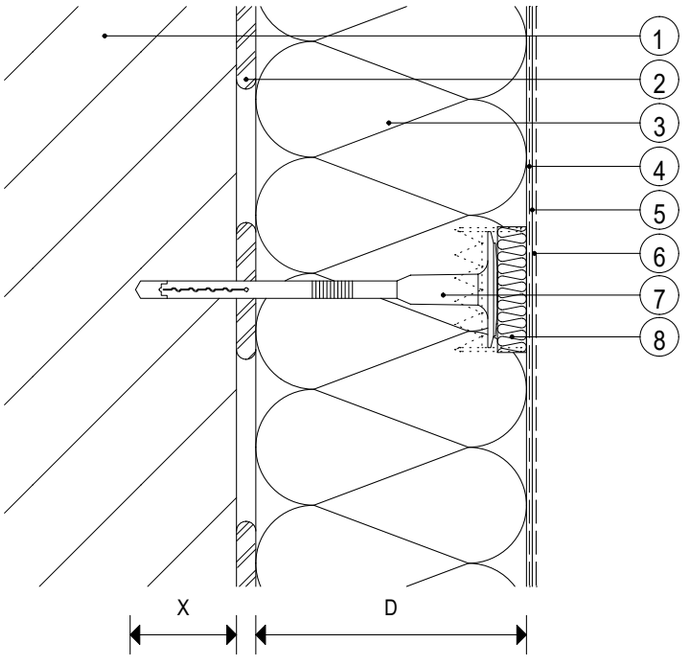


**D ..... odporúčaná minimálna hrúbka tepelnoizolačných dosiek je 80 mm**
X ..... minimálna kotevná dĺžka v nosnom podklade

b) Povrchová montáž rozperných kotiev

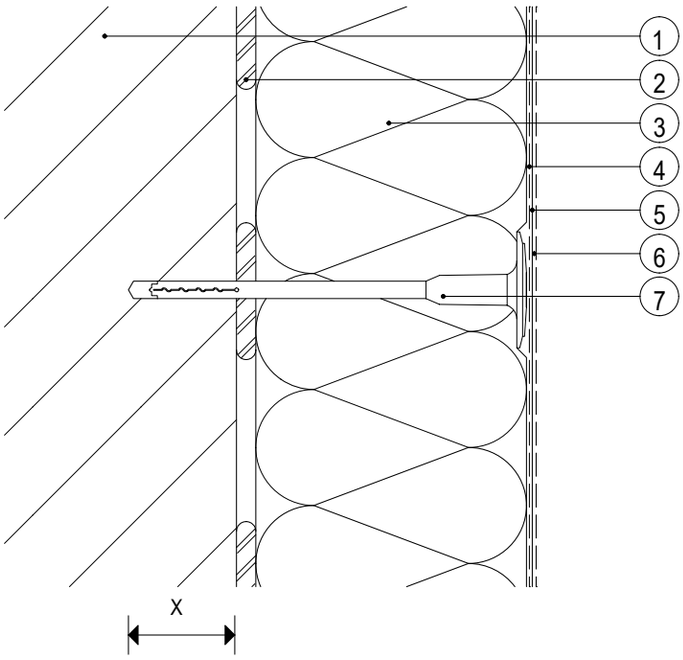


## Legenda:

1 Podklad
2 Lepiaca hmota
3 Tepelnoizolačné dosky
4 Stierková hmota + sklotextilná mriežka
5 Penetračný náter
6 Tenkovrstvová fasádna omietka
7 Rozperná kotva
8 Izolačná zátka

X ..... minimálna kotevná dĺžka v nosnom podklade

# KOTVENIE ROZPERNÝMI KOTVAMI S PRÍDAVNÝM TANIEROM

**8**

a) Riešenie pomocou rohového profilu s integrovanou sklotextilnou mriežkou

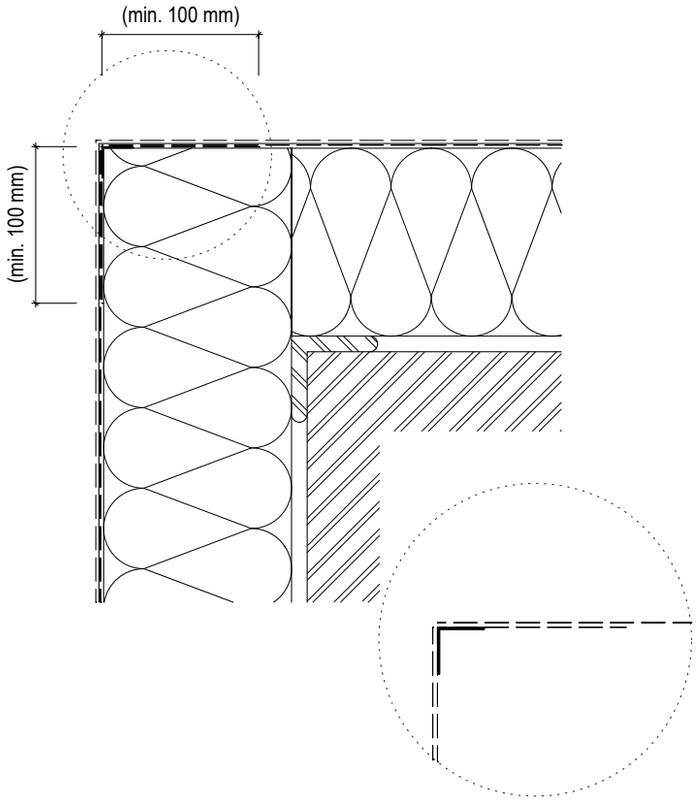


b) Zosilňujúce vystuženie s dvojnásobným vystužením sklotextilnou mriežkou alebo s pancierovou výstužou

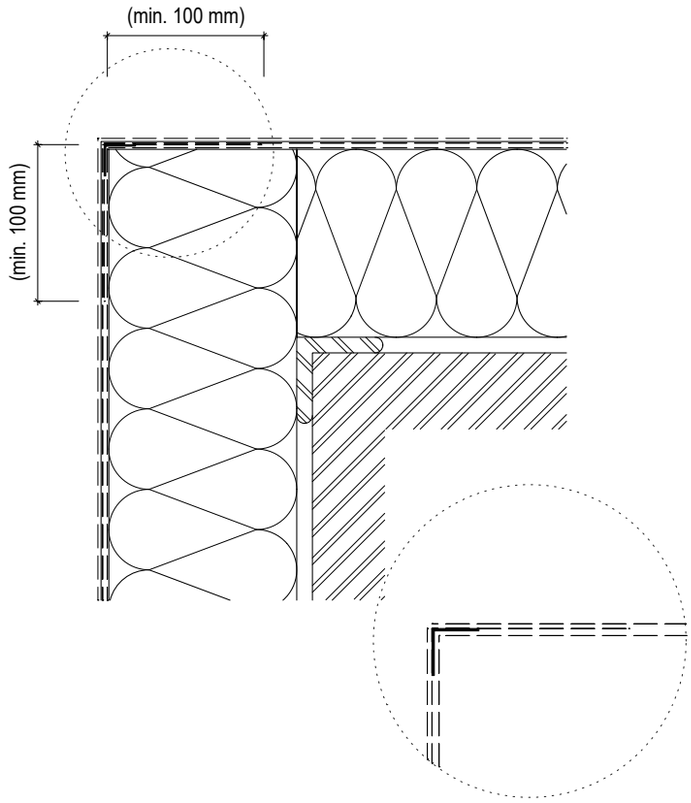


c) Riešenie s presahom sklotextilnej mriežky

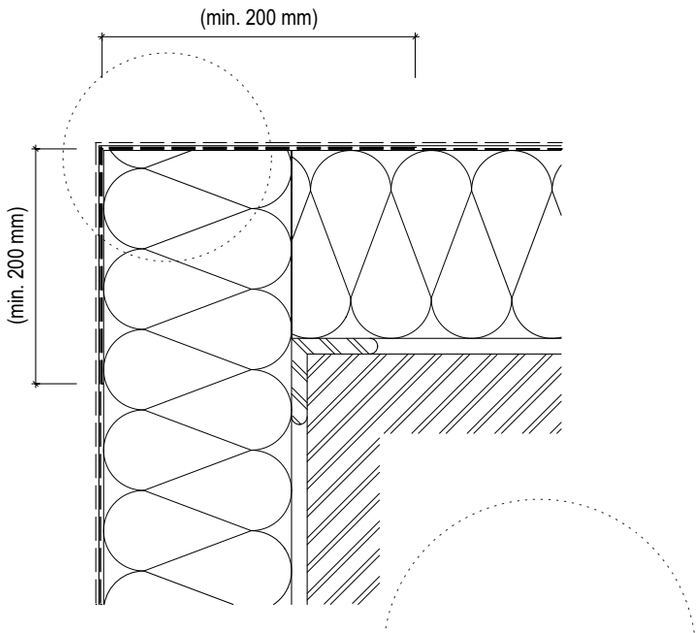


d) Riešenie pomocou rohového profilu

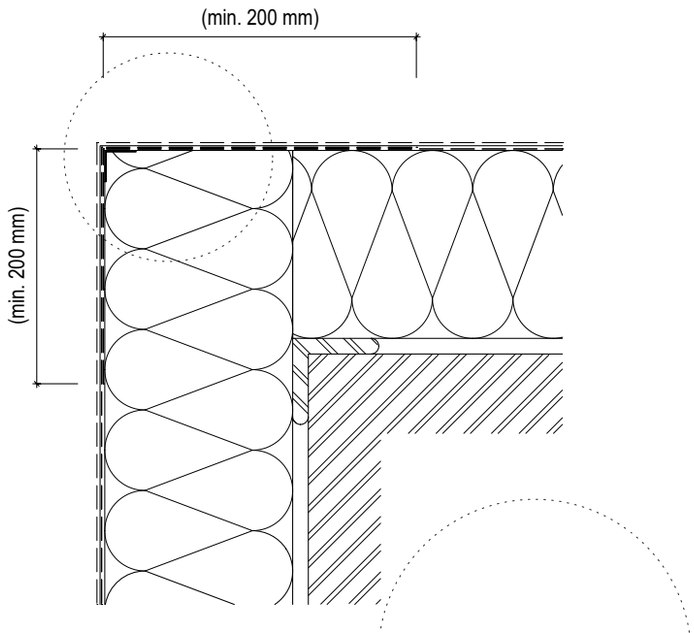

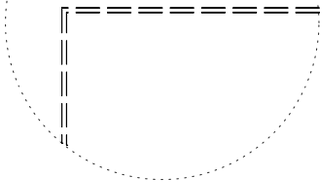

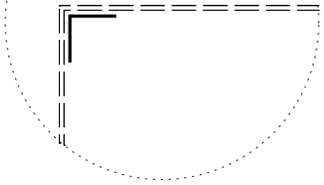

# RIEŠENIE VYSTUŽENIA ROHOV



**Všeobecné schémy rozmiestnenia rozperných kotiev:**
T - schéma :Tepelnoizolačné dosky - **1000 x 500 mm**

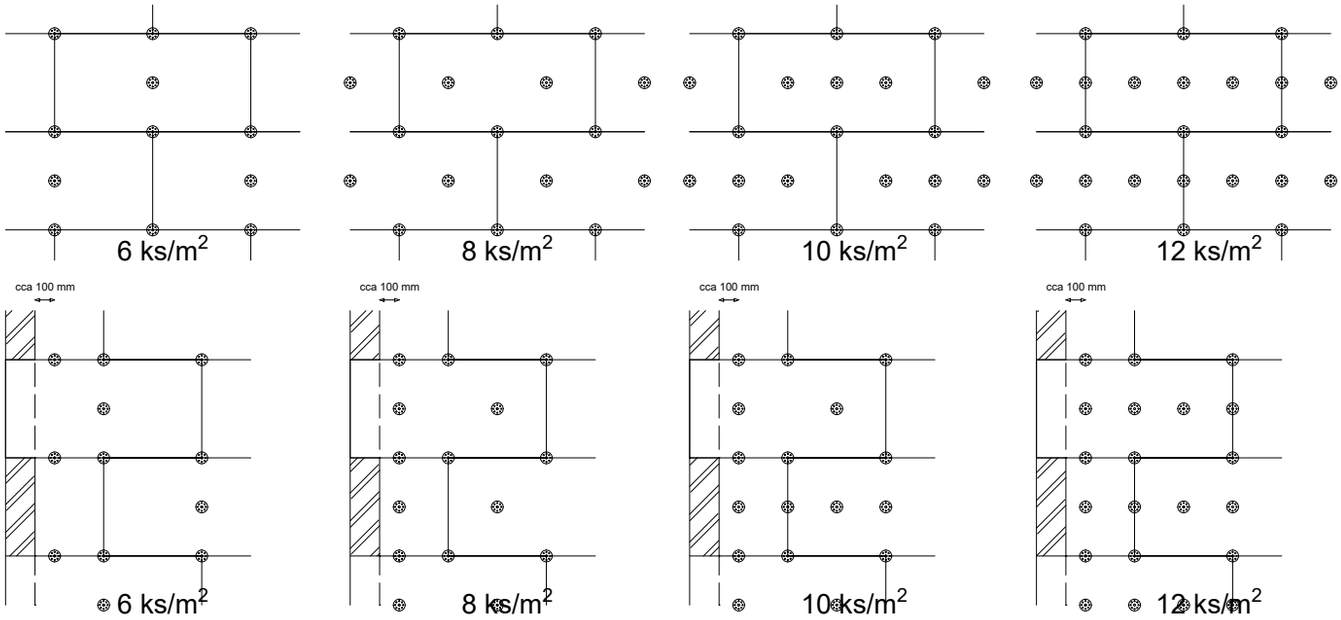


**Všeobecné schémy rozmiestnenia rozperných kotiev:**
T - schéma: Tepelnoizolačné dosky - **1000 x 600 mm**

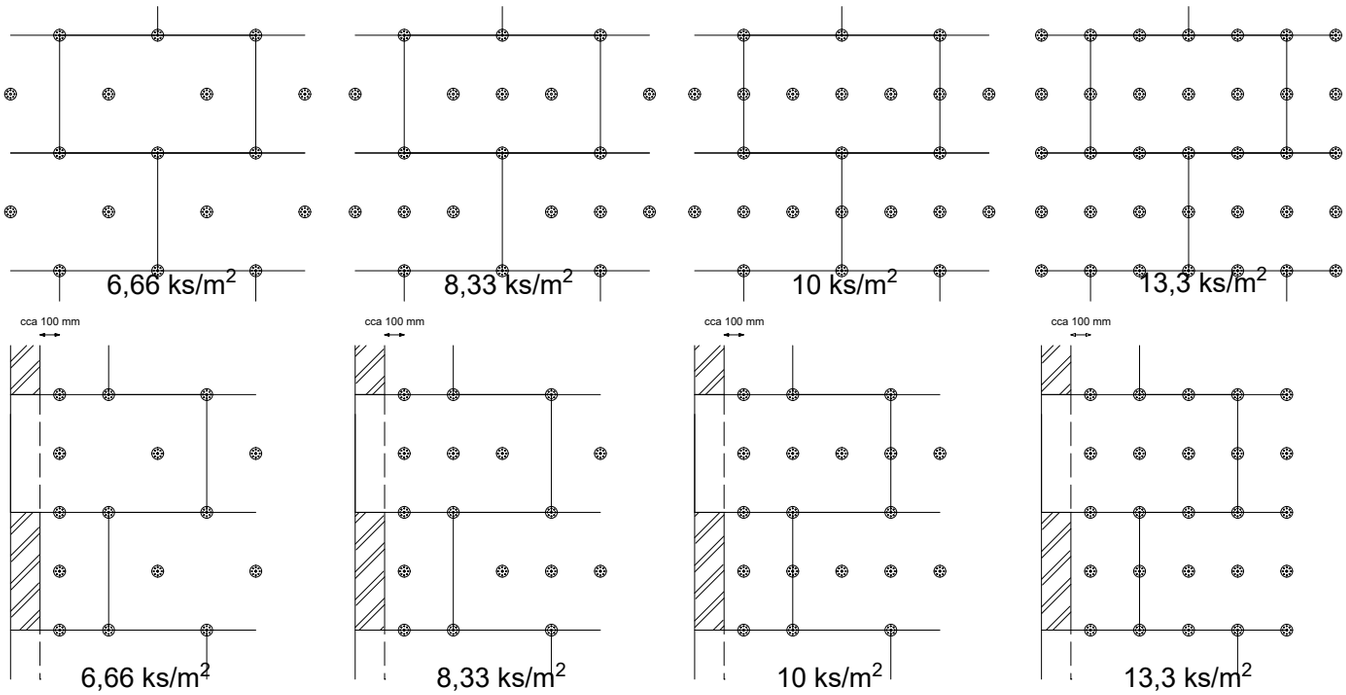


**Všeobecné schémy rozmiestnenia rozperných kotiev:**
W - schéma :Tepelnoizolačné dosky - **1000 x 600 mm**

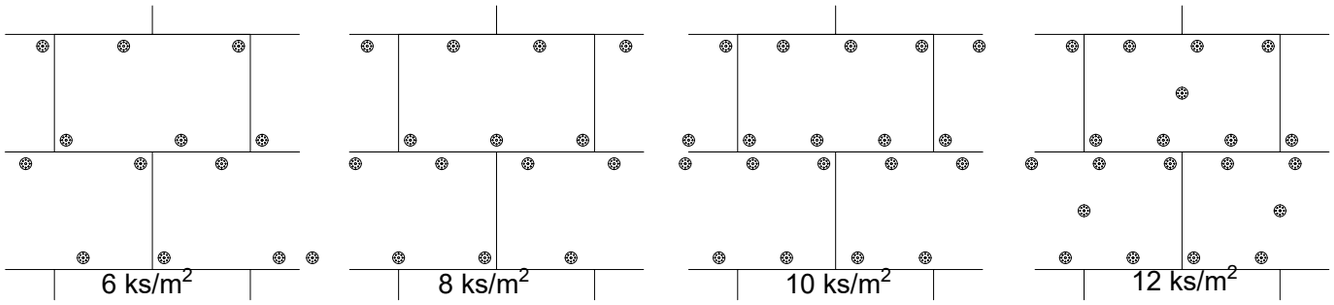


## SCHÉMA KOTVENIA TEPELNOIZOLAČNÝCH DOSIEK

**10**

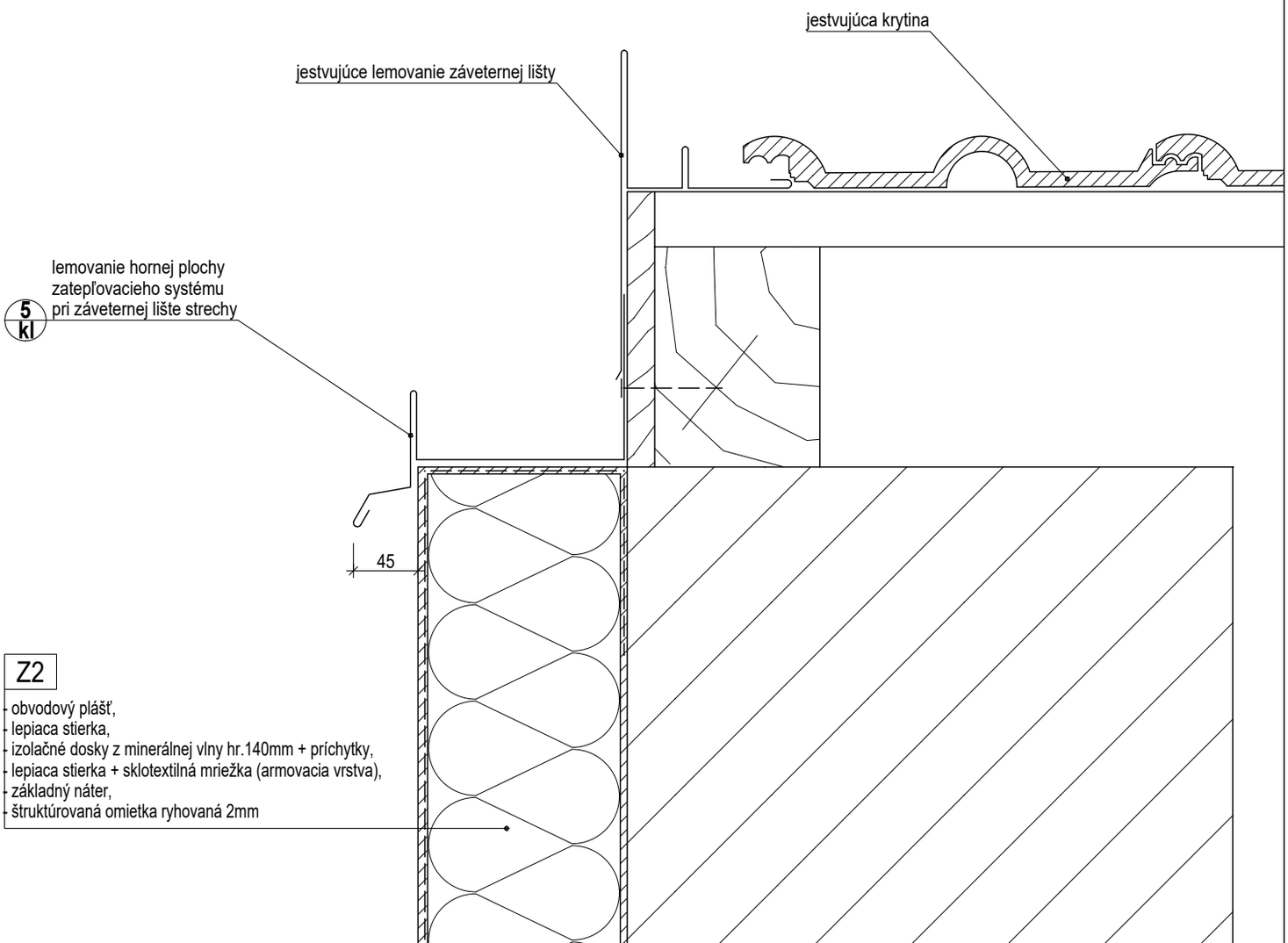

| | | |
|---|---|---|
| **LEMOVANIE HORNEJ PLOCHY ZATEPĽOVACIEHO SYSTÉMU PRI ZÁVETERNEJ LIŠTE STRECHY (PRI SCHODISKOVOM VIKIERI)** | **M1:5** | **11** |