IDNR	L_1	R_1	D_1	D_2
348000-00_DRRG-D45	20.0	13.0	46.0	70.0
348000-10_DRRG-D65	13.0	8.0	66.0	80.0

Paßmaß	Abmaße
Ø	+ -
Ø	+ -
Ø	+ -

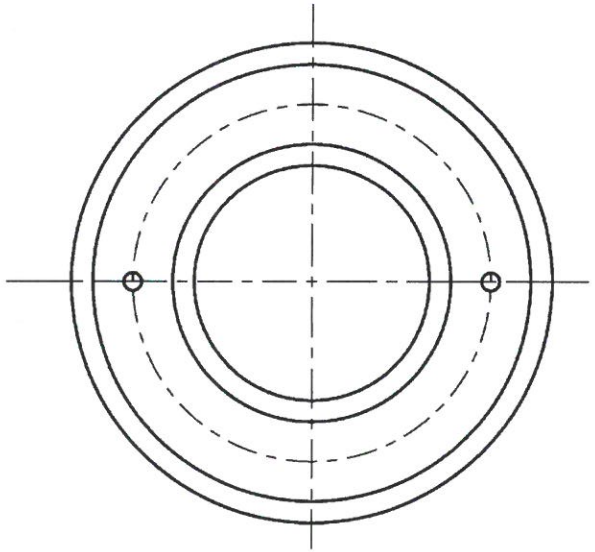

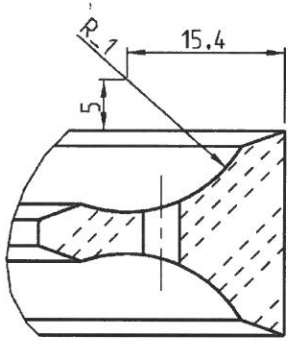

348000-00
Z
2:1

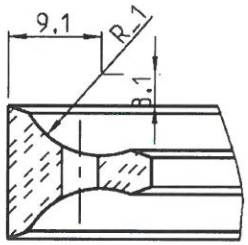

348000-10
Z
2:1

600x

Dávka 3x 200x

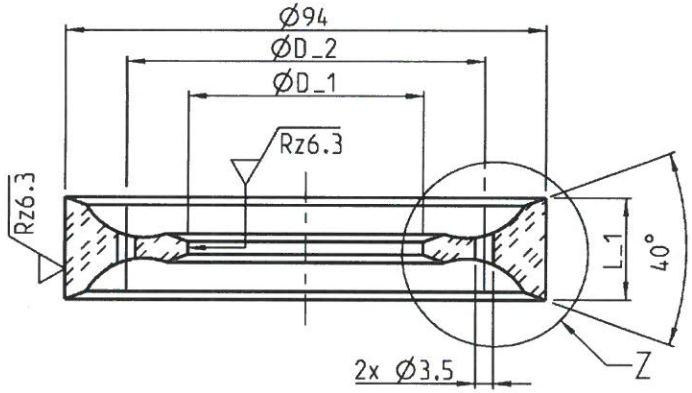

A	-	Beschichtung nach DIN17611 eingetragen		02.07.2018	Tobias Liebert
Index / add.	Feld / area	Aenderung / modification		Datum / date	Name / name

Werkstoff / material: 3.2315 - AlMgSi 1

Halbzeug / semi finished part:

Gewicht / weight: 0.1 kg

Bearbeitungssymbole / surface sign: Rz16

Beschichtungen / surface coating: EO C-0 . 20-25µm (eloxiert)

Seite / sheet 1 von / of 1

	Datum / date	Name / name	Format / format	Massstab / scale	Toleranzen / tolerances	Kanten / edges
Gezeichnet / drawn by:	26.06.2012	Liebert	A3	1:1	DIN ISO 2768-mK	DIN ISO 13715-1.5
Geprueft / checked by:	28.06.2012	Kintscher				

Benennung / naming:

Druckring
D 45 und 65
pressure ring
D 45 and 65

Zeichnungsnummer / drawing no.: 3.4 8000-XX

Index: A

Projektnummer / project no.:

Kabeldesign / cable design:

348000-XX_DRRG-D45-65 | PART | 348000-XX_DRRG-D45-65 | DRW

Alle Rechte ausdrücklich vorbehalten. Vervielfältigungen oder Mitteilungen an Dritte, gleichgültig welcher Form, sind ohne schriftliche Genehmigung von nkt nicht gestattet.

All rights strictly reserved. Reproduction or issue to third parties in any form whatever is not permitted without written authority of nkt.

Paßmaß	Abmaße
Ø45 D10	+0.16 +0.0
Ø65 D10	+0.22 +0.10
Ø	+ -

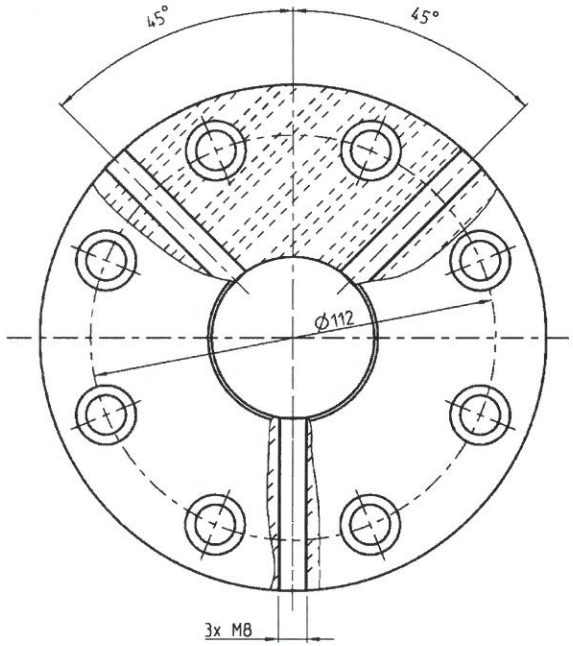

C-C

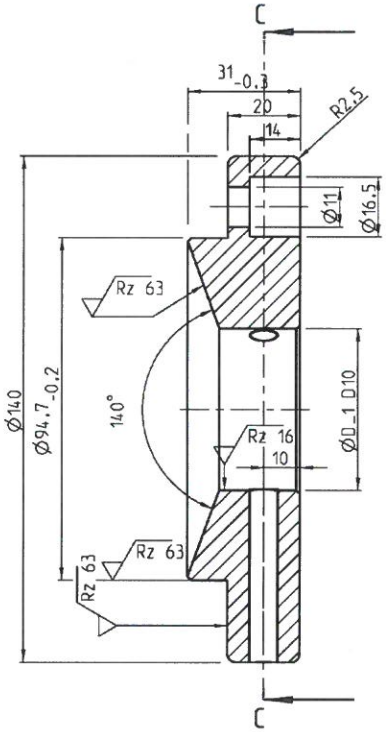

A-A

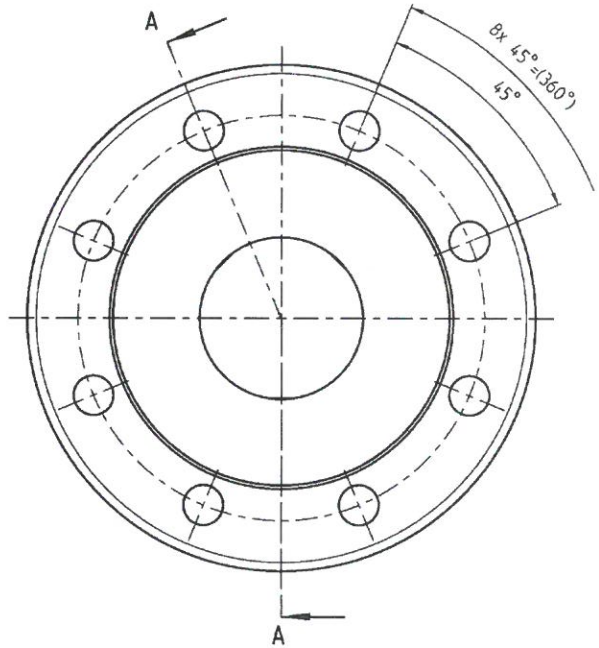

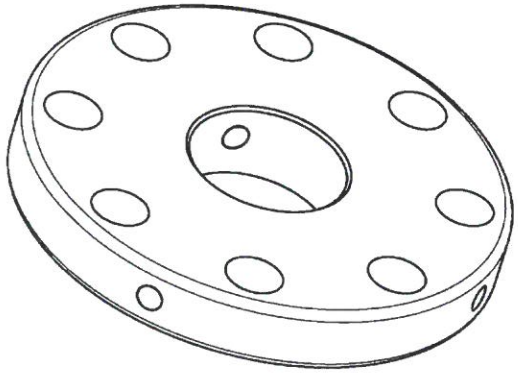

600x

Dávka 3x 200x

IDNR	D_1
[redacted]	45.0
348001-10_DRPL-D65	65.0

Index / add.	Feld / area	Aenderung / modification	Datum / date	Name / name
A	-	Beschichtung nach DIN17611 eingetragen	02.07.2018	Tobias Liebert

Werkstoff / material: 3.2315 - AlMgSi 1		Halbzeug / semi finished part:			Gewicht / weight: 0.8 kg
Bearbeitungssymbole / surface sign:		Beschichtungen / surface coating: EO C-0 . 20-25µm (eloxiert)			Seite / sheet 1 von / of 1
	Datum / date	Name / name	Format / format	Massstab / scale	Toleranzen / tolerances	Kanten / edges
Gezeichnet / drawn by:	27.06.2012	Liebert	A2	1:1	DIN ISO 2768-mK	DIN ISO 13715-1.5
Geprueft / checked by:	27.06.2012	Ruths				

Benennung / naming:

Druckplatte
FEV Ø45 - 65
pressure plate
FEV Ø45 - 65

Zeichnungsnummer / drawing no.: 3.4 8001-XX

Index: A

Projektnummer / project no.:

Kabeldesign / cable design:

348001-XX_DRPL-D45-65 | PART | 348001-XX_DRPL-D45-65 | DRW

All rights strictly reserved. Reproduction or issue to third parties in any form whatever is not permitted without written authority of MT.

Alle Rechte ausschließlich vorbehalten. Vervielfältigungen oder Weitergabe an Dritte ohne ausdrückliche schriftliche Genehmigung von MT nicht gestattet.

Paßmaß	Abmaße
Ø	+ / -
Ø	+ / -
Ø	+ / -

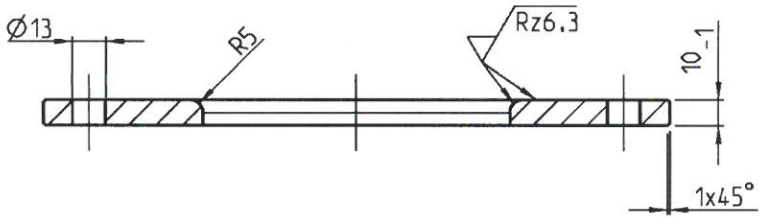

220x

Dávka 2x 110x

IDNR_Benennung-Bezeichnung	D_1	D_2	D_3
335061-00_STZRG-TK209-D120-245	245,0	120,0	209,0
~~335061-10_STZRG-TK240-D120-270~~	~~270,0~~	~~120,0~~	~~240,0~~
~~335061-11_STZRG-TK240-D156-270~~	~~270,0~~	~~156,0~~	~~240,0~~

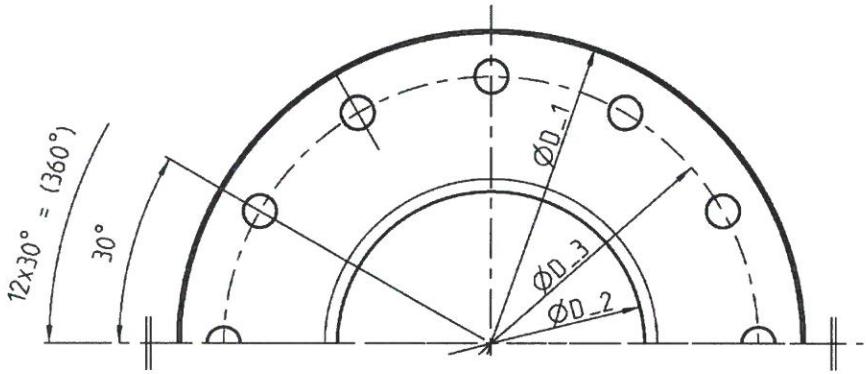

C

Index / add.	Feld / area	Aenderung / modification	Datum / date	Name / name
C	-	Beschichtung nach DIN17611 eingetragen	27.06.2018	Tobias Liebert

Werkstoff / material: 3.2315 - AlMgSi 1		Halbzeug / semi finished part:			Gewicht / weight: 0,9 kg
Bearbeitungssymbole / surface sign: Rz63 (✓)		Beschichtungen / surface coating: EO C-0 . 20-25µm (eloxiert)			Seite / sheet 1 von / of 1
	Datum / date	Name / name	Format / format	Massstab / scale	Toleranzen / tolerances	Kanten / edges
Gezeichnet / drawn by:	02.07.2012	Liebert	A3	1:2	DIN ISO 2768-mK	DIN ISO 13715-1.5
Geprueft / checked by:	02.07.2012	Kintscher				

Benennung / naming:

Stuetzring
TK 209-240 - 12xD13 - di=120-156
support ring
TK 209-240 - 12xD13 - di=120-156

Zeichnungsnummer / drawing no.:	Index:
3.3 5061-XX	C

Projektnummer / project no.:

Kabeldesign / cable design:

335061-XX_STZRG | PART | 335061-XX_STZRG | DRW

Alle Rechte ausdrücklich vorbehalten. Vervielfältigungen oder Mitteilungen an Dritte, gleichgültig welcher Form, sind ohne schriftliche Genehmigung von IAT nicht gestattet.

All rights strictly reserved. Reproduction or issue to third parties in any form whatever is not permitted without written authority of IAT.

Paßmaß	Abmaße
Ø	+ / -
Ø	+ / -
Ø	+ / -

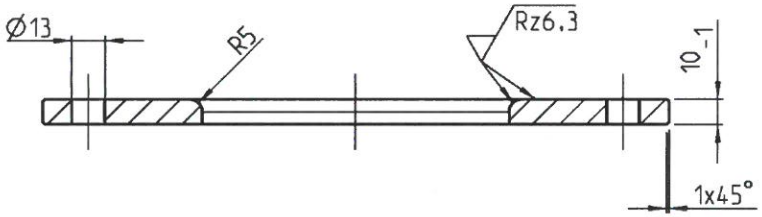

220x

Dávka 2x (110x)

IDNR_Benennung-Bezeichnung	D_1	D_2	D_3
[redacted]	240,0	120,0	209,0
[redacted]	270,0	120,0	240,0
335061-11_STZRG-TK240-D156-270	270,0	156,0	240,0

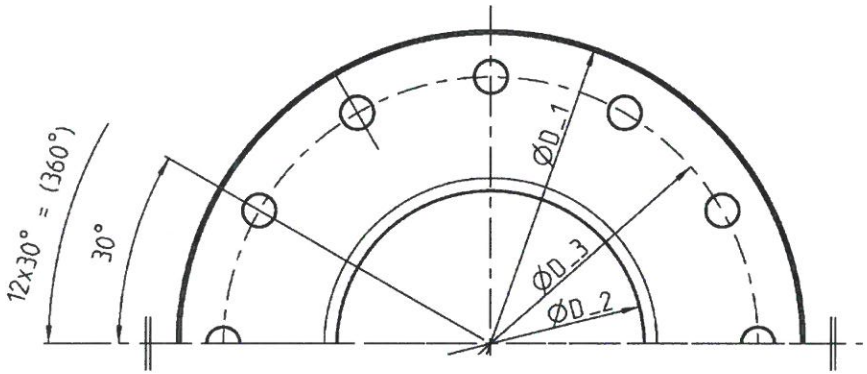

C

C	-	Beschichtung nach DIN17611 eingetragen	27.06.2018	Tobias Liebert
Index / add.	Feld / area	Aenderung / modification	Datum / date	Name / name

Werkstoff / material: 3.2315 - AlMgSi 1

Halbzeug / semi finished part:

Gewicht / weight: 0.9 kg

Bearbeitungssymbole / surface sign: Rz63 (✓)

Beschichtungen / surface coating: EO C-0 . 20-25 µm (eloxiert)

Seite / sheet 1 von / of 1

	Datum / date	Name / name
Gezeichnet / drawn by:	02.07.2012	Liebert
Geprueft / checked by:	02.07.2012	Kintscher

Format / format	Massstab / scale	Toleranzen / tolerances	Kanten / edges
A3	1:2	DIN ISO 2768-mK	DIN ISO 13715-1.5

Benennung / naming:

Stuetzring
TK 209-240 - 12xD13 - di=120-156
support ring
TK 209-240 - 12xD13 - di=120-156

Zeichnungsnummer / drawing no.: 3.3 5061-XX

Index: C

Projektnummer / project no.:

Kabeldesign / cable design:

335061-XX_STZRG | PART | 335061-XX_STZRG | DRW

Alle Rechte ausdrueckklich vorbehalten. Vervielfaeltigungen oder Mitteilungen an Dritte, gleichgueltig welcher Form, sind ohne schriftliche Genehmigung von IAV nicht gestattet.

All rights strictly reserved. Reproduction or issue to third parties in any form whatever is not permitted without written authority of IAV.