PŮDORYS STROPNÍ DESKY NAD 1PP - TVAR
M 1:50

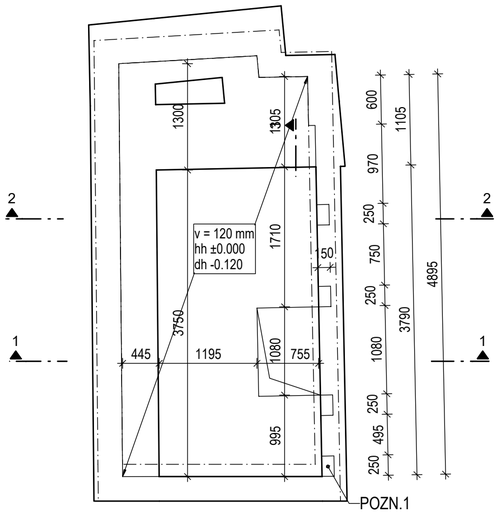

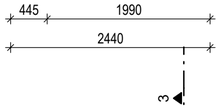

Řez 1 - 1
M=1:50

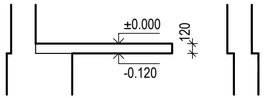

Řez 2 - 2
M=1:50

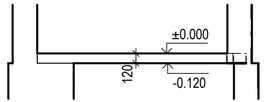

Řez 3 - 3
M=1:50

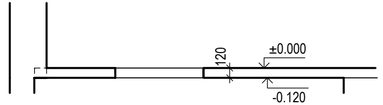

PŮDORYS STROPNÍ DESKY NAD 1PP
DOLNÍ VÝZTUŽ
M 1:50

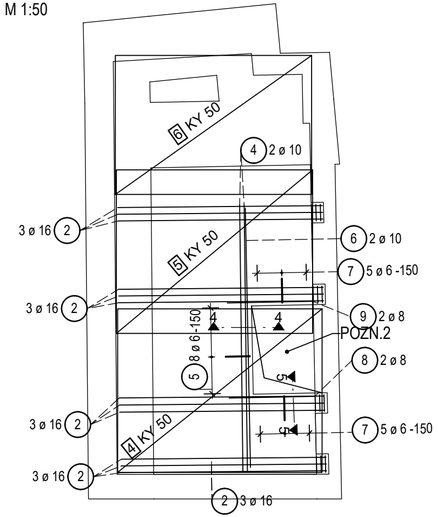

PŮDORYS STROPNÍ DESKY NAD 1PP
HORNÍ VÝZTUŽ
M 1:50

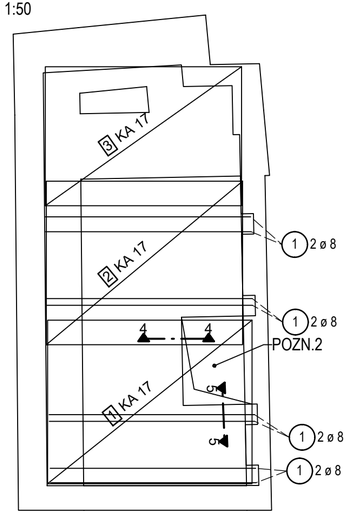

Řez 4 - 4
M=1:25

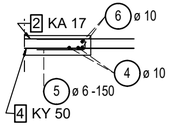

Řez 5 - 5
M=1:25

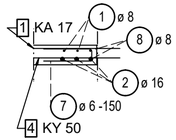

Sítě - tvary

Pos.	Ks	Označení sítí	Tvar s rozměry (není v měřítku)	Délka [m]	Šířka [m]	Hmotnost [kg]
1	1	KA 17	2000	2.500	2.000	6.75
2	1	KA 17	2000	2.400	2.000	6.48
3	1	KA 17	1700	2.400	1.700	5.51
4	1	KY 50	2000	2.500	2.000	27.00
5	1	KY 50	2000	2.400	2.000	25.92
6	1	KY 50	1700	2.400	1.700	22.03

Celková hmotnost [kg]: 93.69

Výkaz výztuže včetně tvaru prutů

Pol.	Ks	Ø [mm]	Jednotl. délka [m]	Tvar prutu s popisem (bez měřítka)	Celková délka [m]	Hmotnost [kg]
1	8	8	2.52	2521	20.16	7.96
2	12	16	2.52	2519	30.24	47.78
3	12	6	0.70	80 / 209 / KS	8.40	1.86
4	2	10	3.27	3270	6.54	4.04
5	8	6	0.67	70 / 300	5.36	1.19
6	2	10	3.18	3180	6.36	3.92
7	10	6	0.68	80 / 300	6.80	1.51
8	2	8	1.06	1055	2.12	0.84
9	2	8	1.06	1055	2.12	0.84

Celková hmotnost [kg] : 69.94

POZNÁMKY:

-JEDNÁ SE O SCHÉMA VÝZTUŽE, DO POTŘEBNÝCH PODROBNOSTÍ BUDE DOPRACOVÁN V RÁMCI DOKUMENTACE RDS, KTERÝ SI DLE SVÝCH ZVYKLOSTÍ ZAJISTÍ ZHOTOVITEL STAVBY.
- PRO KRYTÍ VÝZTUŽE POUŽÍT DISTANČNÍKY PRVKY (DLE ZVYKLOSTÍ DODAVATELE) - NEJSOU SOUČÁSTÍ VÝKAZU VÝZTUŽE
- NOSIČE HORNÍ VÝZTUŽE DLE ZVYKLOSTÍ DODAVATELE - NEJSOU SOUČÁSTÍ VÝKAZU VÝZTUŽE
- TVAR A PLOCHU VÝZTUŽE NUTNO UPRAVIT DLE TVARU BEDNĚNÍ (ZKRÁTIT, POSUNOUT, NATOČIT).
- STYKOVÁNÍ VÝZTUŽE PROSTŘÍDAT
- KARI SÍTĚ BUDOU STYKOVÁNY min. PŘES DVĚ OKA tj. 300 mm
- V JEDNOM MÍSTĚ SE MOHOU STYKOVAT MAXIMÁLNĚ 3 VRSTVY SÍTÍ
- JAKO NOSIČE HORNÍ VÝZTUŽE LZE POUŽÍT UTH PRVKY

POZN.1 - VYSEKAT KAPSY VE ZDIVU, min. HLOUBKA KAPSY 150 mm
POZN.2 - VYZTUŽ VYŘÍZNOUT PODLE TVARU KONSTRUKCE

VŠECHNY ROZMĚRY A TVARY VÝZTUŽÍ JE NUTNÉ NA STAVBĚ OVĚŘIT PODLE SKUTEČNOSTI !!!

BETON viz výkres tvaru
BETON MUSÍ SPLŇOVAT POŽADAVKY ČSN EN 206-1;Z4
ŽIVOTNOST S4
NAVRŽENO DLE ČSN EN 1992-1-1
KRYTÍ cnom:
DOLNÍ KRYTÍ 25 mm
HORNÍ KRYTÍ 20 mm

OCEL B500B
UVEDENÉ DÉLKY JSOU VZTAŽENY K VNĚJŠÍMU LÍCI PRUTU.
POLOMĚRY OBLOUKU JSOU POLOMĚRY OHYBACÍH TRNU,
NEZNAČENÉ POLOMĚRY JSOU 1/2 Øm,min (TAB. 8.1.).
NEZNAČENÉ ÚHLY JSOU 45°, 90° resp. 180°.
CELKOVÉ DÉLKY VLOŽEK JSOU STŘÍŽNÉ DÉLKY.

BETON C25/30 XC3 (CZ, F.1)-CI 0,4-Dmax 16 - S4 ŽB DESKA

VÝZTUŽ B500B

Podzhotovitel: .			
Vypracoval: Ing. Marek Starý, ing.marek.stary@gmail.com			
Autorizace: .			
Objednatel: .			
Stavba: **RD HUŠKOVI**	Číslo zakázky: .	Stupeň: DSP	
Objekt: .	Datum: V/2020	Formát: 2xA4	
Část: D.1.2 Stavebně konstrukční řešení	Měřítko: 1:50, 1:25	Číslo výkresu: **D.1.2.01**	
Obsah: **ŽB STROPNÍ K-CE NAD 1PP - TVAR/VÝZTUŽ - SCHÉMA**			