ANFRAGEZEICHNUNG

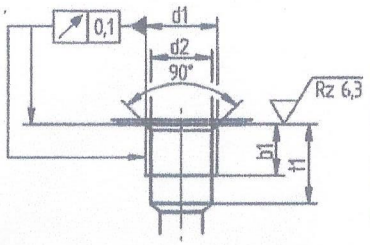

Gewinde nach EN ISO 228-1:2003			Einschraubloch	
d1	d2	Toleranz	b1	t1
G3/8	14,950	+0,445	13	16,5

Tabellenangaben nur gültig wenn in der Zeichnung keine anderen Angaben gemacht werden!

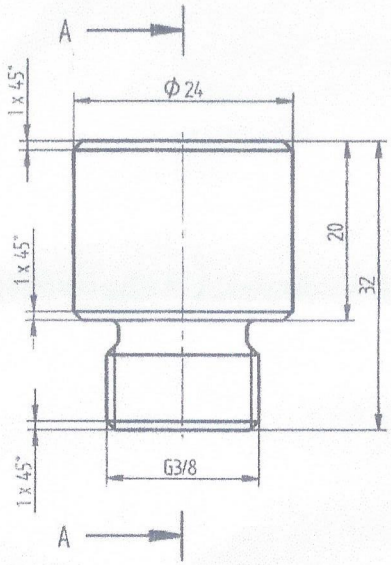

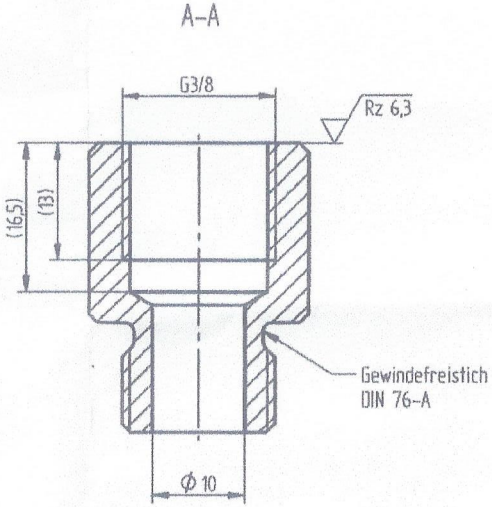

Rz 25 (Rz 6,3)

Oberfläche: blank

Alle Kanten gratfrei max 0.2 x 45° gebrochen	nicht tol. Maße DIN 2768-mK			Maßstab / Gewicht
				Werkstoff: POM-C natur
Teile frei von Schmutz, Spänen und Fremdteilen anliefern		Datum	Name	Benennung: Verlängerungsrohr
	Bearb.	23.03.22	MR	
	Gepr.			
	Norm			
				Zeichnungs-Nr.: 14487
				Änd.-Ind. "a" vom 28.09.2021