The reproduction, distribution and utilization of this document as well as the communication of its contents to others without explicit authorization is prohibited. Offenders will be held liable for the payment of damages. All rights reserved in the event of the grant of a patent, utility model or design.

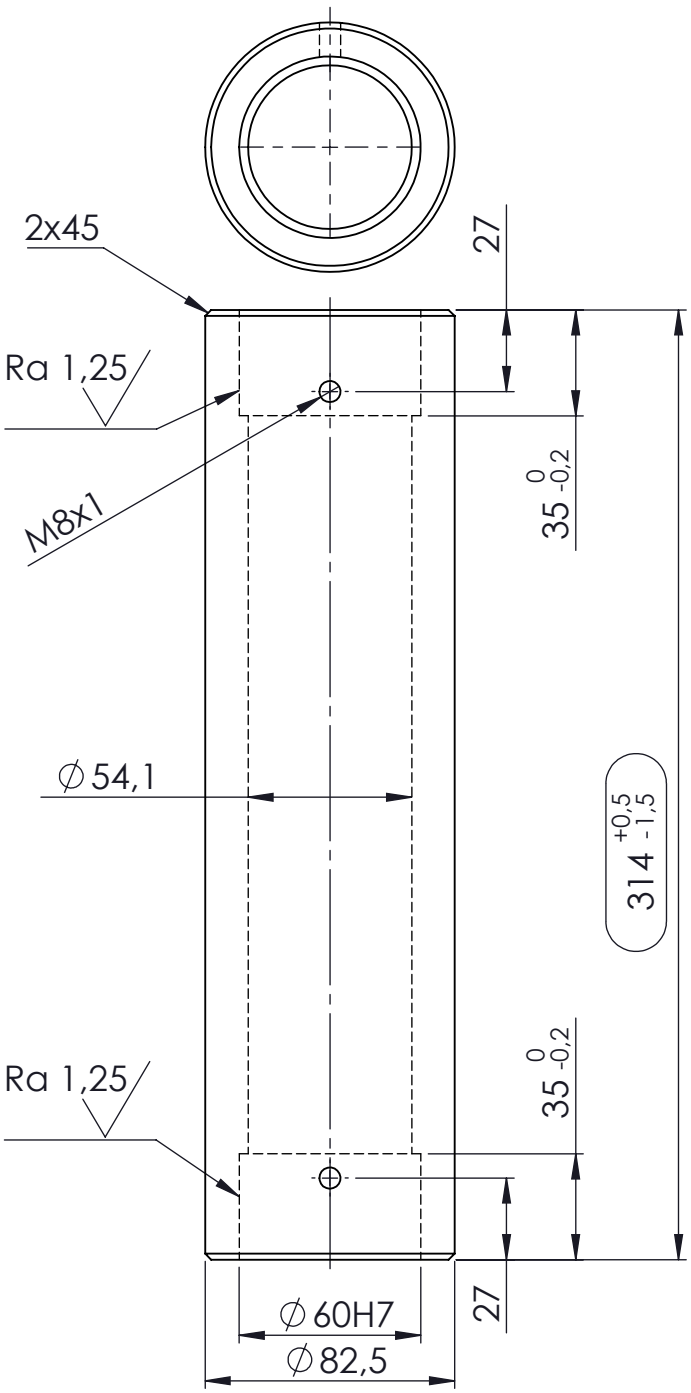

ITEM No.	Q'TY	DESCRIPTION	MATERIAL	Notes	
"4"	-			-	-
"3"	-			-	-
"2"	-			-	-
"1"	-			-	-
Rev.	Änderung			Datum	Name

Allgemein: DIN ISO 2768 - mK	Schweißen: DIN EN ISO 13920 - BE	Bearbeitete Werkstückkanten: DIN ISO 13715 -0,5 +0,5	Blattformat: DIN A4
Tolerierungsgrundsatz: DIN ISO 8015	Oberfläche: DIN EN ISO 1302 Reihe 2		

	Datum	Name	Gewicht: [kg]	Norm:	Art.-Nr.	Maßstab:
gezeichnet:	11.04.2017	B.Sokolowski	7.2	EN-10210	-	1:2.5
geprüft:	11.04.2017	B.Sokolowski	Werkstoff:			
genehmigt:			RR 82,5x14,2 S355JR			

VOLMER ENGINEERING
www.volmer-engineering.de
Münsterstraße 73
D-48477 Hörstel-Riesenbeck
Phone:+49 (0) 5454 905889-0
Fax:+49 (0) 5454 905889-90

Rohr
Rundrohr - Lagerung

Zeichnungs-Nr.: KSE-06.00.01.84

Rev.: 2

Schutzvermerk DIN ISO 16016 beachten

Zugriffspfad: S:\Konstruktion\Kurzscheibenegge\Kurzscheibenegge BS\6m\Teile\

Weitergabe sowie Vervielfältigung dieses Dokuments, Verwertung und Mitteilung seines Inhalts sind verboten, soweit nicht ausdrücklich gestattet. Zuwiderhandlungen verpflichten zu Schadenersatz. Alle Rechte für den Fall der Patent-, Gebrauchsmuster-, oder Geschmacksmustereintragung vorbehalten.