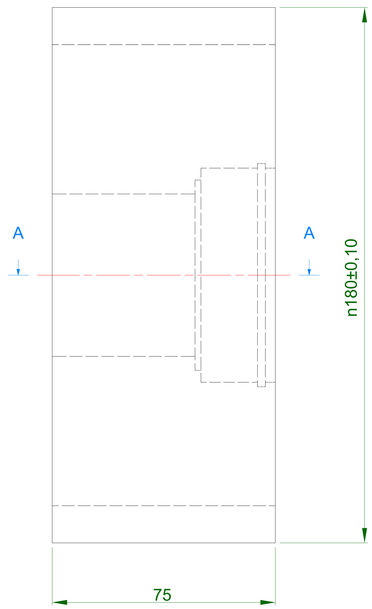
A
A
n180±0,10
75

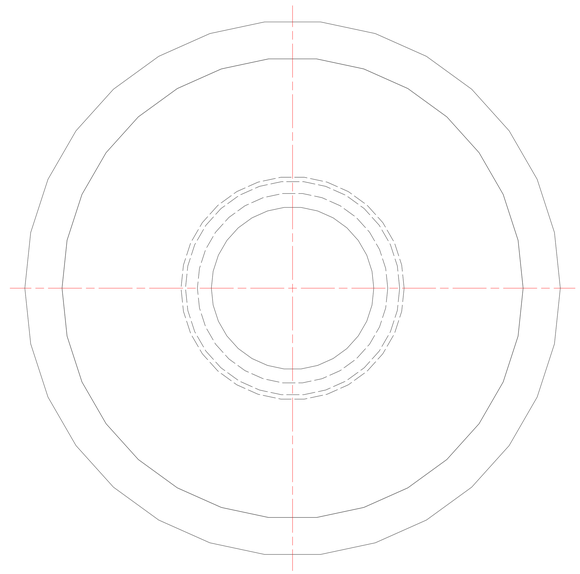

A-A (1 : 2)

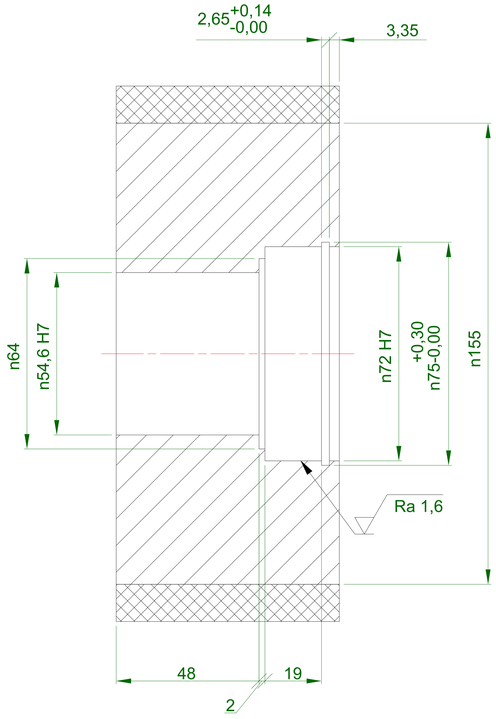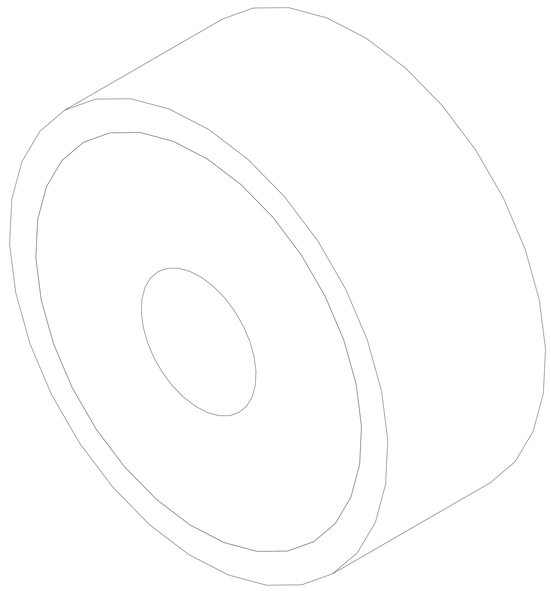
2,65 +0,14 -0,00
3,35
n64
n54,6 H7
n72 H7
+0,30
n75-0,00
n155
Ra 1,6
48
19
2