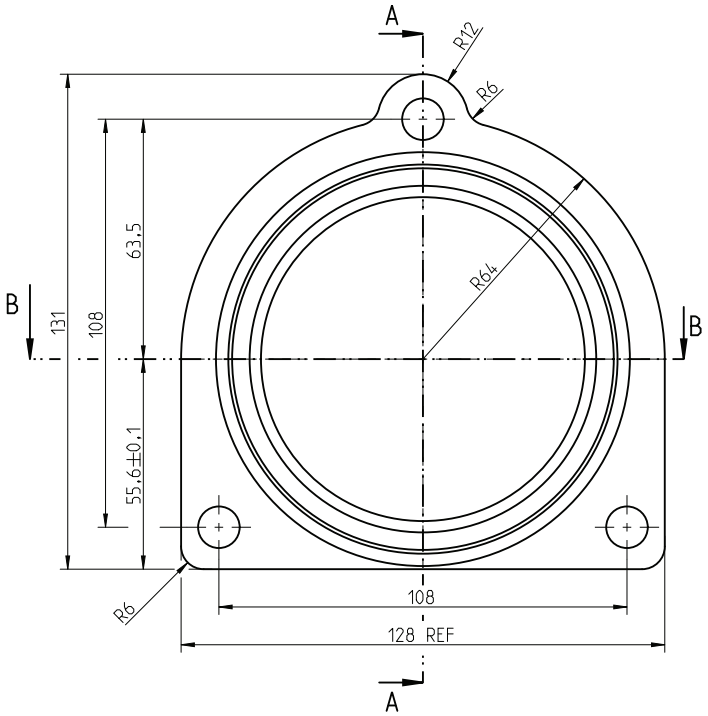

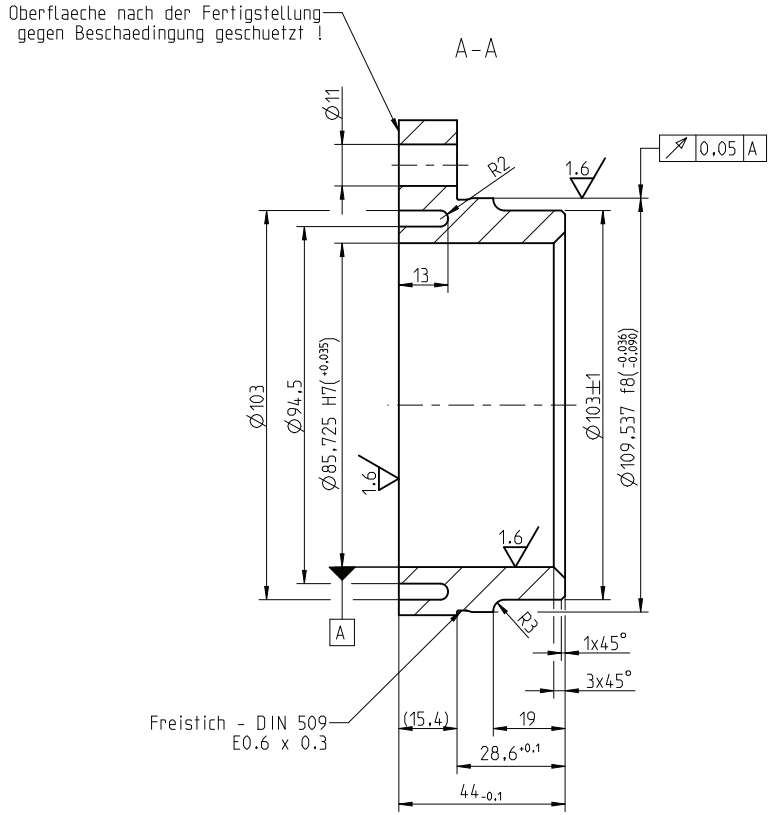

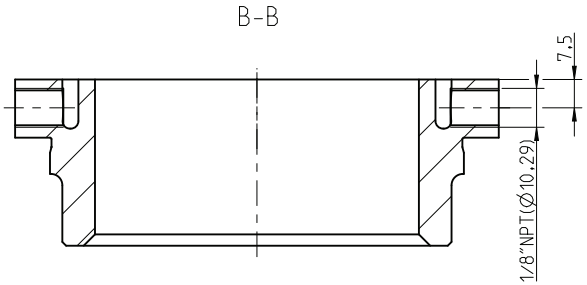

NACH DER FERTIGSTELLUNG MIT 10 bar ABGEDRUECKT !
WANDUNG MUSS GASDICHT SEIN !

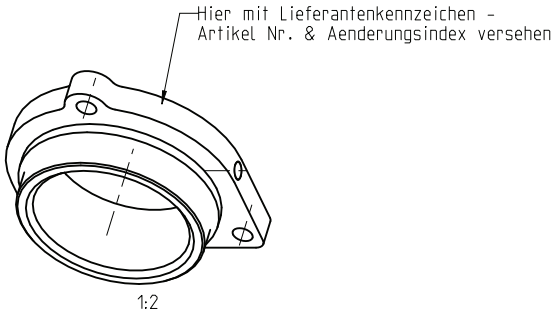

6.3 (1.6)

E	22.01.2013	Lauftoleranz ergaenzt	P.Werner	0
	Datum	Aenderung	Name	Q

Der Inhalt dieser technischen Unterlage enthaelt Betriebsgeheimnisse der GPS Glasproduktions-Service GmbH. Ihr Empfaenger hat die Unterlage vertraulich zu behandeln und darf sie bzw.Ihren Inhalt weder vervielfaeltigen noch Dritten zugaenglich machen, noch fuer eigene Zwecke -es sei denn zur Ausfuehrung eines Auftrages der GPS Glasproduktions-Service GmbH- in irgendeiner Weise verwerten. Ebenso ist jedweder Verkauf von Teilen, die auf dieser Grundlage gefertigt sind, an Dritte untersagt.

Alle Kanten ohne Massangaben 0.2-0.3mm gebrochen.Werkstueck mit Lieferantenkennzeichen, Art.-Nr. und Aenderungsindex versehen.

Allgemeintoleranz
ISO 2768-mH

M: 1:1	Werkstoff: CUSN12	Model-Nr.:	
	Datum	Name	Artikel-Nr:
Bearb.:	29.03.2003	Schilf	07143743
EPhase	Freigegeben		

IS-MASCHINE DT
LAGERDECKEL UNTEN
TROPFENVERTEILER

Blatt 1 von 1
DIN A2 Pro/E

Z-Nr: 07143743 E
Inter.-Nr.: 523-5545
Ers.f: 3328.73.406C
Gruppen-Nr.: Z.B.07143670

GPS Glasproduktions-Service GmbH