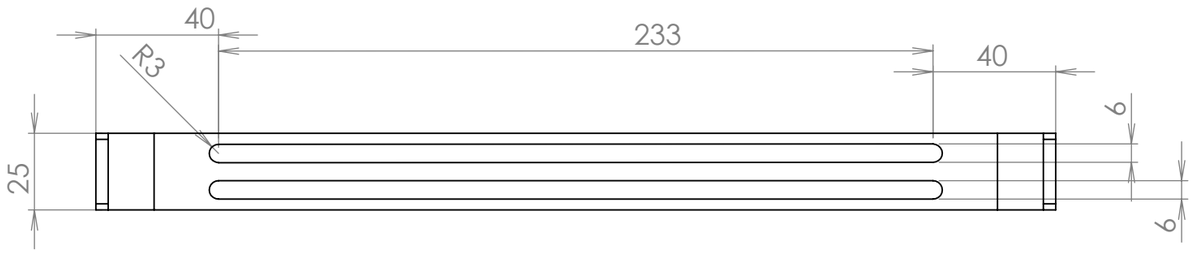

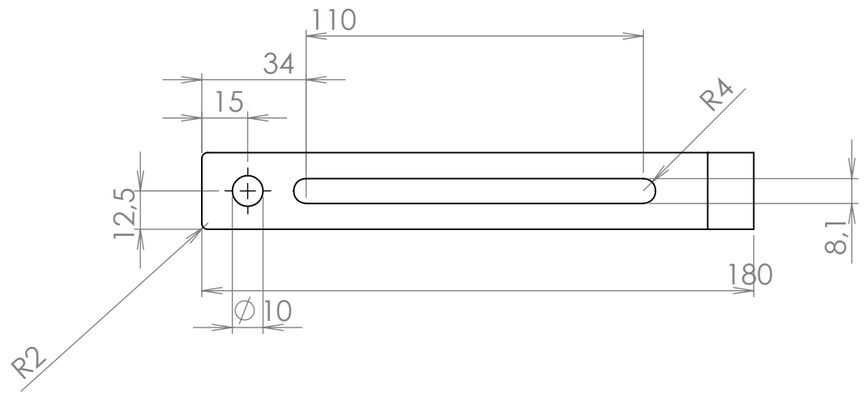

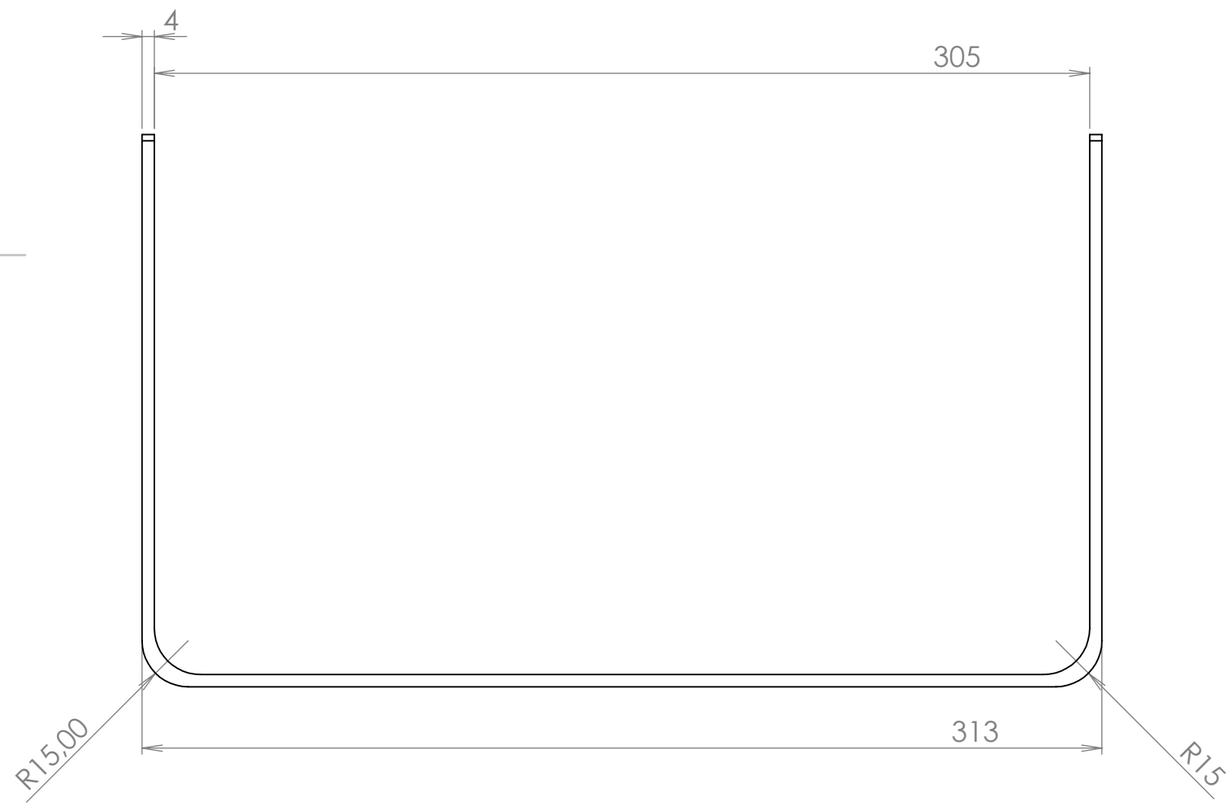

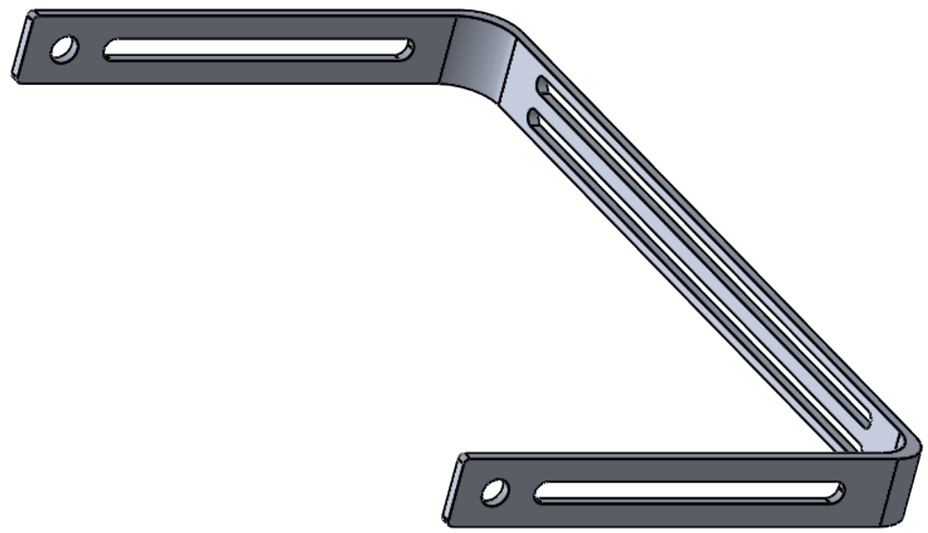

POKUD NENÍ UVEDENO JINAK: JEDNOTKY JSOU V MILIMETRECH DRSNOST: TOLERANCE: ±0,5 mm LINEÁRNÍ: ÚHLOVÁ:	OPRACOVÁNÍ: Ra 3,2			ODSTRANIT OSTRÉ HRANY	NEUPRAVOVAT MĚŘÍTKO VÝKRESU	ZMĚNA
	JMÉNO	PODPIS	DATUM		NÁZEV: madlo	
NAVRHL						
PŘEZKOUŠEL						
SCHVÁLIL						
VÝROBA						
Z. JAKOSTI				MATERIÁL: AW 2024	Č. VÝKRESU	A3
				HMOTNOST:	MĚŘÍTKO:1:5	LIST 1 Z 1 LISTŮ