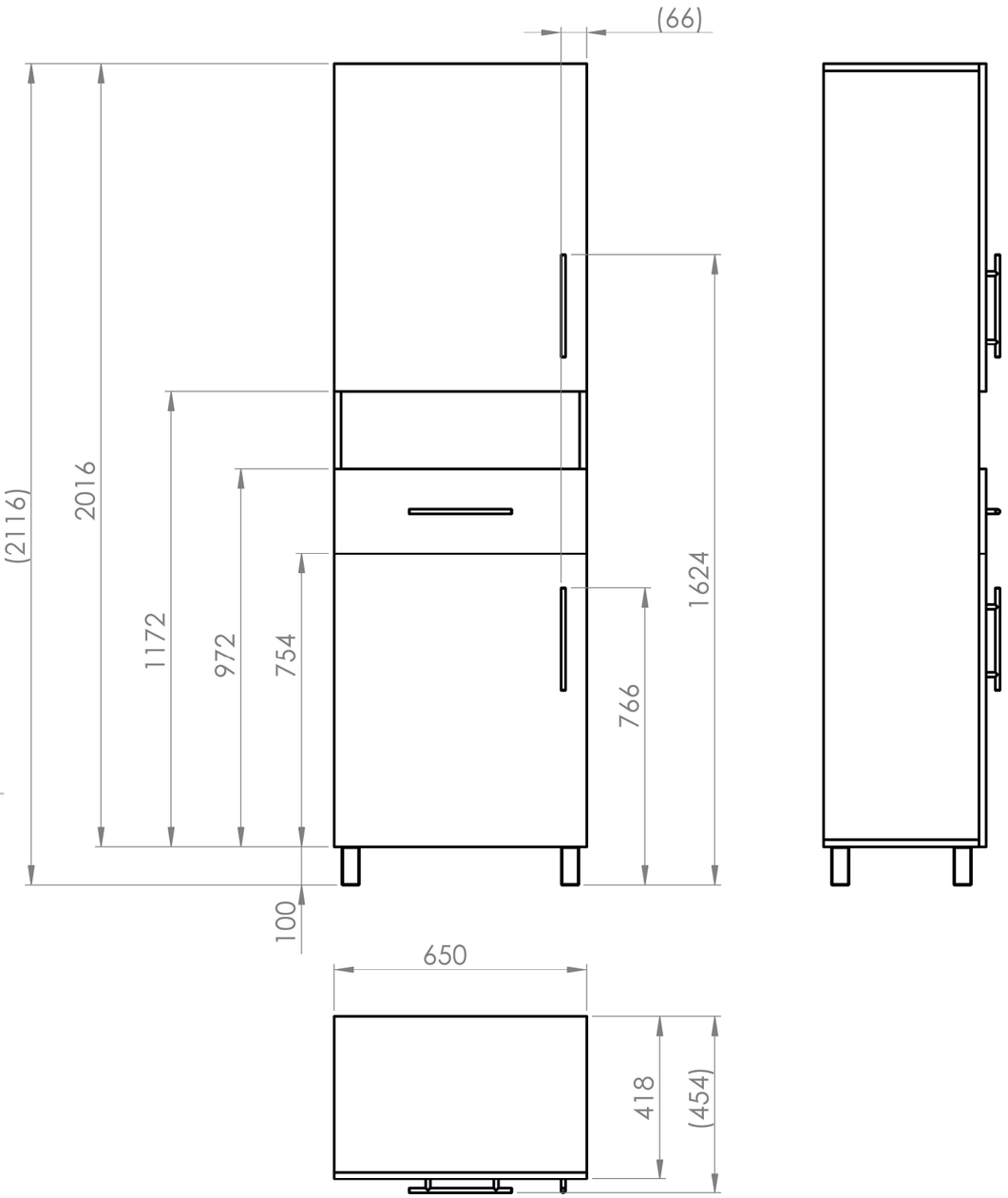

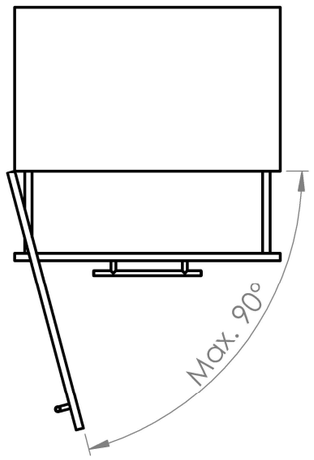

1) Lamino desky tl. 18mm - Dekor dub nebraska
2) Dekor dub nebraska i na vnitří straně dvířek
3) Veškeré hrany ABS 1mm - Dub nebraska
4) výškově nastavitelné nohy
5) Otevření dvířek do maximálního ůhlu 90°
6) Dvířka s dotlumem
7) Šuplík s dotlumem
8) Otvory pro vzdušníky zatřít proti vlhkosti

POKUD NENÍ UVEDENO JINAK: JEDNOTKY JSOU V MILIMETRECH DRSNOST: TOLERANCE: LINEÁRNÍ: ÚHLOVÁ:	OPRACOVÁNÍ:		ODSTRANIT OSTRÉ HRANY	NEUPRAVOVAT MĚŘÍTKO VÝKRESU	ZMĚNA
	JMÉNO	DATUM		NÁZEV:	
NAVRHL	Luboš Stránský			Koupelnová skříň	
Tel.	+420 601 572 809				
email	lubos.stransky@seznam.cz				
VÝROBA					
Z. JAKOSTI			MATERIÁL: Lamino	Č. VÝKRESU	A3
			HMOTNOST:	MĚŘÍTKO: 1:15	LIST 1 Z 1 LISTŮ