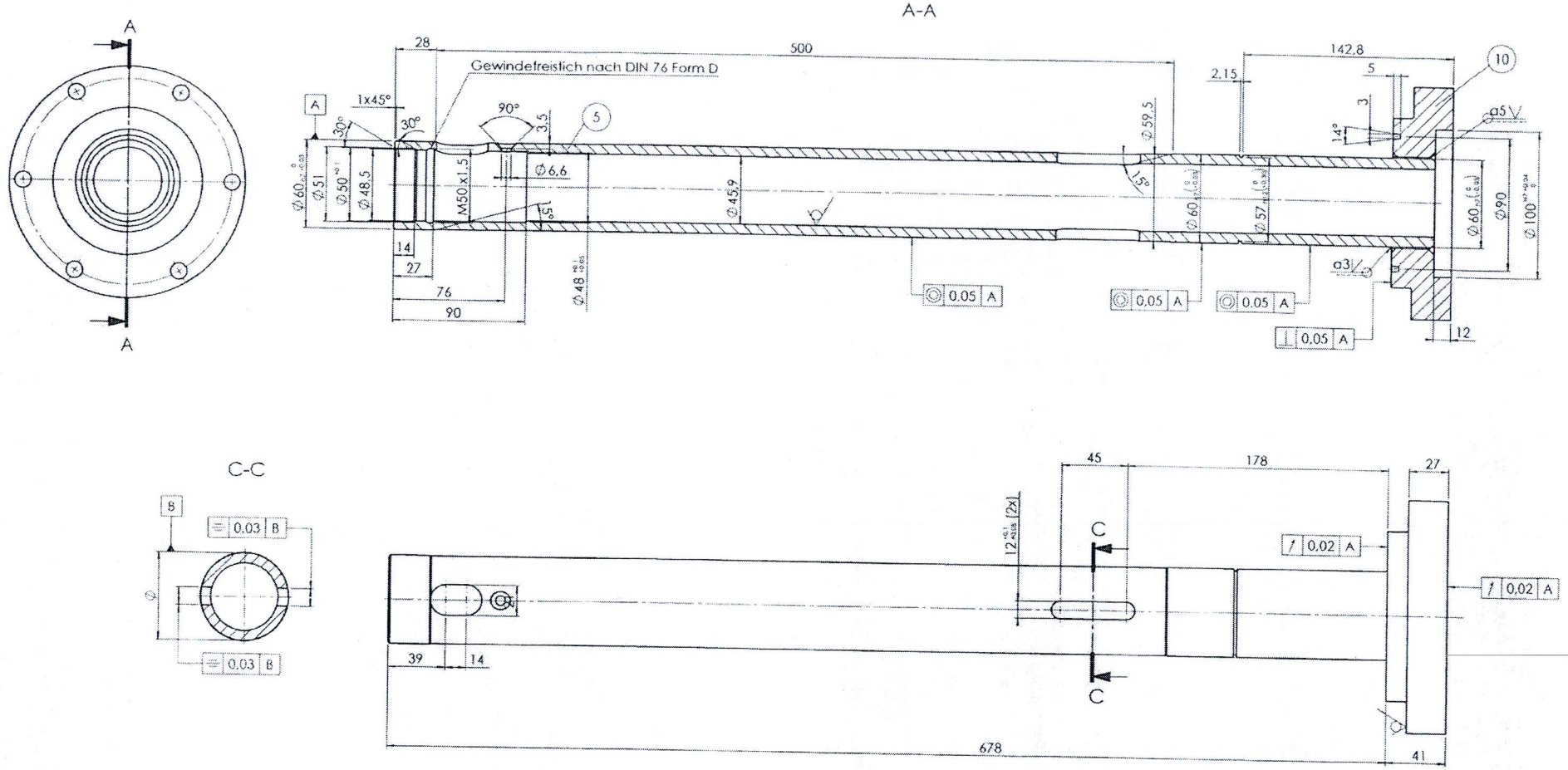

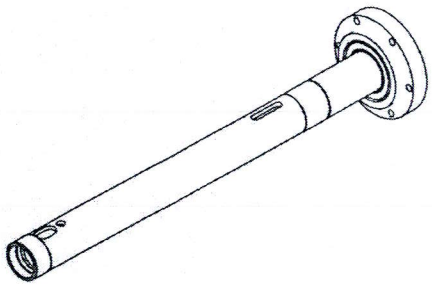

Kanten und Bohrungen sauber entgraten

Ra 3,2

Das Urheberrecht an diesen Zeichnungen und sämtlichen Beilagen verbleibt uns. Ohne unsere schriftliche Genehmigung dürfen sie nicht kopiert oder vervielfältigt, auch nicht dritten Personen, insbesondere Wettbewerbern sowie deren Handlungsgehilfen, mitgeteilt oder zugänglich gemacht werden. Widerrechtliche Benutzung durch den Empfänger, dem die Zeichnungen von uns nur zum persönlichen Gebrauch anvertraut werden, oder Dritte, rechtfertigt zivil- und strafrechtliche Folgen (Ling UWE BGB)

Lehrmaß	Lehrenrunnmaß		Paßmaß	Abmaße	Baumuster/Typ: TN40V -ROHRANTRIEB		
Verteiler: AV M Bachmann			Werkstoff: S. EINZELT.		Benennung: INNENTEIL (SW) SPANNFUTTER		
Allgemeintoleranzen: ISO 2768-mH			Datum	Name	Prüfarbeit-Nr.		
bis 6 / 6 bis 30 / 30 bis 120 / 120 bis 400 / 400 bis 1000 / 1000 bis 2000 / 2000 bis 4000			Bearb. 19.11.2013	Reichhoff	Zchng.-Nr. 548079		Gewicht 10,102
± 0,1 / ± 0,2 / ± 0,3 / ± 0,5 / ± 0,8 / ± 1,2 / ± 2			Oberflächenüberzug DIN 50938-FE//A/14		Maßstab 1:2	Oberfläche DIN/ISO 1302-R2	
Wbv: S.EL.	Hälfte: S. EINZELTEIL				Art.-Nr. YY 548079	Index 01	Blatt 0