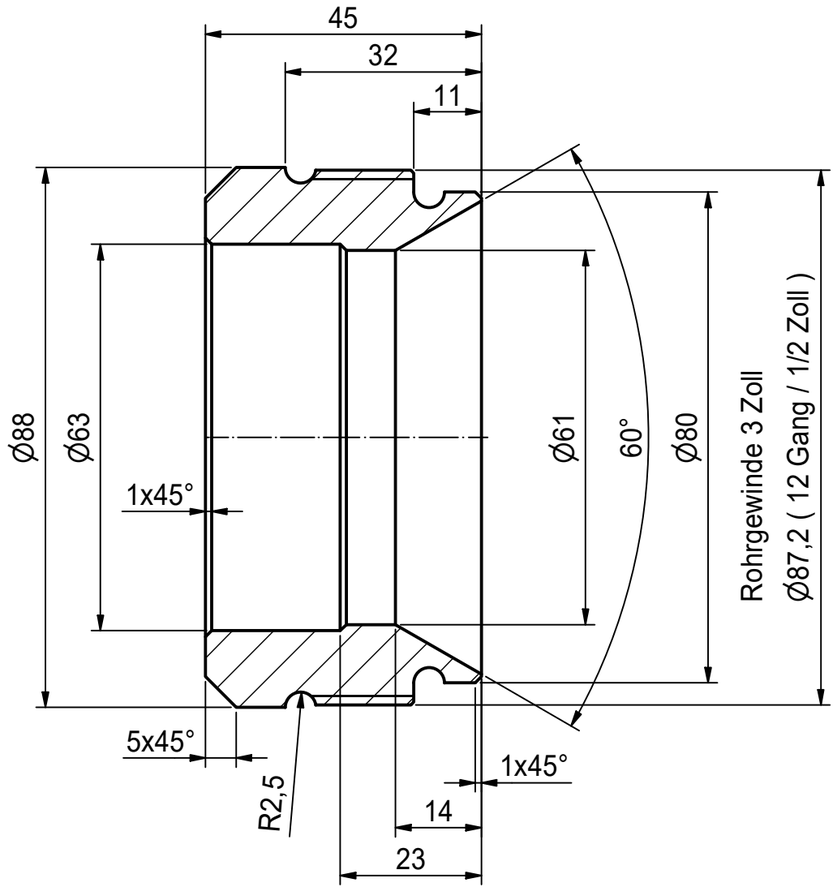

Allgemeintoleranzen fuer
Schweisskonstruktionen
ISO 13920 - BF
Schweissnahtvorbereitung nach
DIN EN ISO 9692-1

Alle scharfen Kanten und
Bohrungen entgratet!
All sharp edges and
drillings deburred!

Vervielfaeltigung, Weitergabe sowie Mitteilung dieses Inhalts sind
untersagt, soweit nicht ausdruecklich gestattet. Zuwiderhandlungen
verpflichten zu Schadenersatz. Alle Rechte vorbehalten.

Allg. Toleranzen nach ISO 2768-m K
Form- und Lagetoleranz ISO 1101, ISO 5459
Oberflaechenbeschaffenheit nach ISO 1302
Passungen ISO 286 Teil 1+2

	Datum	Name
Gezeichnet:	12.09.2022	P. Heinz
Geprueft:	12.09.2022	M. Angenendt
Norm:		

Status	Aenderungen	Datum	Name
0	keine	12.09.2022	P.Heinz

Werkstoff: 1.0038

Massstab: 1:

Abmessungen: 3 Zoll L=45

Bezeichnung:

Rohrdurchführung

Zeichn.-Nr.: K8191

1

A3

Ursprung:

Ersetzt durch: