A-A

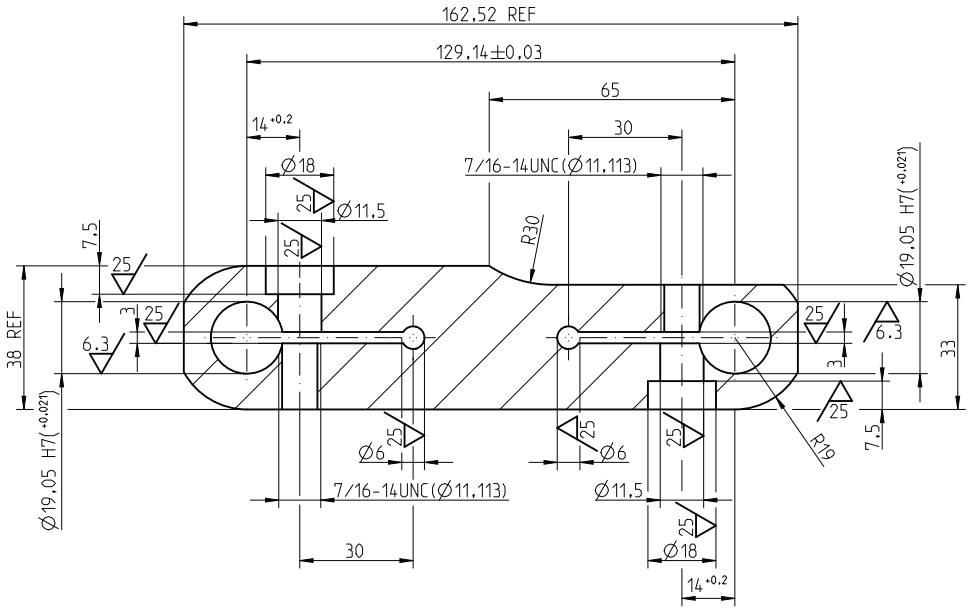

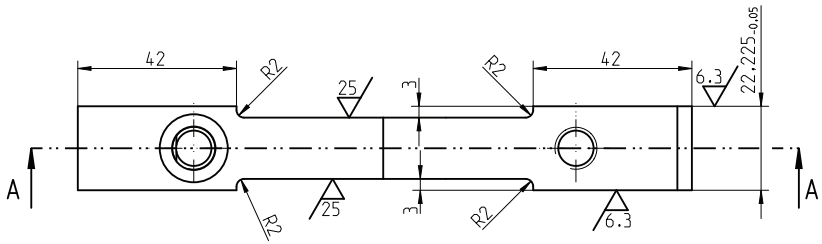

Hier mit Lieferantenkennzeichen -
Artikel Nr. & Aenderungsindex versehen

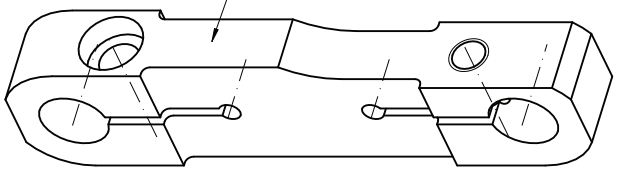

Aussenkontur
lasergebrannt

A	31.01.2013	SENKUNG GEAENDERT VON 5.5 AUF 7.5 mm	WALLSTEIN	0
	Datum	Aenderung	Name	Q

Der Inhalt dieser technischen Unterlage enthaelt Betriebsgeheimnisse der GPS Glasproduktions-Service GmbH. Ihr Empfaenger hat die Unterlage vertraulich zu behandeln und darf sie bzw.ihren Inhalt weder vervielfaeltigen noch Dritten zugaenglich machen, noch fuer eigene Zwecke -es sei denn zur Ausfuehrung eines Auftrages der GPS Glasproduktions-Service GmbH- in irgendeiner Weise verwerten. Ebenso ist jedweder Verkauf von Teilen, die auf dieser Grundlage gefertigt sind, an Dritte untersagt.

Alle Kanten ohne Massangaben 0.2-0.3mm gebrochen.Werkstueck mit Lieferantenkennzeichen, Art.Nr. und Aenderungsindex versehen.

Allgemeintoleranz
ISO 2768-mH

M: 1:1	Werkstoff: C60R		Model-Nr.:
	Datum	Name	Artikel-Nr:
Bearb.:	12.04.2010	SCHULZ	07110057
EPhase	Freigegeben		

IS-MASCHINE
GELENKHEBEL
FORMEN OEFFNEN & SCHLIESSEN

Blatt 1 von 1

DIN A2 Pro/E

Z-Nr: 07110057 A

Inter.-Nr.:

Ers.f:

Gruppen-Nr.:

GPS Glasproduktions-Service GmbH