Řez A-A
M 1:50

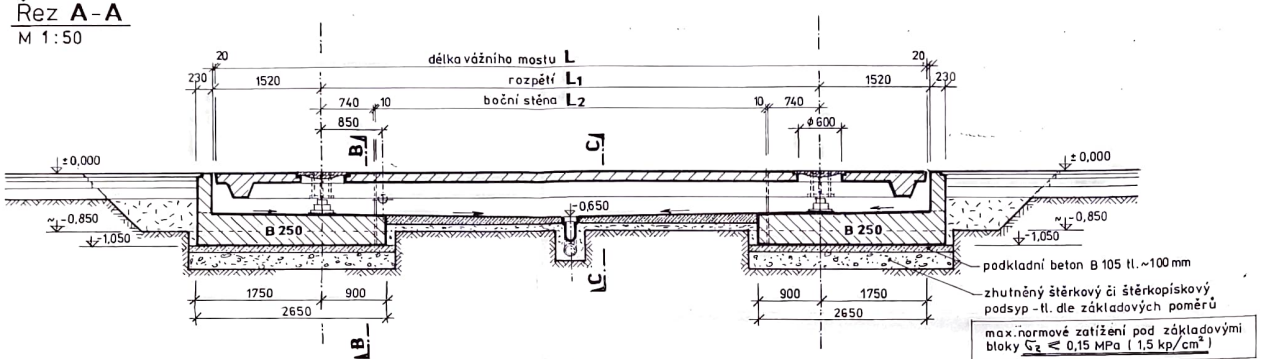

Půdorys
M 1:50

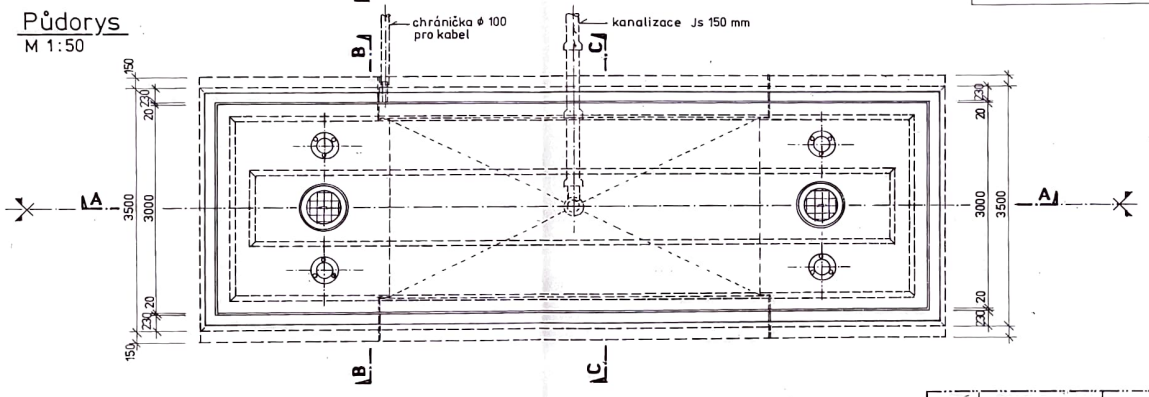

Řez B-B
M 1:25

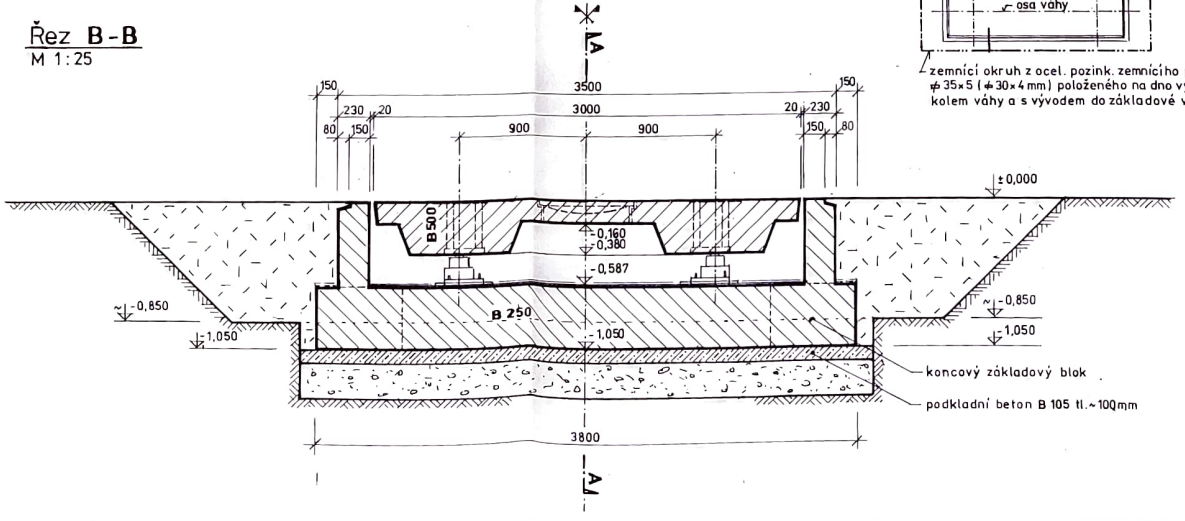

Řez C-C
M 1:25

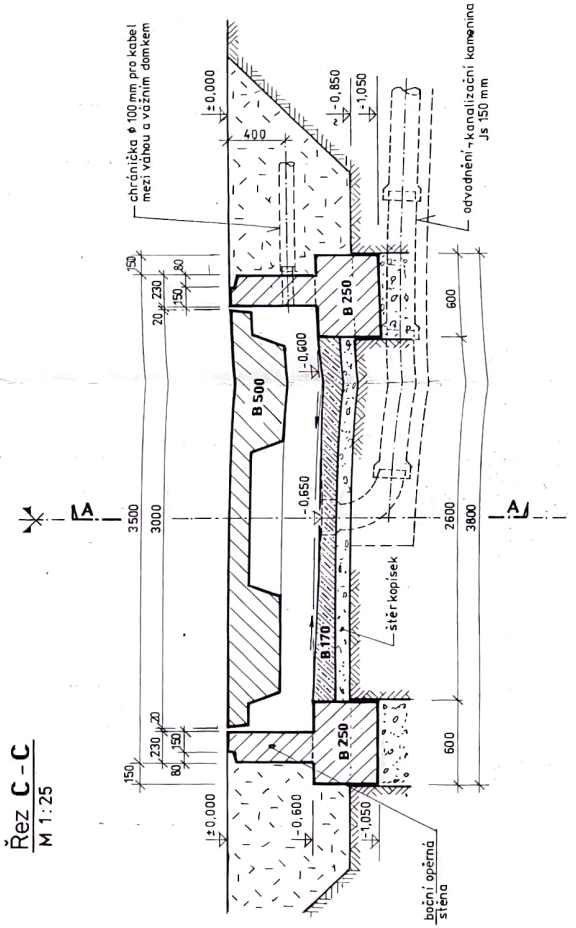

VÁŽNÍ MOST DÉLKY L [mm]	L1 [mm]	L2 [mm]
10 000	7000	5500
9 000	6000	4500
8 000	5000	3500

Weitergabe sowie Vervielfältigung dieser Unterlage ist nicht gestattet. Alle Eigentums- und Urheberrechte verbleiben bei CARL SCHENCK AG.

Zchg. Nr. Auftraggeber

Gruppen-Zchg. Nr.

Allgemeintoleranzen mittel DIN 7168/1 B DIN 8570 II A DIN 2310 GT ... DIN ...

Oberfläche DIN ISO 1302 DIN 4768

Maßstab im Original 1:50, 1:25

Gewicht kg

Stoff-Nr.

Werkstoff

Sachform-Schl.

Fert.-Schl.

	Datum	Name
Bearb.	30.12.92	Ing. SÁGL
Gepr.		
Norm		
Vervielfältigung		Format d. Orig. 2

Benennung (2. Zeile für Fremdsprache)

SILNIČNÍ VÁHA DFT-EP 8÷10×3 m
Přehledný výkres

SCHENCK
CARL SCHENCK AG
Postfach 40 18 D-6100 Darmstadt 1

Zeichnung Nr. D 001

Blatt 2

Bl.

Zust. | Änderung | Datum | Name | Urspr. | Ers. für | Ers. durch