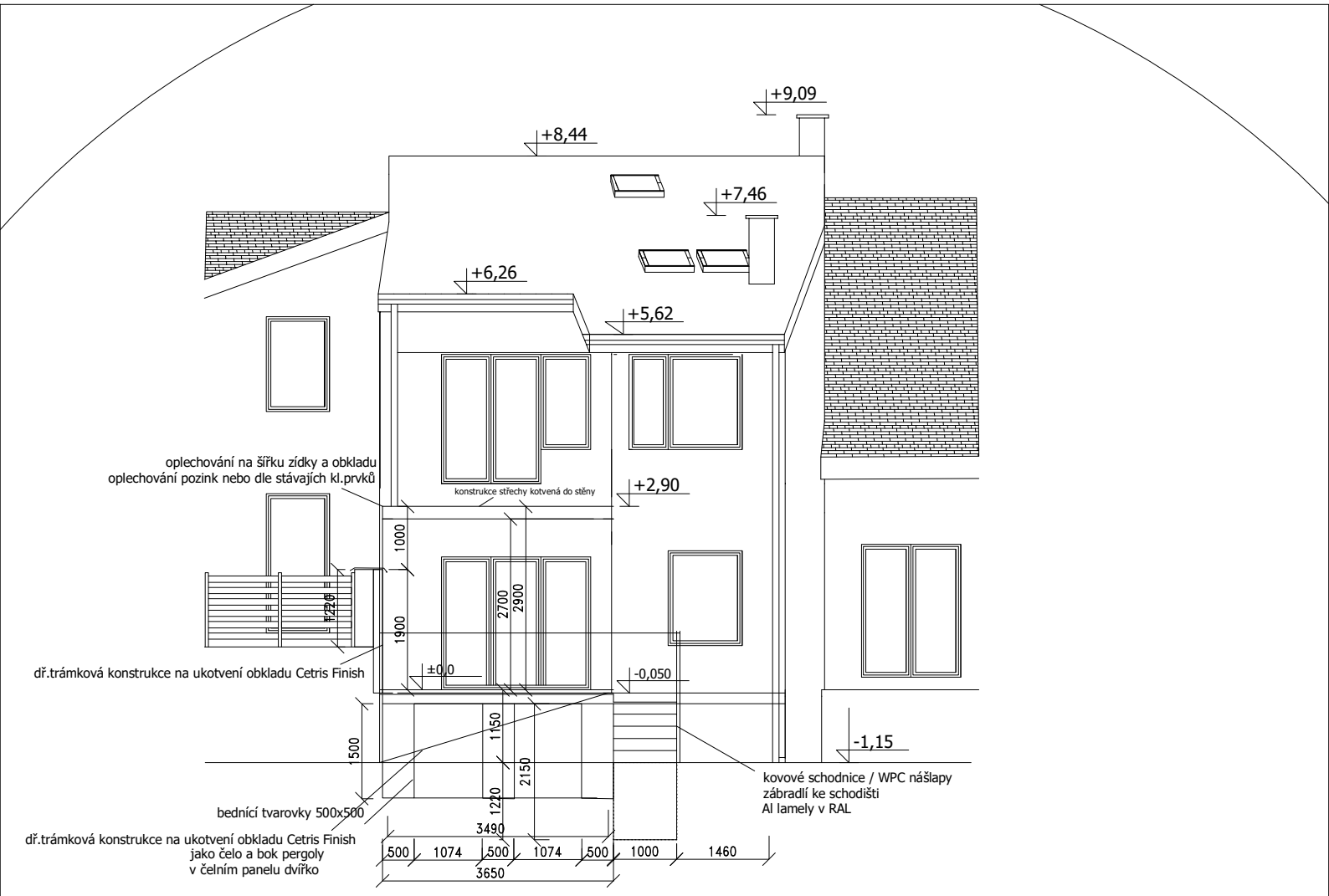
+9,09
+8,44
+7,46
+6,26
+5,62
+2,90
oplechování na šířku zídky a obkladu
oplechování pozink nebo dle stávajích kl.prvků
konstrukce střechy kotvená do stěny
1000
1900
2700
2900
dř.trámková konstrukce na ukotvení obkladu Cetris Finish
±0,0
-0,050
1150
1500
2150
1220
-1,15
kovové schodnice / WPC nášlapy
zábradlí ke schodišti
Al lamely v RAL
bednící tvarovky 500x500
dř.trámková konstrukce na ukotvení obkladu Cetris Finish
jako čelo a bok pergoly
v čelním panelu dvířko
3490
500
1074
500
1074
500
1000
1460
3650

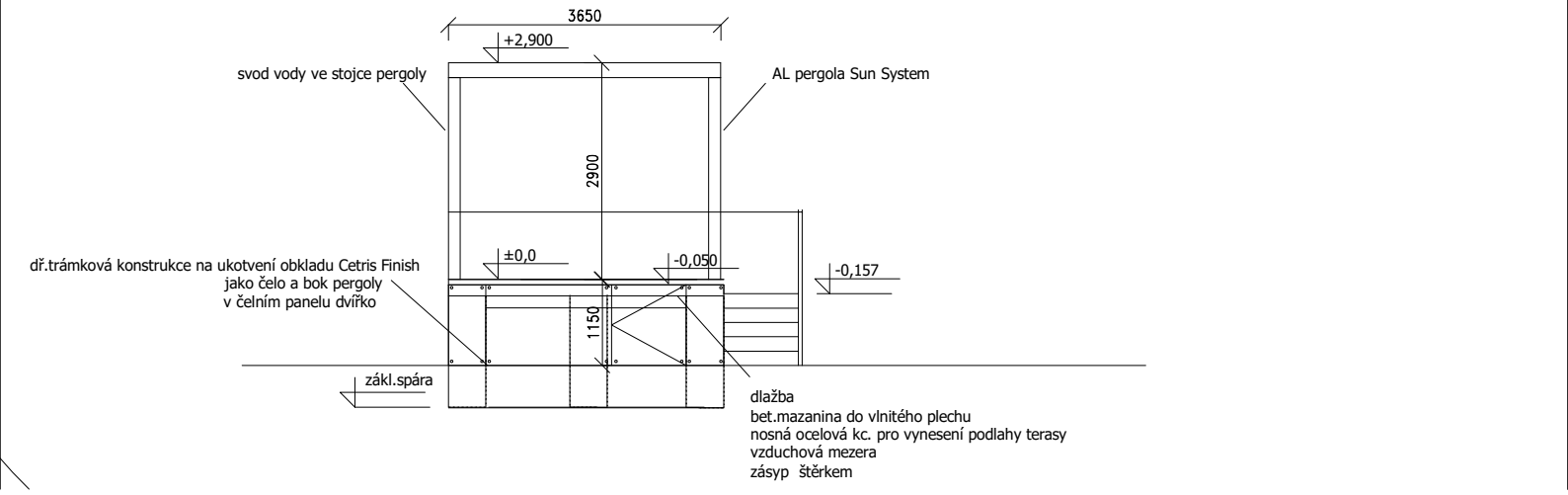
3650
+2,900
svod vody ve stojce pergoly
AL pergola Sun System
2900
dř.trámková konstrukce na ukotvení obkladu Cetris Finish
jako čelo a bok pergoly
v čelním panelu dvířko
±0,0
-0,050
-0,157
1150
zákl.spára
dlažba
bet.mazanina do vlnitého plechu
nosná ocelová kc. pro vynesení podlahy terasy
vzduchová mezera
zásyp štěrkem