DETAIL UKOTVENÍ VENKOVNÍHO SLOUPKU M 1:10

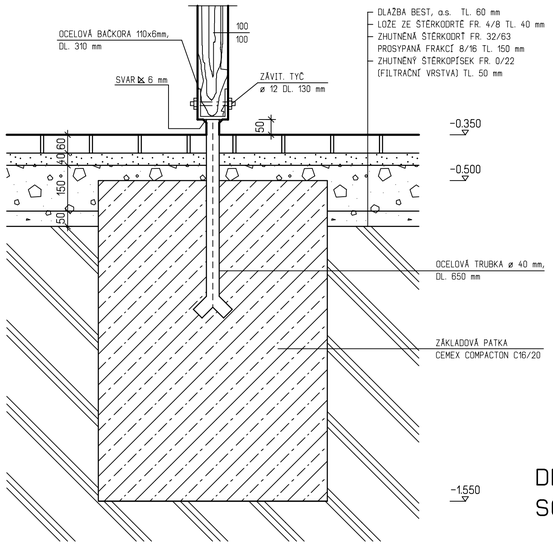

DETAIL PŘEKLAD A VĚNEC M 1:10

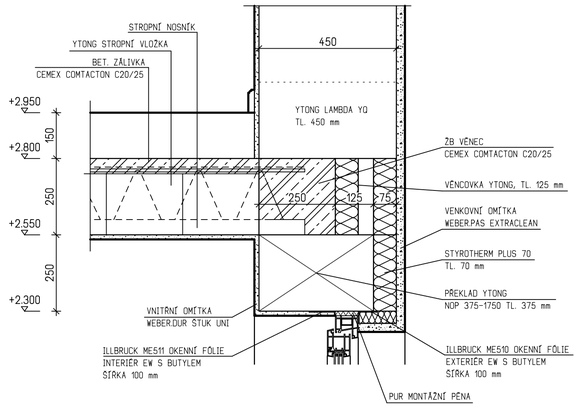

DETAIL UKONČENÍ STŘECHY U HŘEBENE M 1:10

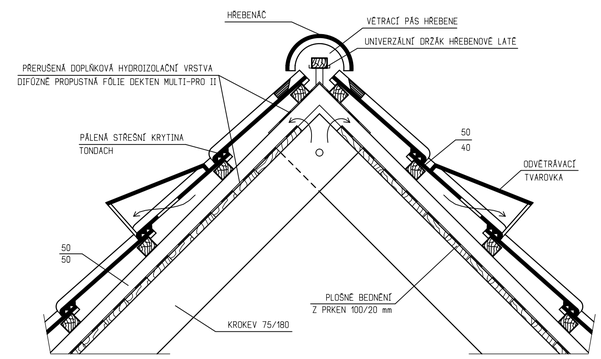

LEGENDA MATERIÁLŮ (VÝPIS TVÁRNIC VIZ. TECHNICKÁ ZPRÁVA)

- OBVODOVÉ ZDIVO YTONG LAMBDA YQ TEPELNĚIZOLAČNÍ TVÁRNICE P2-300, PDK NA YTONG TENKOVRSTVOU ZDÍCÍ MALTU YTONG
- VÁPENOPÍSKOVÉ TVÁRNICE SILKA S20-2000, PD, NA TENKOVRSTVOU ZDÍCÍ MALTU SILKA PEVNOSTI M5
- PŘÍČKOVÉ ZDIVO YTONG PŘESNÉ PŘÍČKOVKY P2-500 NA YTONG TENKOVRSTVOU ZDÍCÍ MALTU YTONG NENOSNÉ PŘÍČKY ALT. RIGIPS HABITO H
- ZDIVO Z CP 290x140x65 mm, P20 NA MALTU MC 5
- ŽELEZOBETON CEMEX COMTACTON C20/25
- ZPĚTNÉ ZÁSYPY ZHUTNIT PO 20 cm VRSTVÁCH NA 0,2 MPa
- BEST, a.s. - ZTRACENÉ BEDNĚNÍ TL. 400 mm (400x250x500 mm) A TL. 300 mm (300x250x500 mm) VYPLNĚNÉ BETONEM CEMEX COMPACTON C16/20 A VYZTUŽENÉ VÝZTUŽÍ R⌀10 á 500 mm
- PROSTÝ BETON CEMEX COMPACTON C16/20
- ŠTĚRKOVÝ NÁSYP
- ROSTLÁ ZEMINA

DETAIL SCHODIŠTĚ M 1:25

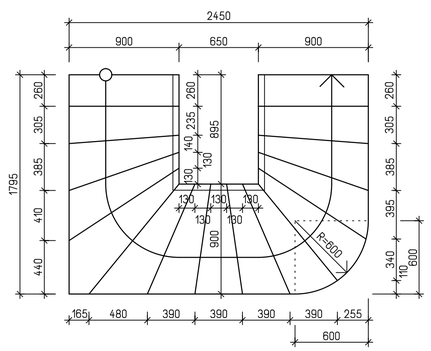

PŮDORYS ŽB SCHODIŠTĚ S OBKLADEM A ZÁBRADLÍM OD FIRMY JAP spol. s r.o.
ALT. SAMONOSNÉ INTERIÉROVÉ SCHODIŠTĚ OD FIRMY JAP spol. s r.o.,
SPECIFIKACE VIZ. PŘÍLOHA TECHNICKÉ ZPRÁVY.

DETAIL UKONČENÍ STŘECHY U OKAPU M 1:10

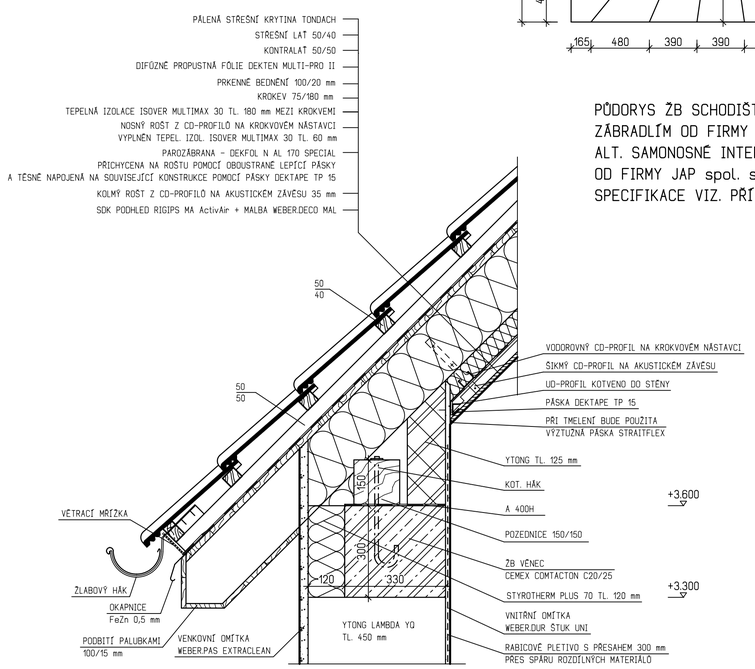

ŘEZ A-A

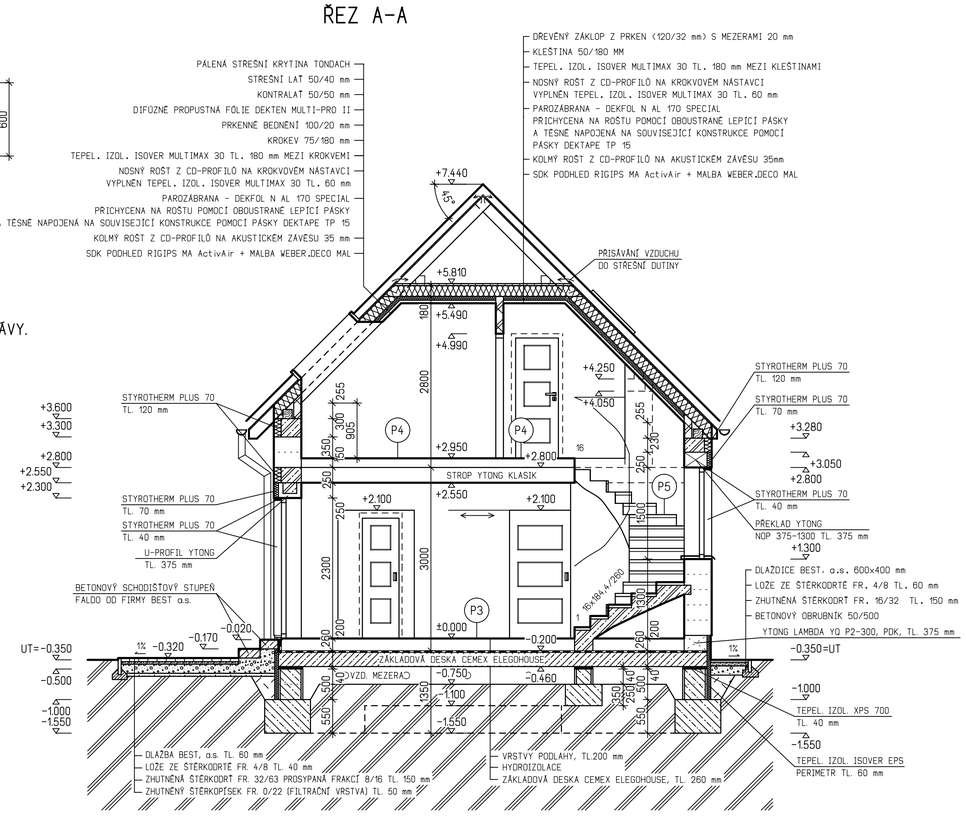

POZNÁMKA

- SKLADBY PODLAH JSOU UVEDENY V TECHNICKÉ ZPRÁVĚ.
- PŘEKLADY NAD OKENNÍMI A DVEŘNÍMI OTVORY V OBVODOVÉM ZDIVU JSOU NAVRŽENY TYPOVĚ YTONG, TEPELNĚ IZOLOVANÉ NEBO SILKA - VIZ. STATIKA.
- PRO ZLEPŠENÍ TEPELNÝCH VLASTNOSTÍ PŘEKLADŮ SE NADPRAŽÍ A OSTĚNÍ Z VENKOVNÍ STRANY OPATŘÍ TEPELNOU IZOLACÍ STYROTHERM PLUS 70 TL. 40 mm.
- ŽELEZOBETONOVÉ VĚNCE V ÚROVNÍ STROPU JSOU PŘEKRYTY VĚNCOVKOU YTONG TL. 125 mm A TEPELNOU IZOLCÍ STYROTHERM PLUS 70 TL. 50 mm NEBO TEPELNOU IZOLACÍ STYROTHERM PLUS 70 TL. 70 mm A VĚNCOVKOU YTONG TL.125 mm - VIZ STATIKA.
  - VĚNCOVKA YTONG - PÓROBETONOVÁ TVÁRNICE P4-550 TL. 50 mm A TEPELNÁ IZOLACE EPS GRAFIT TL. 75 mm.
    NAD PŘEKLADEM P4 BUDE VĚNCOVKA VE VĚNCI STROPNÍ KONSTRUKCE NAHRAZENA TEPELNOU IZOLACÍ STYROTHERM PLUS 70 TL. 120 mm - VIZ. STATIKA.
- ŽELEZOBETONOVÉ VĚNCE POD POZEDNICEMI JSOU IZOLOVÁNY TEPELNOU IZOLACÍ STYROTHERM PLUS 70 TL. 120 mm, VE ŠTÍTECH VĚNCOVKOU YTONG TL. 125 mm A TEPELNOU IZOLACÍ STYROTHERM PLUS 70 TL. 50 mm - VIZ. STATIKA.
- ŽELEZOBETONOVÉ MONOLITICKÉ SCHODIŠTĚ S DŘEVĚNÝM OBKLADEM A ZÁBRADLÍM JAP spol. s r.o., LZE VARIANTNĚ NAHRADIT SEGMENTOVÝM NEBO SCHODNICOVÝM SCHODIŠTĚM OD FIRMY JAP spol. s r.o., SPECIFIKACE VIZ. PŘÍLOHA TECHNICKÉ ZPRÁVY NUTNO VŠAK DOŘEŠIT STAVEBNÍ PŘIPRAVENOST DLE POŽADAVKŮ DODAVATELE.
- PRVNÍ ŘADU CIHEL VYZDÍT Z TVAROVEK YTONG LAMBDA YQ P2-300, PDK, TL. 375 mm, NA ZAKLÁDACÍ MALTU TEPELNĚIZOLAČNÍ
- ZÁKLADOVÁ KONSTRUKCE DOMU JE ŘEŠENA V SYSTÉMU CEMEX ELEGOHOUSE
- POD STŘEŠNÍ OKNA OSADIT V DHV ŽLÁBKY Z PLECHOVÝCH PROFILŮ K ODVEDENÍ VODY MIMO OKNA.
- ZPEVNĚNÉ PLOCHY JSOU NAVRŽENY Z DLAŽBY BEST, a.s.
- DVEŘNÍ KŘÍDLA BUDOU POLODRÁŽKOVÉ OSAZENY V BEZOBLOŽKOVÝCH ZÁRUBNÍCH JAP AKTIVE
- !!! UPOZORNĚNÍ !!! PRO SYSTÉMY JAP AKTIVE JSOU NAVRŽENY VELIKOSTI STAVEBNÍCH OTVORŮ VĚTŠÍ NEŽ JE OBVYKLE PRO STANDARTNÍ OBLOŽKOVÉ SYSTÉMY.

HL. INŽENÝR PROJEKTU	ZODP.PROJEKTANT	VYPRACOVAL	KRESLIL
ING. LUBOŠ KÁNĚ	ING. LUBOŠ KÁNĚ	ING. MICHAL VODIČKA	ING. MICHAL VODIČKA

G SERVIS PROJEKTY A BDMT
G SERVIS CZ, s.r.o.
Tiskařská 10/257
108 00 Praha 10
tel.: 236 160 333

MÍSTO STAVBY:
STAVEBNÍK:
DATUM:

STAVBA: RODINNÝ DŮM - DOMINO

ČÁST PROJEKTU : ARCHITEKTONICKÉ A STAV. TECH. ŘEŠENÍ

OBSAH VÝKRESU: REZ A-A

FORMÁT	8 A4
ARCH. Č.	02/2020
STUPEŇ	SŘ
MĚŘÍTKO 1:50 KÓTOVÁNO V mm	ČÍS. VÝK. D.1.1-05