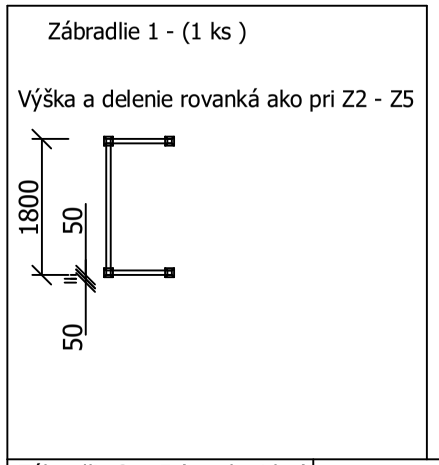

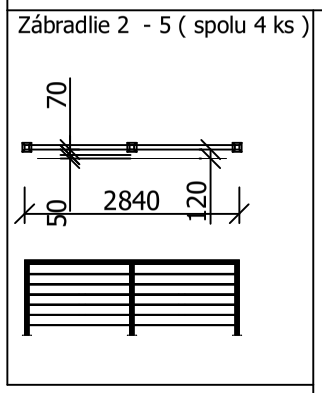

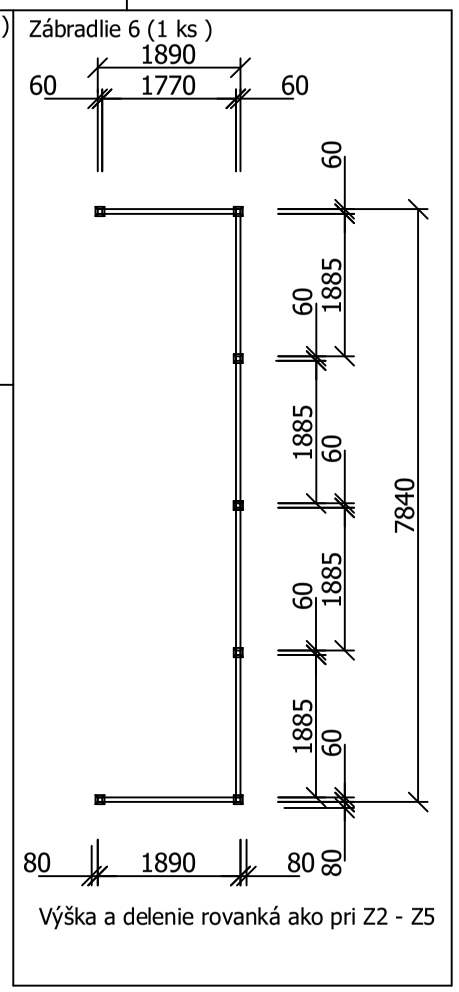

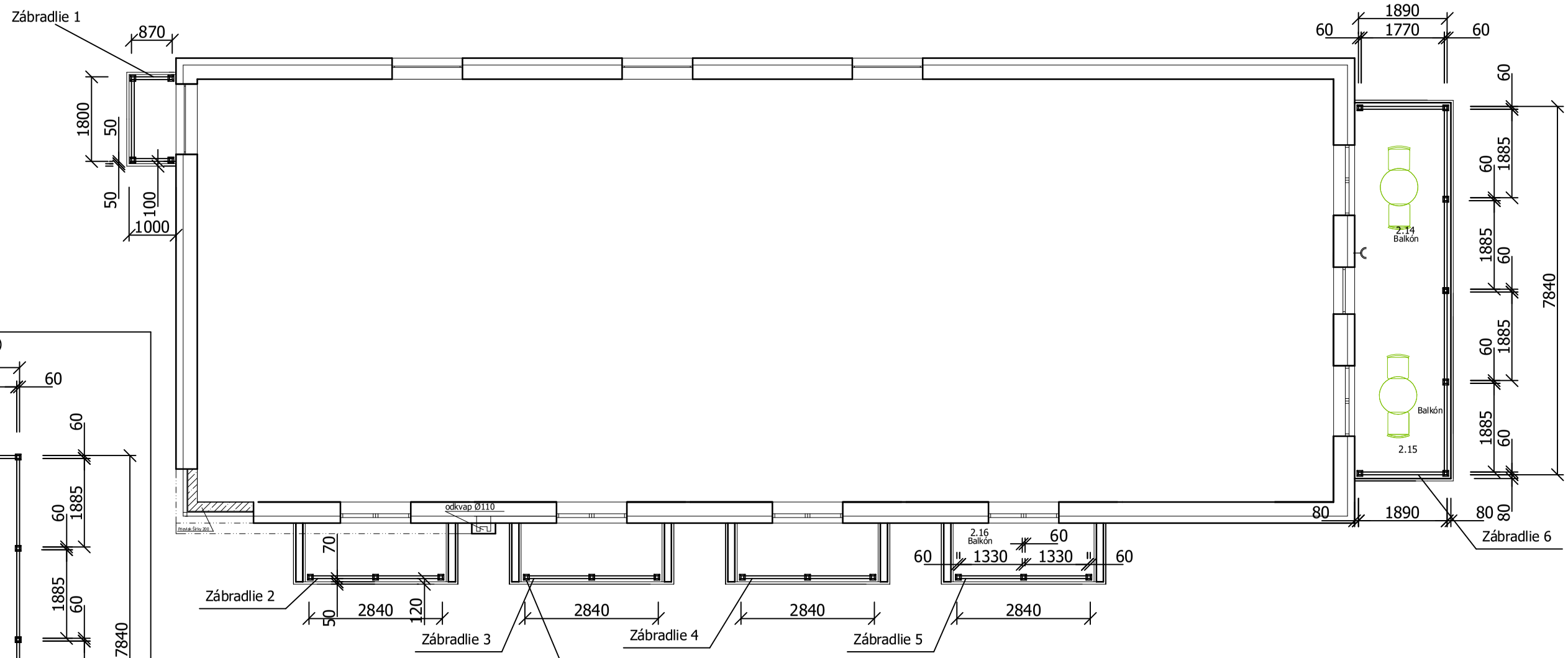

Spodnú plochu kotvy vytmeliť - SIKA Construction D , Kotvy riešiť ako chemické (nie natĺkacie z dôvodu možného zatekania. Matice na skrutkách musia byť okrásne - bicyklové napr. čierne)
Platí pre všetky zábradlia.
Povrchová úprava - žiarové zinkovanie + 2 x krát vrchný náter RAL 7016.
Farba zábradlia RAL 7016 , antracit .

POHĽAD VÝCHODNÝ :