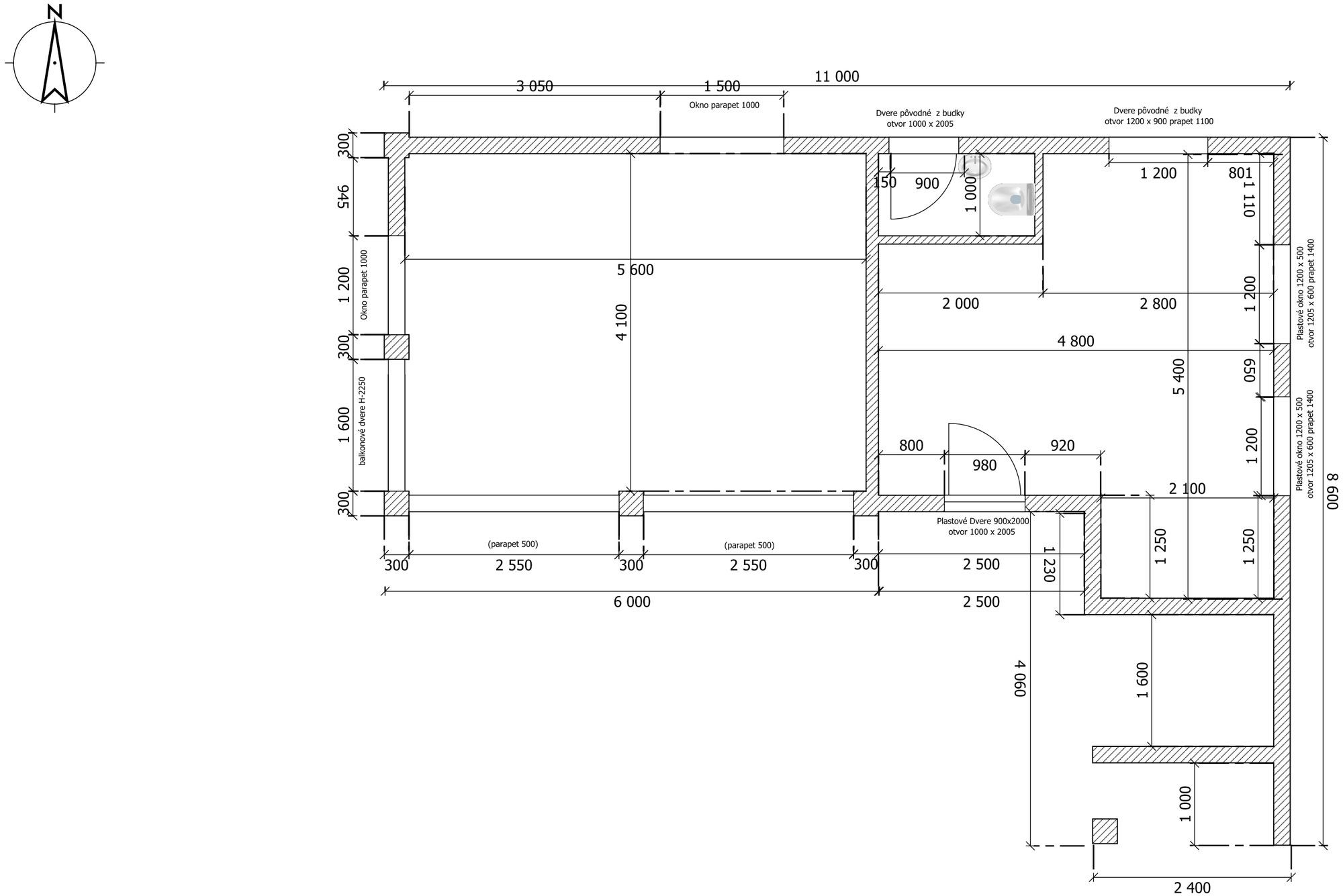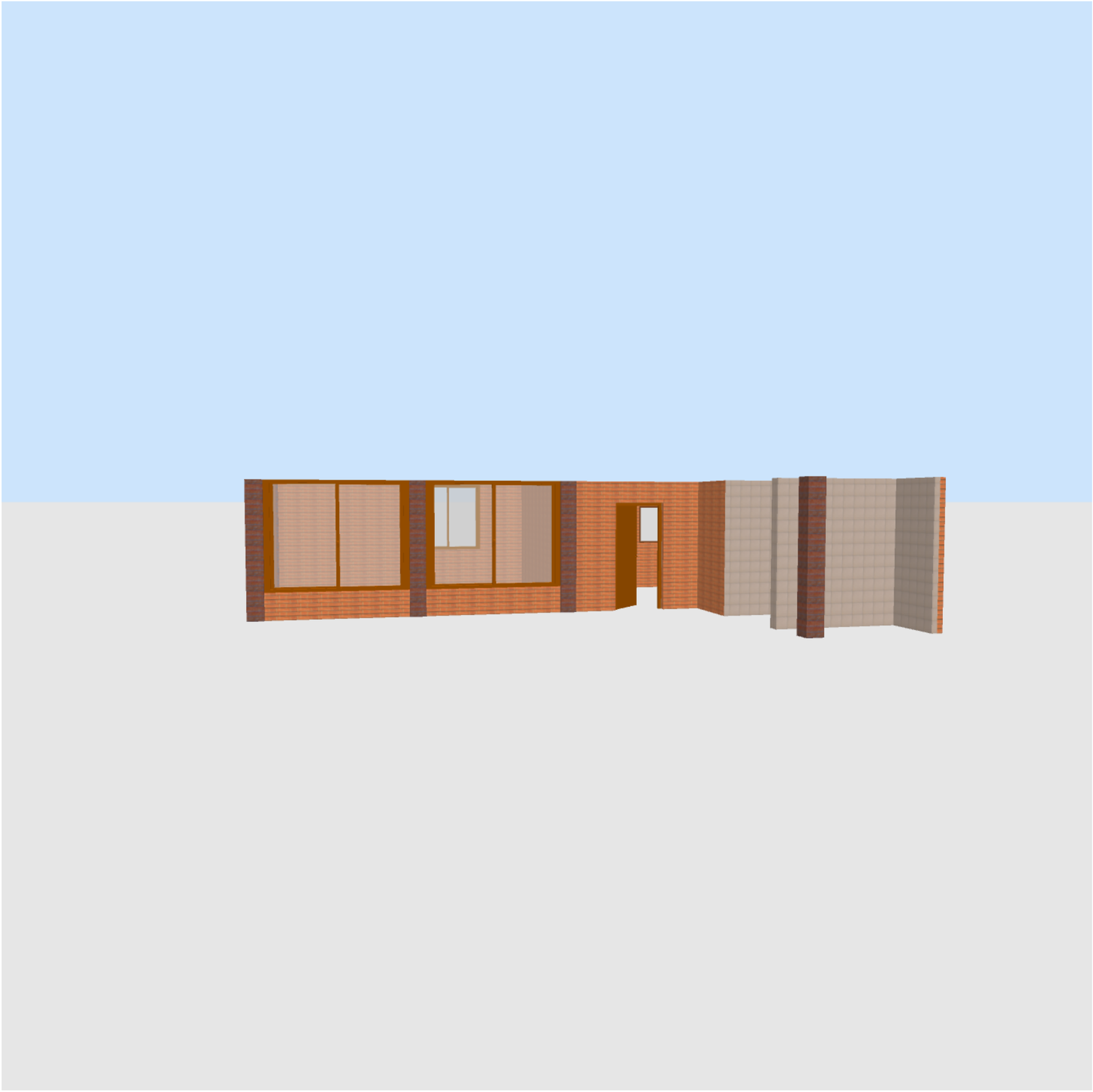
N
11 000
3 050
1 500
Okno parapet 1000
Dvere pôvodné z budky
otvor 1000 x 2005
Dvere pôvodné z budky
otvor 1200 x 900 prapet 1100
300
945
1 200
300
1 600
300
Okno parapet 1000
balkonové dvere H-2250
150
900
1 000
1 200
801
1 110
5 600
4 100
2 000
2 800
1 200
4 800
5 400
650
1 200
800
980
920
2 100
Plastové okno 1200 x 500
otvor 1205 x 600 prapet 1400
Plastové okno 1200 x 500
otvor 1205 x 600 prapet 1400
8 600
Plastové Dvere 900x2000
otvor 1000 x 2005
(parapet 500)
(parapet 500)
300
2 550
300
2 550
300
2 500
6 000
2 500
1 230
1 250
1 250
4 060
1 600
1 000
2 400