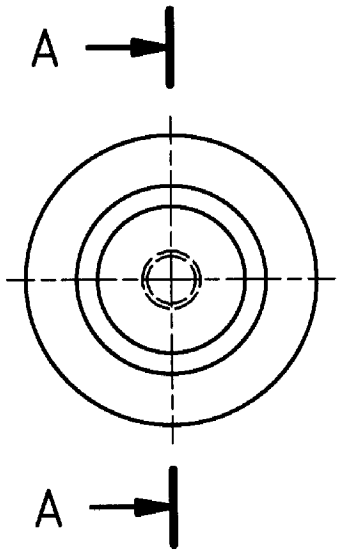

A-A

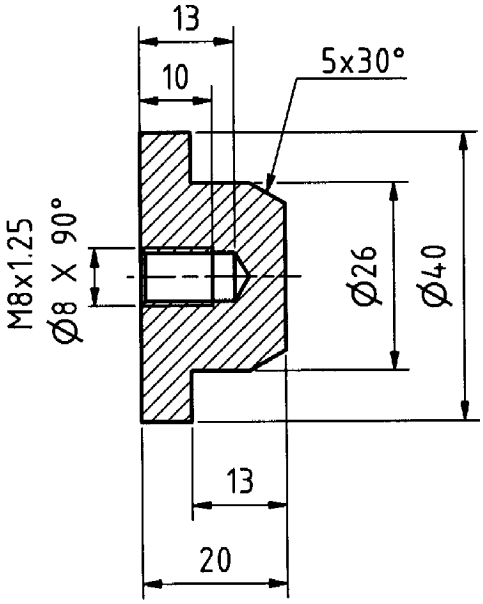

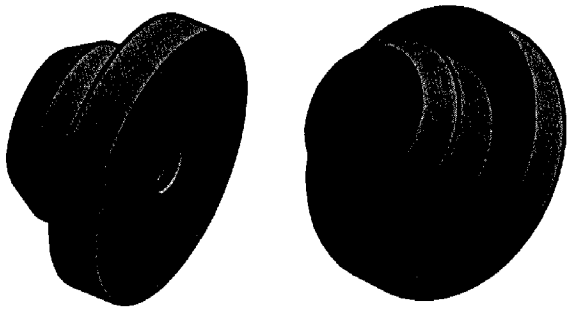

Material: S355 oder S235
Nach Fertigung galvanisch verzinken

Allgemeintoleranzen DIN ISO 2768 - mK		Maßstab: 1 : 1	M
		Gewicht: 0.12 kg	
		Material: Stahl	

	Datum	Name
gezeichnet	21.10.2022	lki
kontrolliert		
Norm		

Kantenausführung DIN ISO 13715 +0,3 -0,3

Revision	Änderung	Datum	Name

Bezeichnung: Halter Druckfeder M8

Zeichnungsnummer: 30007-0058-A

Blatt: 1/1

Format: A4

30007-0058-A Halter Druckfeder M8.idw

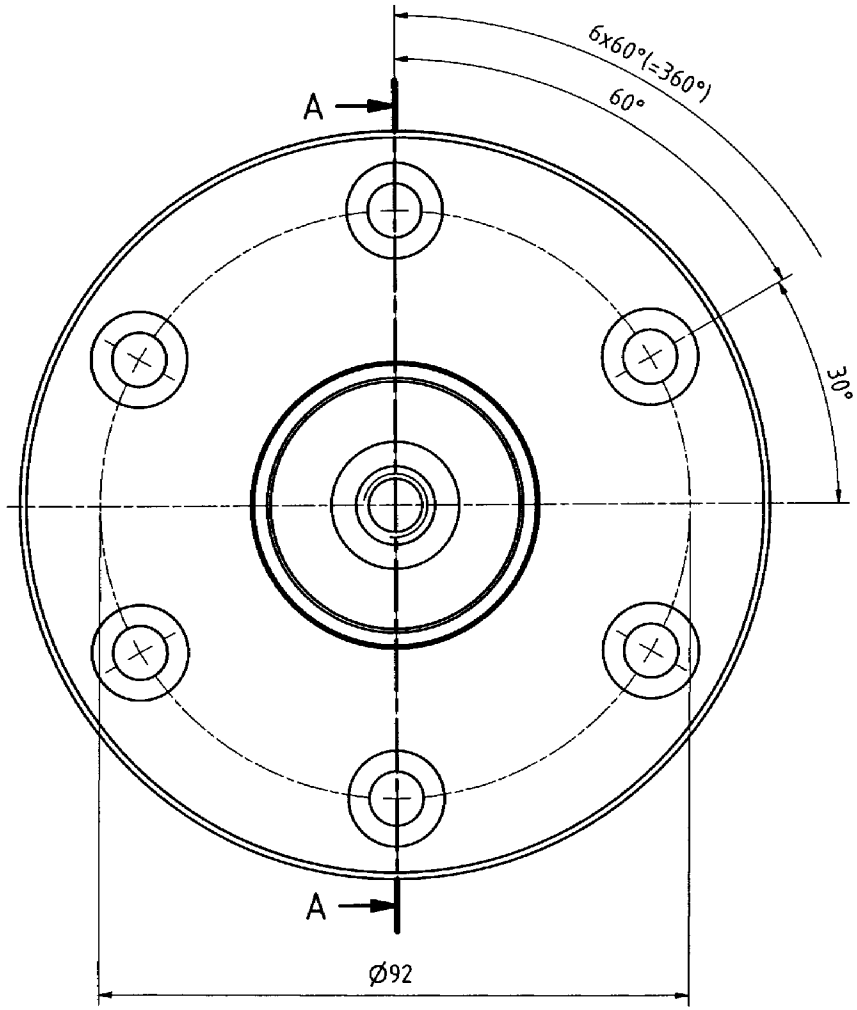

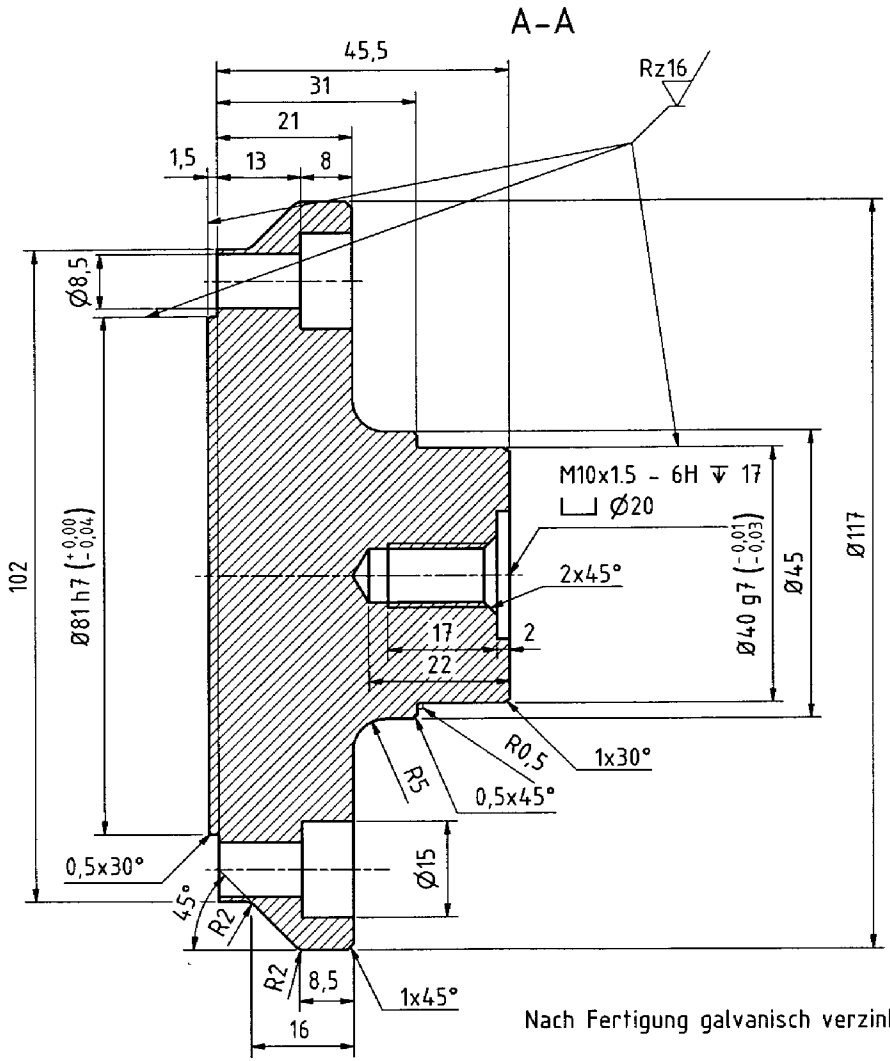

Nach Fertigung galvanisch verzinken (blau)

Rz63

Material: C45

Allgemeintoleranzen DIN ISO 2768 - m		Gewicht: 1,81 kg	Maßstab 1,25:1
	Datum	Name	
	Gezeichnet 11.04.2013	twa	Lagerzapfen
	Kontrolliert		
	Norm		
			20010-231-00-B — 1 — A3
Revision / Änderungen / Datum / Name	T:\20000 - PFW\20010 PFW 1000\20010-200 Trommeln\20010-231-00-B Lagerzapfen.idw		

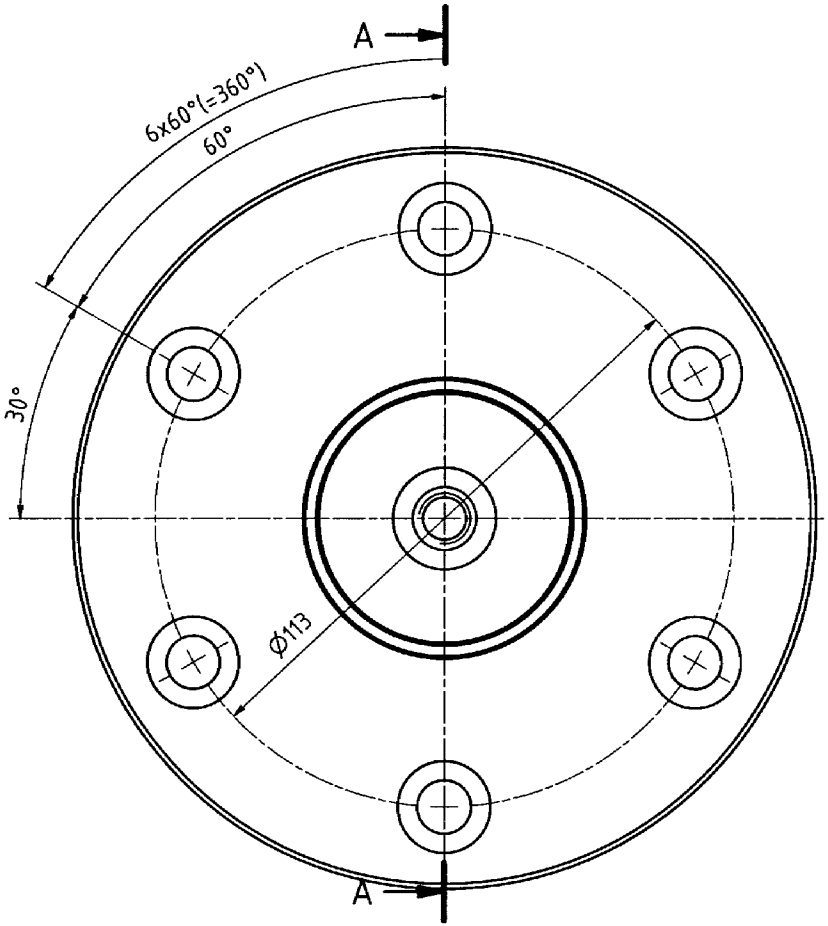

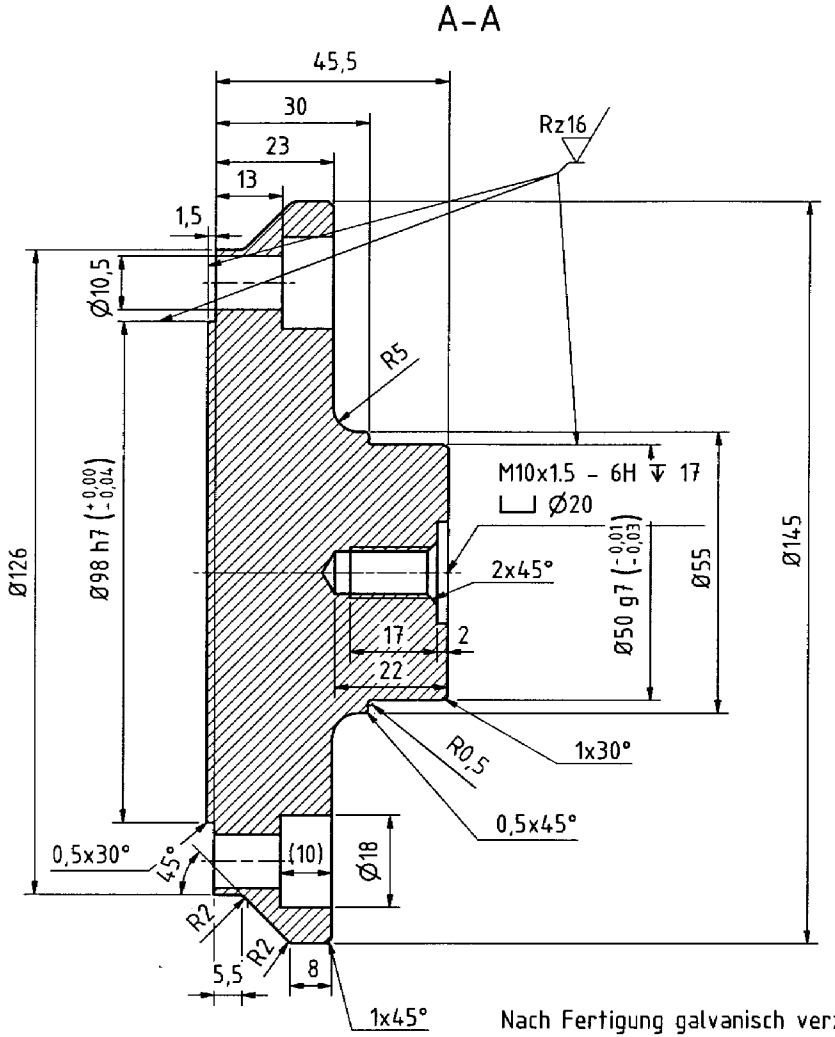

Nach Fertigung galvanisch verzinken (blau)

Rz63

Material: C45

Allgemeintoleranzen DIN ISO 2768 - m		Gewicht: 2,93 kg	Maßstab 1:1
	Datum	Name	
Gezeichnet	24.06.2013	twa	Lagerzapfen
Kontrolliert			
Norm			
			20015-231-00-B — 1 — A3

Revision	Änderungen	Datum	Name	T:\20000 - PFW\20015 PFW 1500\20015-200 Trommeln\20015-231-00-B Lagerzapfen.idw

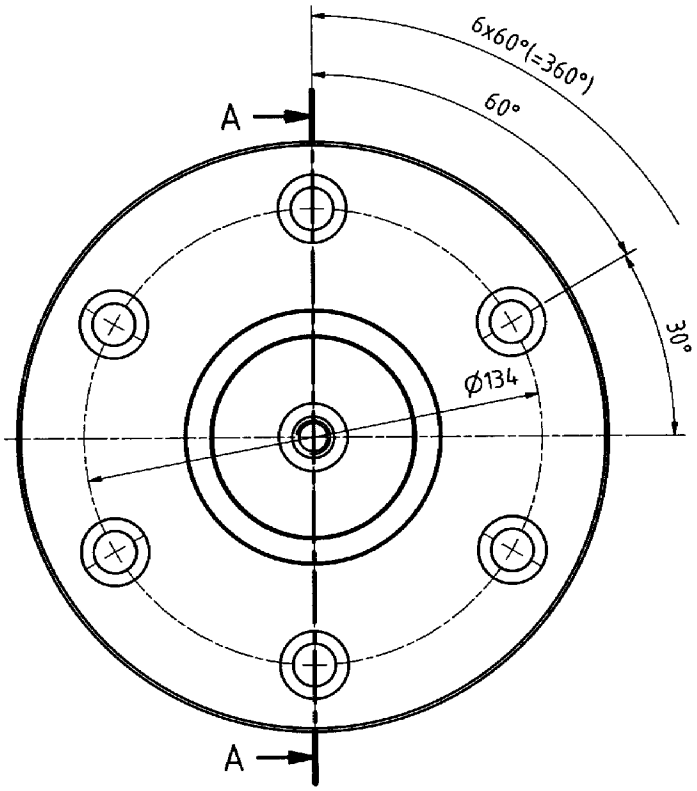

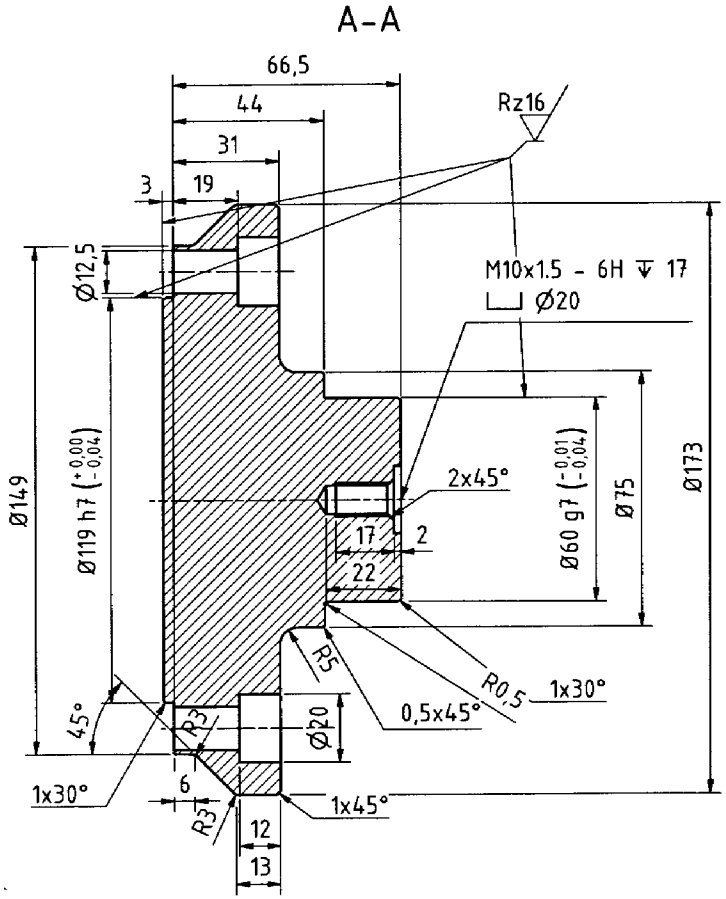

Nach Fertigung galvanisch verzinken (blau)

Rz63

Material: C45

Allgemeintoleranzen DIN ISO 2768 - m		Gewicht: 6,06 kg	Maßstab 1:1,5
	Datum / Name	Lagerzapfen	
Gezeichnet	11.04.2013 / fwa		
Kontrolliert			
Norm			
		20020-231-00-B	1 / A3

Revision	Änderungen	Datum	Name

T:\20000 - PFW\20020 PFW 2000\20020-200 Trommeln\20020-231-00-B Lagerzapfen.idw

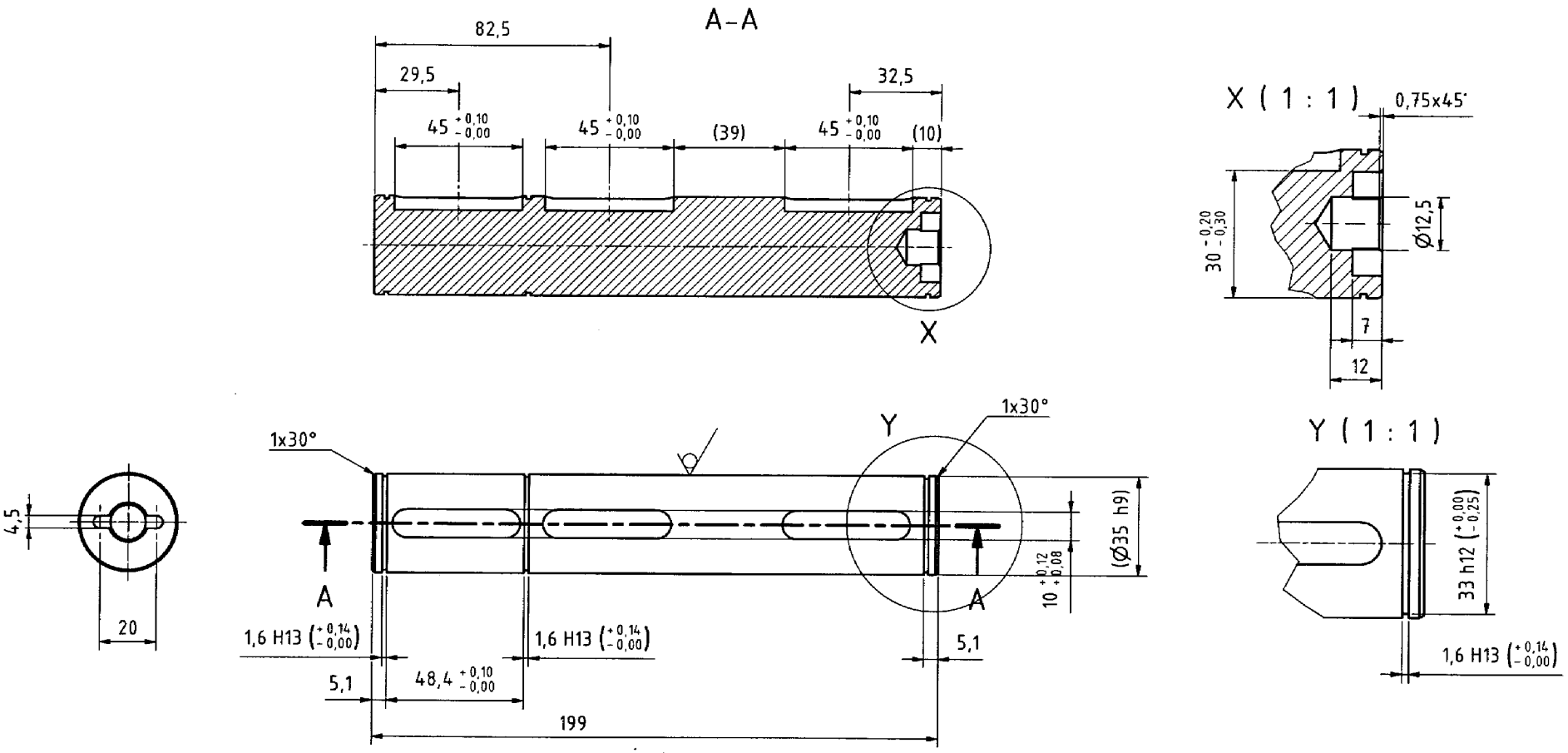

Rz 25

Material: 42CrMo4V
Rund 35h9 blankgezogen

Toleranz derToleranzen und Bemaßung geändert--kaz--2021-12-29

Allgemeintoleranzen DIN ISO 2768 - m		Gewicht: 1,43 kg	Maßstab 1:1,5
	Gezeichnet: Datum 29.07.2013, Name fwa	Welle	
	Kontrolliert		
	Norm		
		20007-251-00-A	1 / A3

Revision | Änderungen | Datum | Name | T:\20000 - PFW\20007 PFW 0750\20007-200 Trommeln\20007-251-00-A Welle.idw

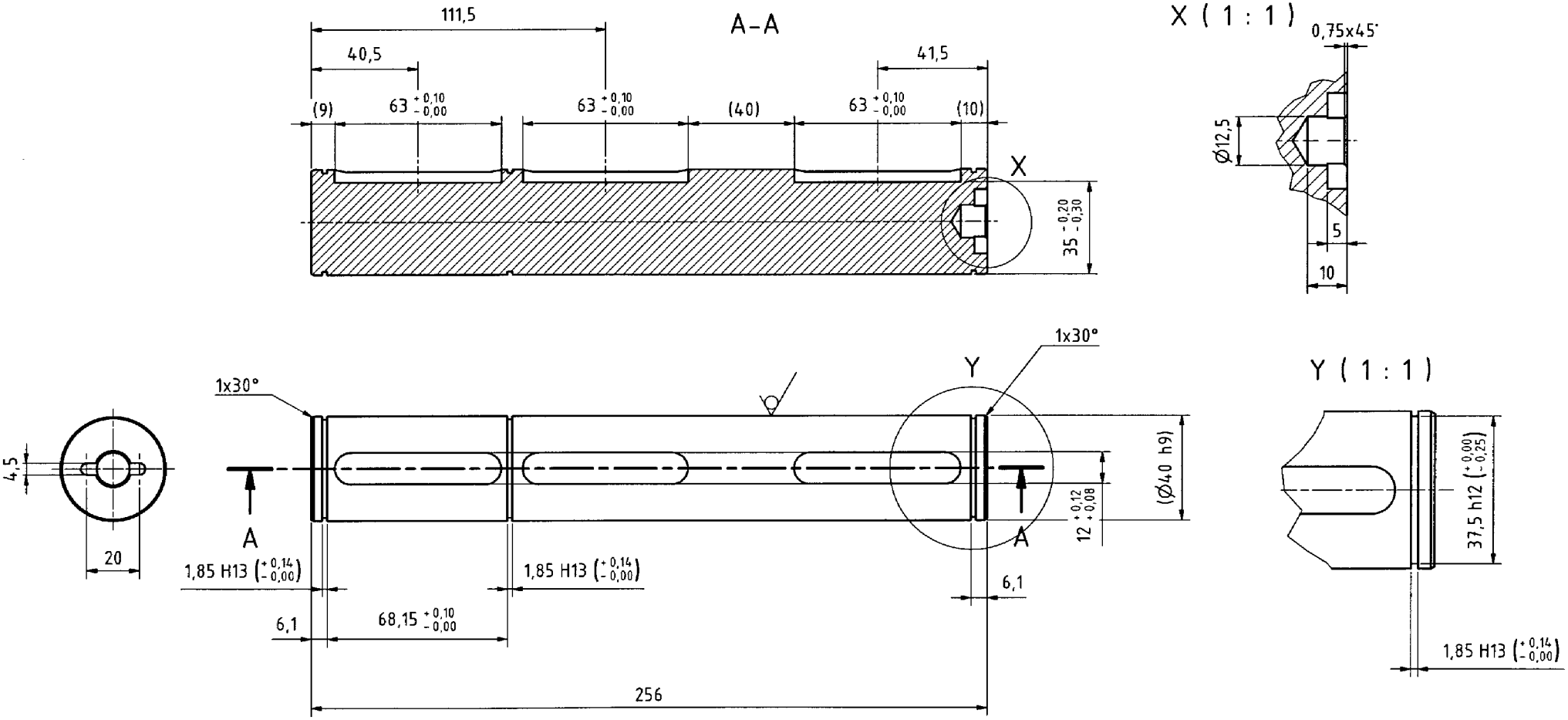

Material: 42CrMo4V
Rund 40h9 blankgezogen

Rz 25

Bemaßung und Toleranzen geändert--2021-12-29--kaz

Allgemeintoleranzen DIN ISO 2768 - m		Gewicht: 2,42 kg	Maßstab 1:1,5
	Datum	Name	
Gezeichnet	11.04.2013	1wa	Welle
Kontrolliert			
Norm			
			20010-251-00-A
			1 / A3

Revision	Änderungen	Datum	Name

T:\20000 - PFW\20010 PFW 1000\20010-200 Trommeln\20010-251-00-A Welle.idw

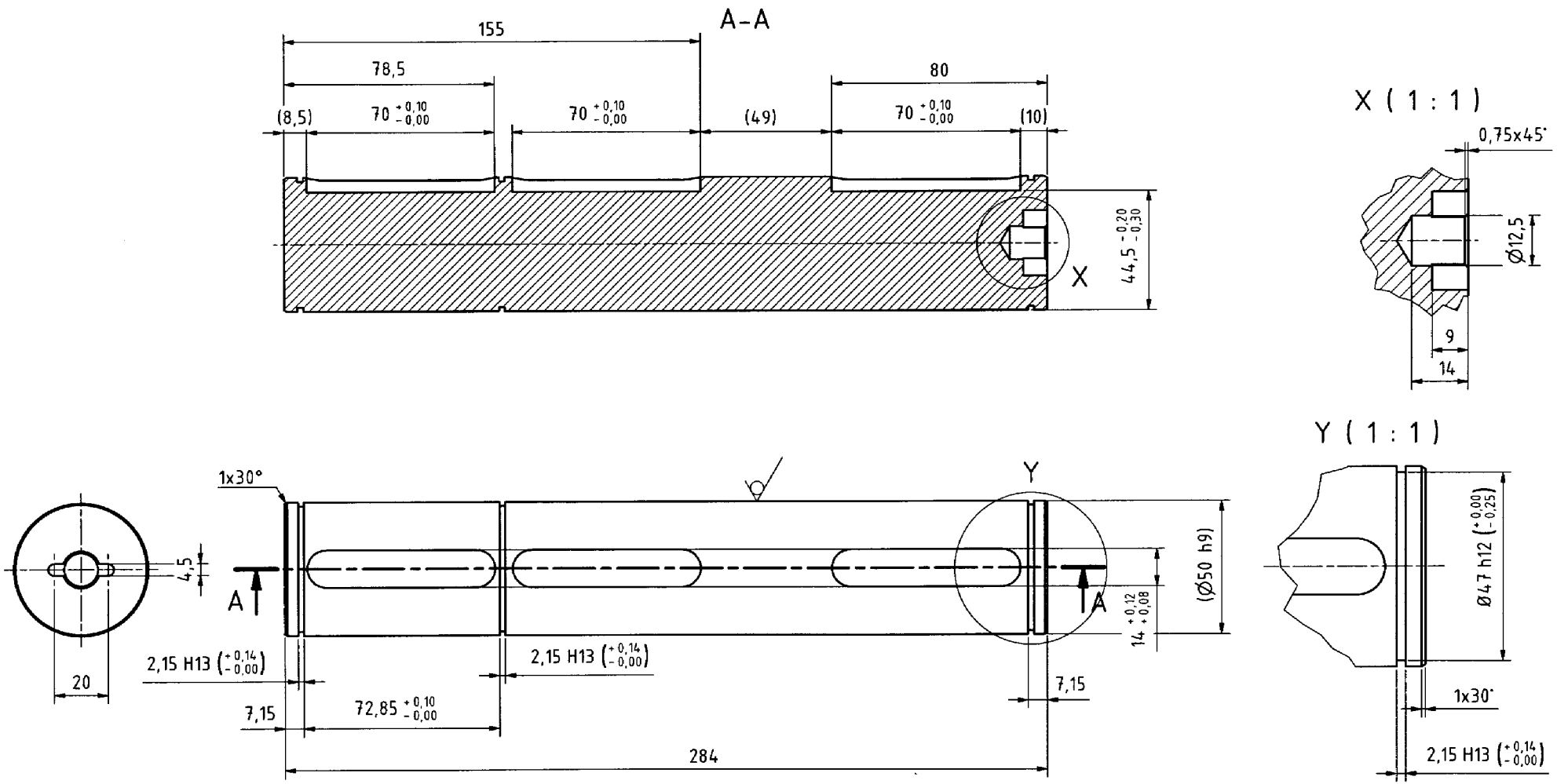

Material: 42CrMo4V
Rund 50h9 blankgezogen

Rz 25

Bemaßung und Toleranzen geändert--2022-01-05--kaz

Allgemeintoleranzen DIN ISO 2768 - m		Gewicht: 4,23 kg	Maßstab 1:1,5
	Datum	Name	
Gezeichnet	24.06.2013	twa	Welle
Kontrolliert			
Norm			
			20015-251-00-A
			1 / A3

Revision	Änderungen	Datum	Name

T:\20000 - PFW\20015 PFW 1500\20015-200 Trommeln\20015-251-00-A Welle.idw

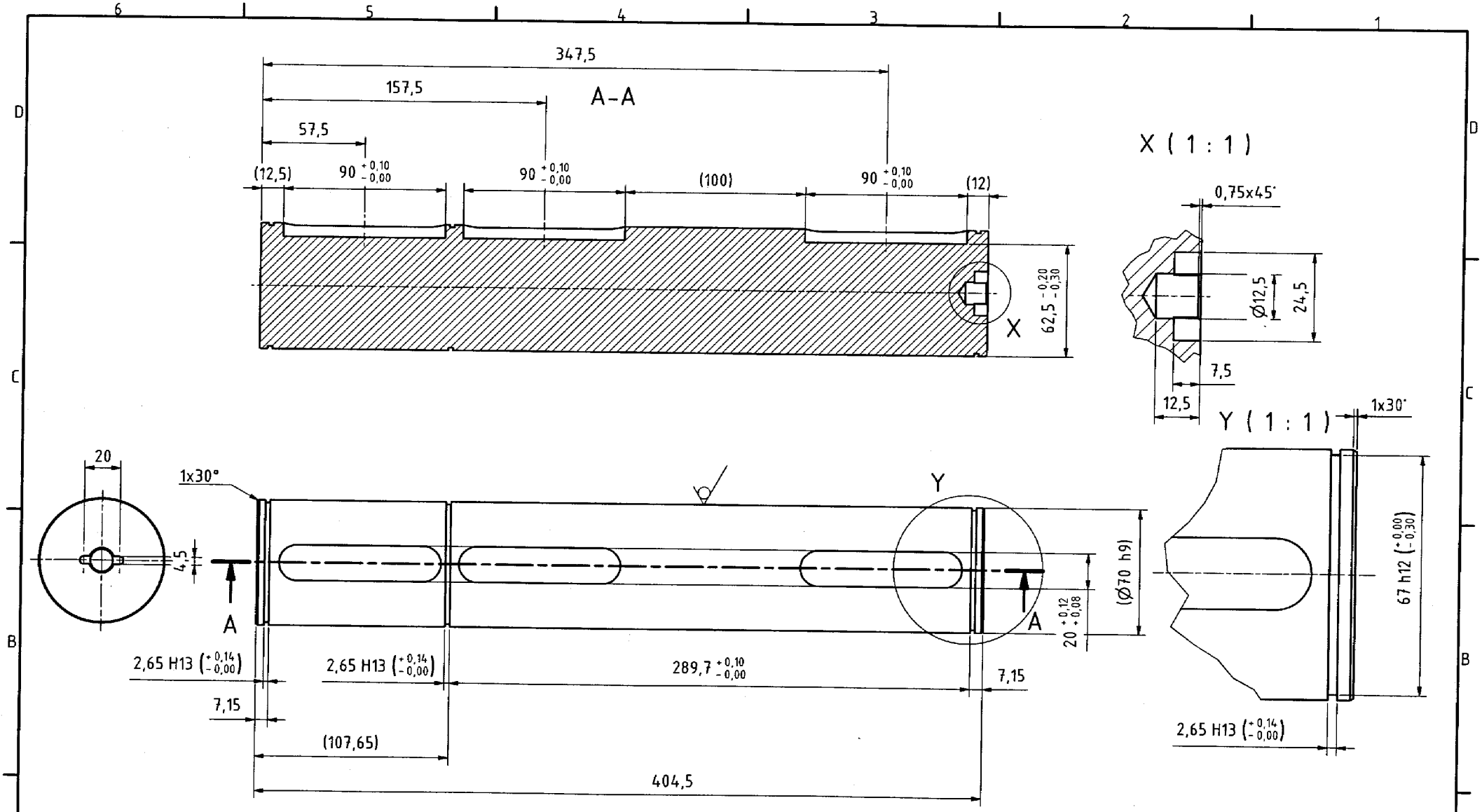

Allgemeintoleranzen
DIN ISO 2768 - m

Rz 25

Material: 42CrMo4V
Rund 70h9 blankgezogen

Bemaßung und Toleranzen geändert--2022-12-05--kaz

	Datum	Name
Gezeichnet	18.06.2013	fwa
Kontrolliert		
Norm		

Revision	Änderungen	Datum	Name

T:\20000 - PFW\20030 PFW 3000\20030-200 Trommeln\20030-251-00-A Welle.idw

Gewicht: 11,90 kg

Maßstab 1:2

Welle

20030-251-00-A

1

A3

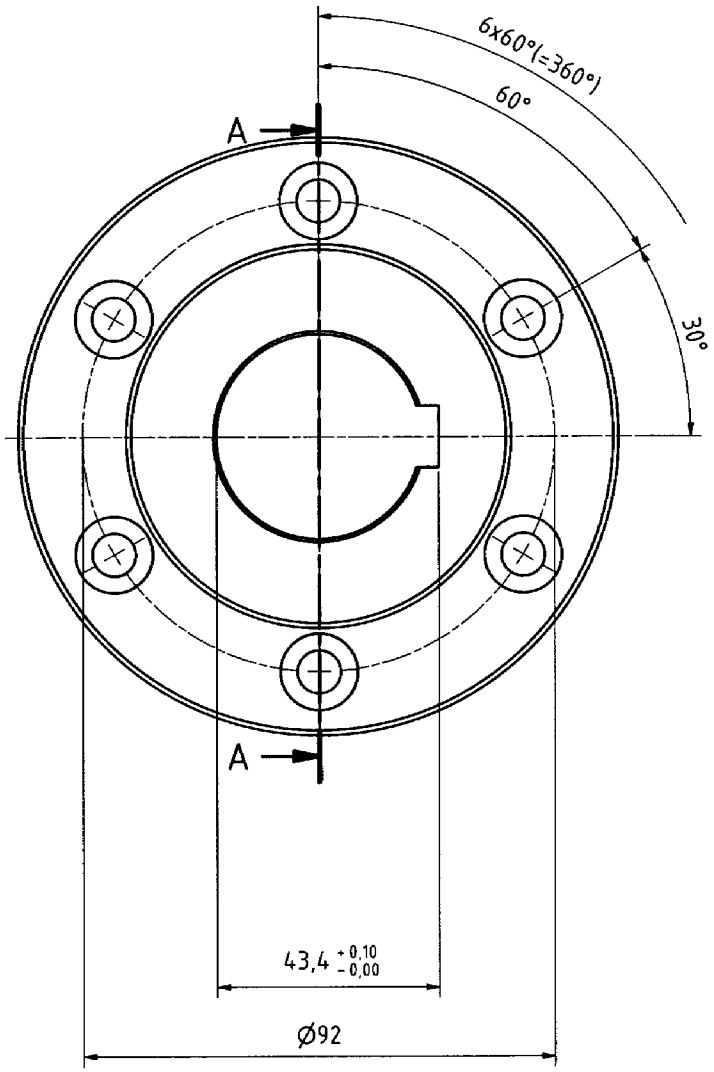

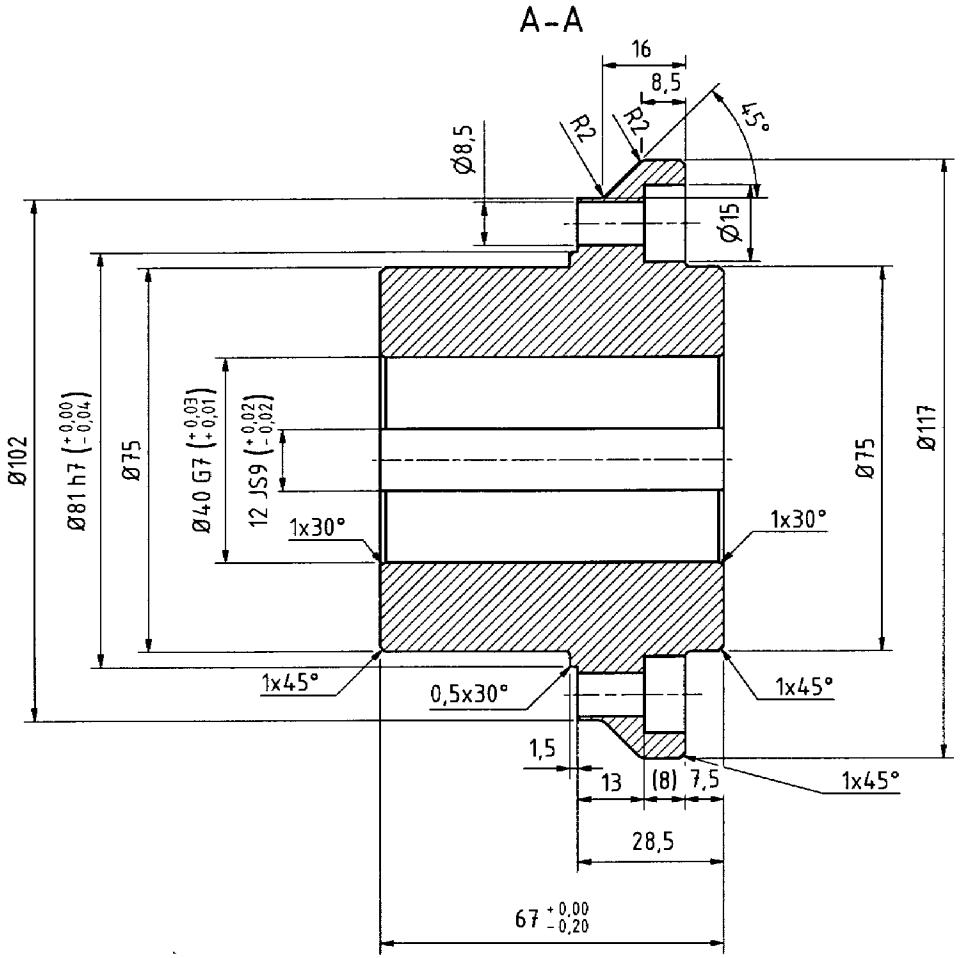

Nach Fertigung galvanisch verzinken (blau)

Material: C45

Allgemeintoleranzen DIN ISO 2768 - m					Gewicht: 2,41 kg	Maßstab 1:1
				Datum	Name	
			Gezeichnet	11.04.2013	twa	Nabe
			Kontrolliert			
			Norm			
					20010-252-00-B	1 / A3
Revision	Änderungen:	Datum	Name	T:\20000 - PFW\20010 PFW 1000\20010-200 Trommeln\20010-252-00-B Nabe.idw		

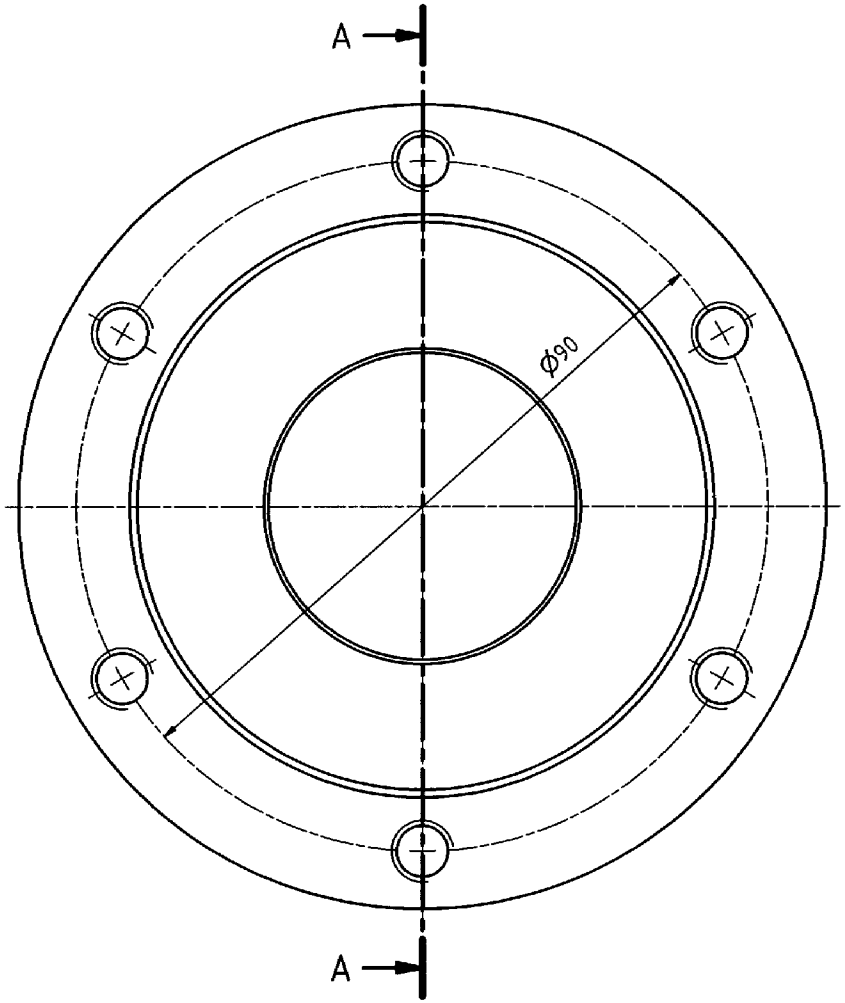

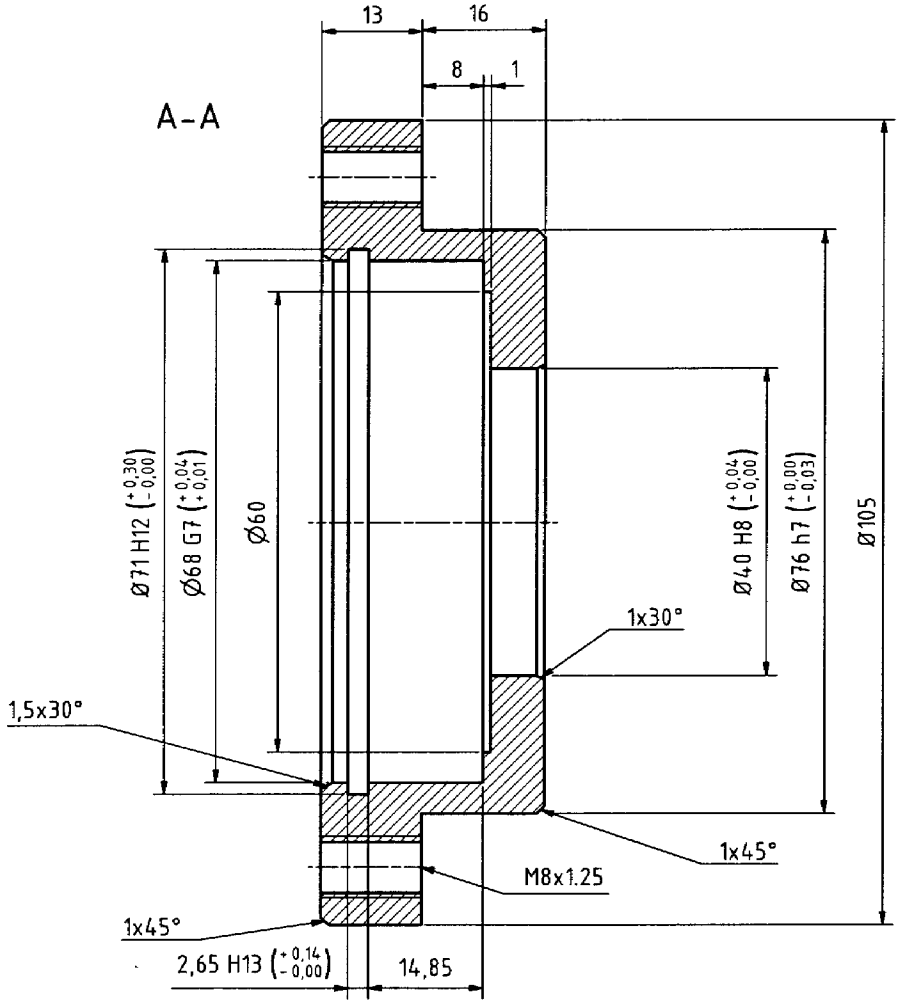

Material: Aluminium

Allgemeintoleranzen DIN ISO 2768 - m						Gewicht: 0,25 kg	Maßstab 1:
					Datum	Name	
				Gezeichnet	11.04.2013	twa	Lagerdeckel
				Kontrolliert			
				Norm			
							20010-241-00-A
Revision	Änderungen	Datum	Name	T:\20000 - PFW\20010 PFW 1000\20010-200 Trommeln\20010-241-00-A Lagerdeckel.dwg			1 / A3