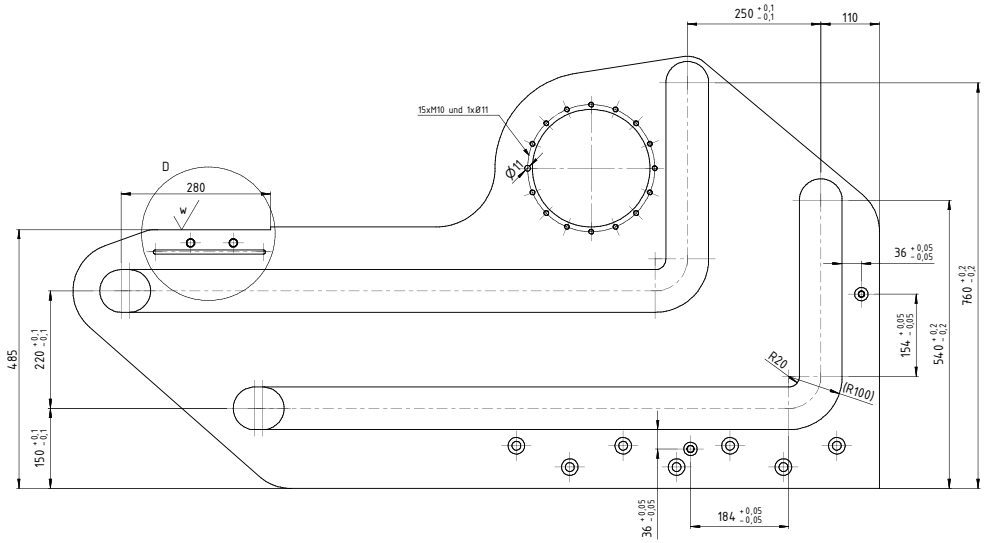

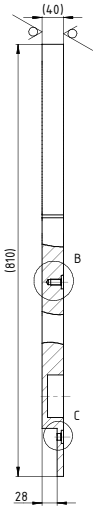

Detail A (1 : 2)

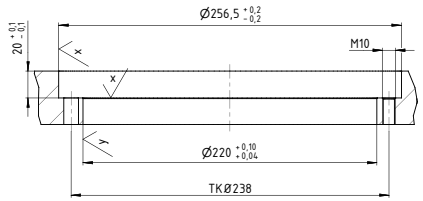

Detail B (1 : 2)

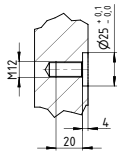

Detail C (1 : 2)

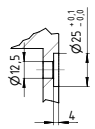

Detail D (1 : 2)

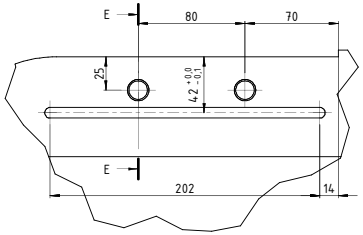

Schnitt E-E (1 : 2)

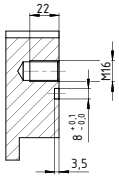

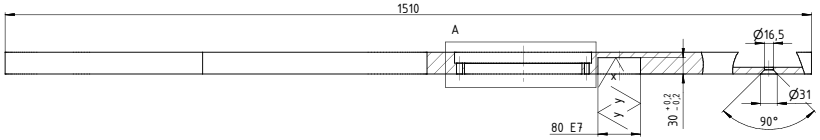

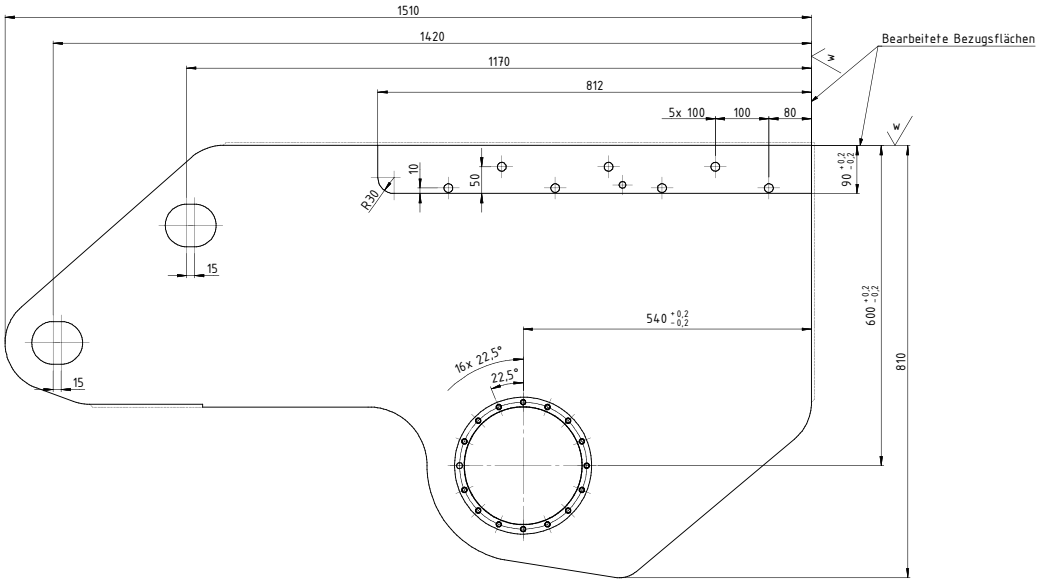

ISO (1 : 5)

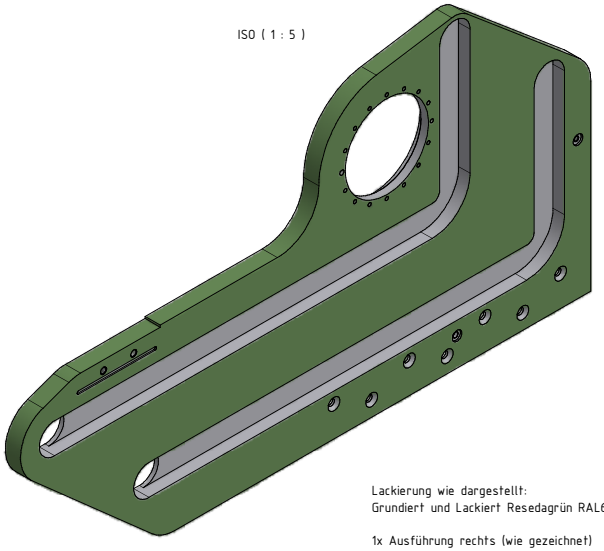

Lackierung wie dargestellt:
Grundiert und Lackiert Resedagrün RAL6011

1x Ausführung rechts (wie gezeichnet)
1x Ausführung links (spiegelbildlich)

Kanten gebrochen!

POS	Stück	BEZEICHNUNG	MATERIAL	DIN
1	2	Seitenwange nach Brennschablone 0001a.dxf / Bl. 1515x815x40 FM	S355JR	1543

Rz = 100			
Rz = 25			
Rz = 6,3			
Rz = 1			

Zeichnungs-Nr:	
008.0001	
Zul. Abweichung: ISO 2768 - m	Ersetzt durch:
	Ersatz für:
	Masse: 176,04 kg

Index	Änderung	Datum	Name

A1