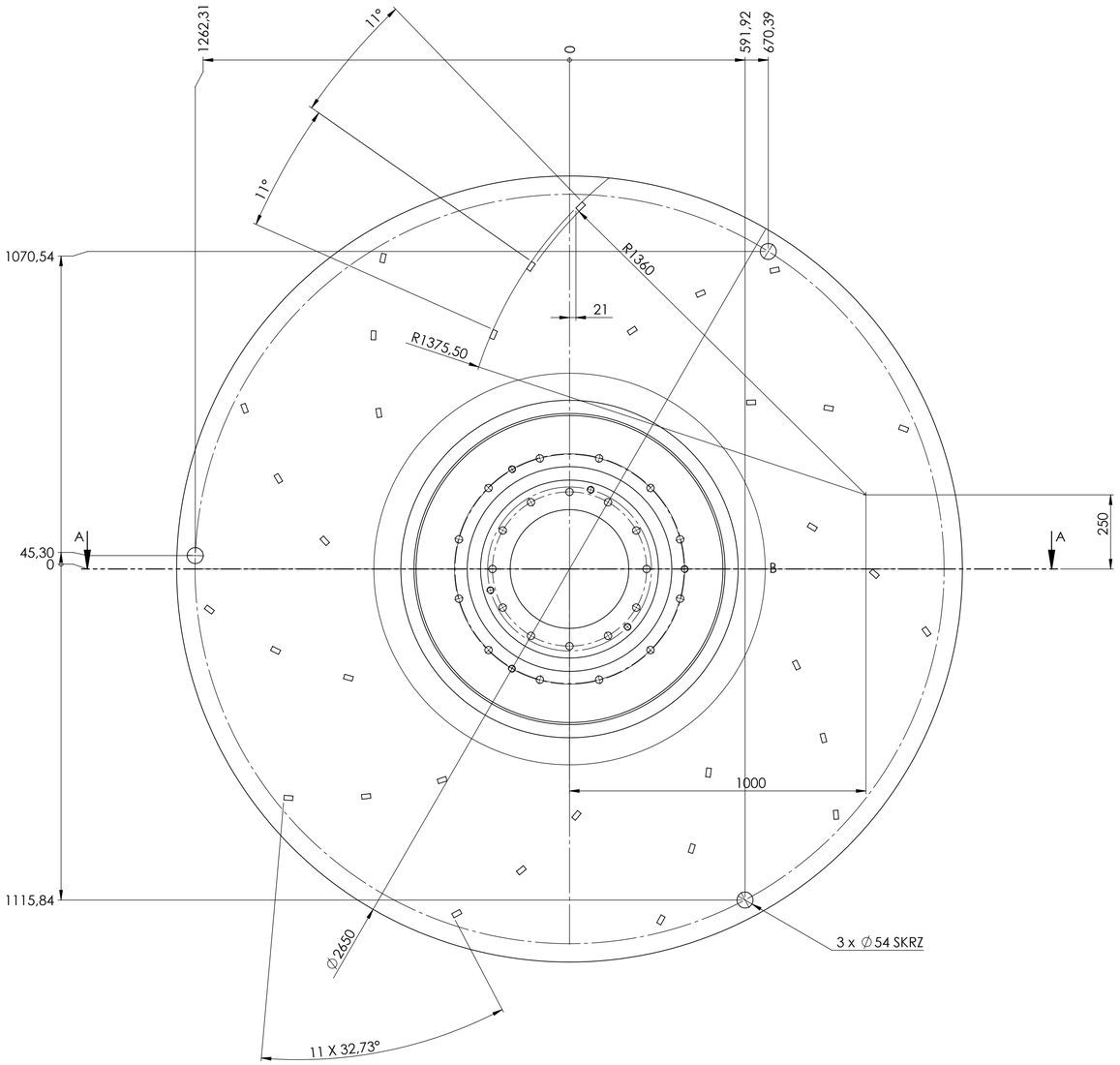

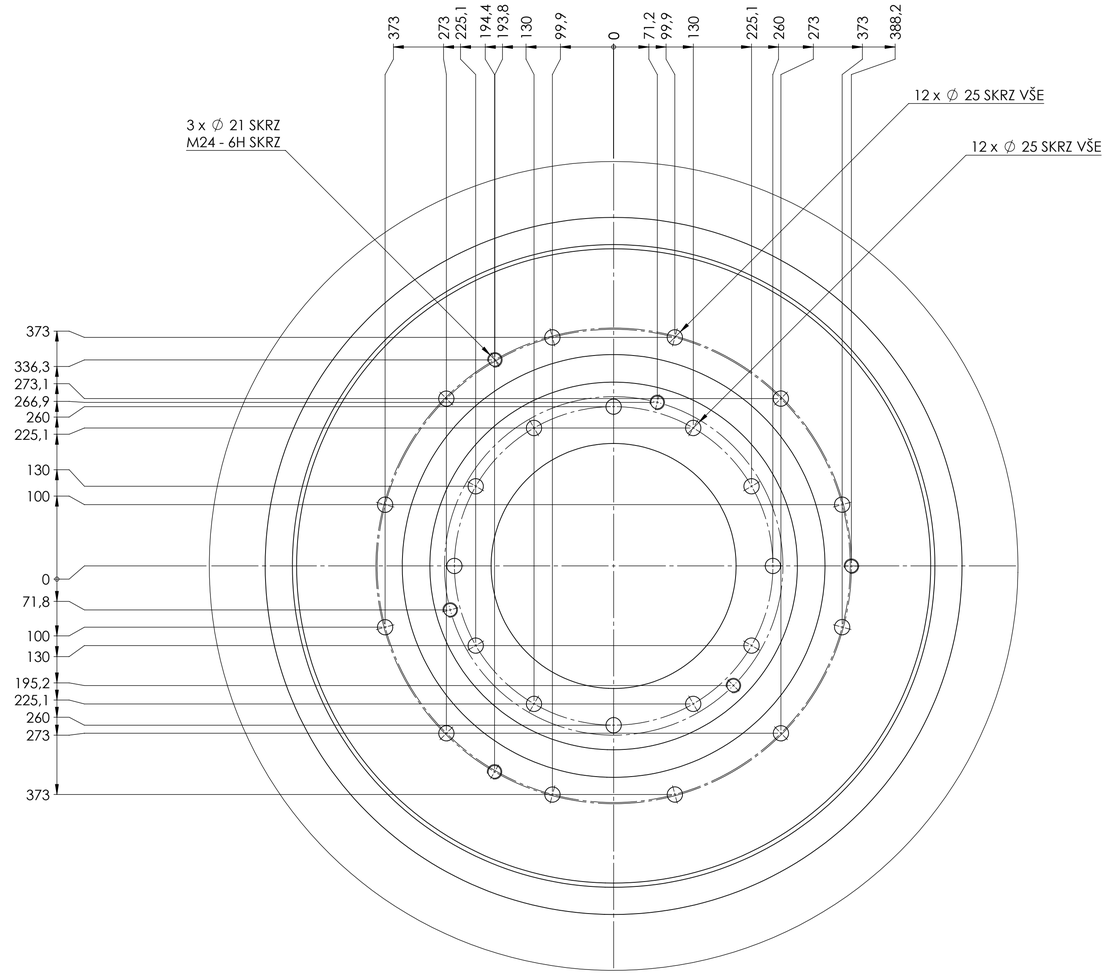

DETAIL B
MĚŘÍTKO 1 : 5

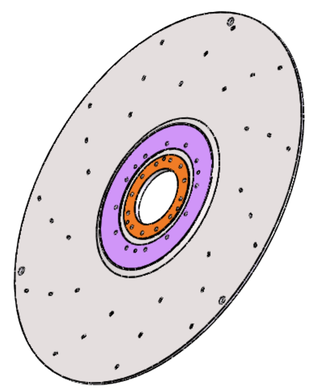

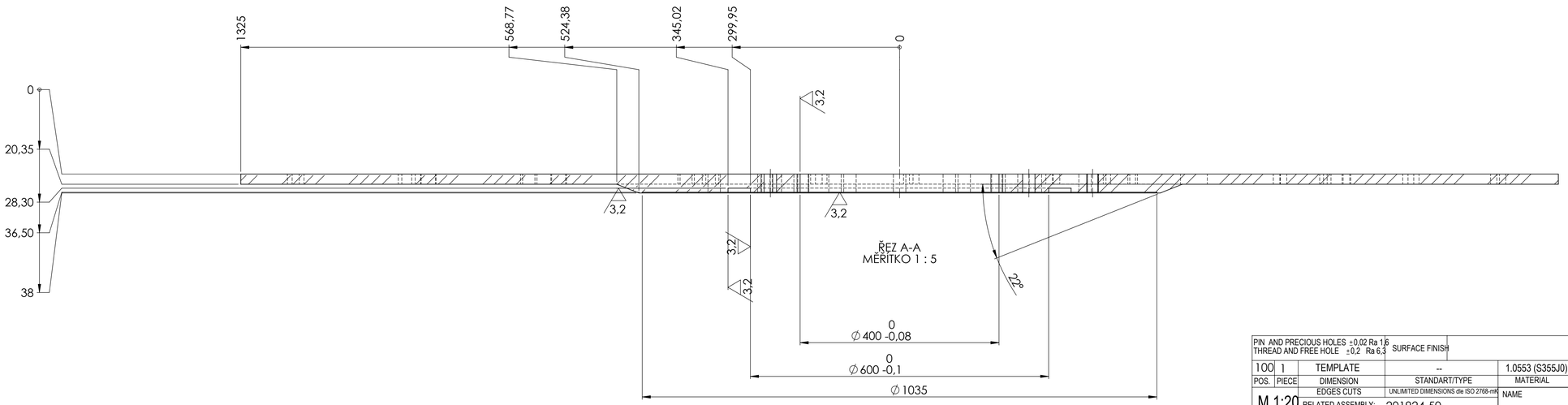

ŘEZ A-A
MĚŘÍTKO 1 : 5

Index	DESCRIPTION OF CHANGES	DATE	NAME / DEPARTMENT

PIN AND PRECIOUS HOLES ±0,02 Ra 1,6
THREAD AND FREE HOLE ±0,2 Ra 6,3
SURFACE FINISH
WELDED ◺ a=[mm]
Dokument je duševním vlastnictvím společnosti Amass Chrudim s. r. o.

POS.	PIECE	DIMENSION	STANDART/TYPE	MATERIAL	MATERIAL FINAL	CONTRATOR	ORDER NUMBER	NOTE
100	1	TEMPLATE	--	1.0553 (S355J0)		Amass Chrudim	201924-100	.

EDGES CUTS — UNLIMITED DIMENSIONS dle ISO 2768-mK

M 1:20

RELATED ASSEMBLY: 201924-50
CONTRACT:

NAME: SHEET METAL

DRAWING NUMBER: 201924-100

Společnost Amass Chrudim s. r. o., Práčov 23, 53821 Slatiňany www.amass.cz | Vytvořeno 30. července 2019 9:58:32 | Změněno 12. srpna 2019 9:58:26 | Hmotnost 945.83 kg | List 1 z 1