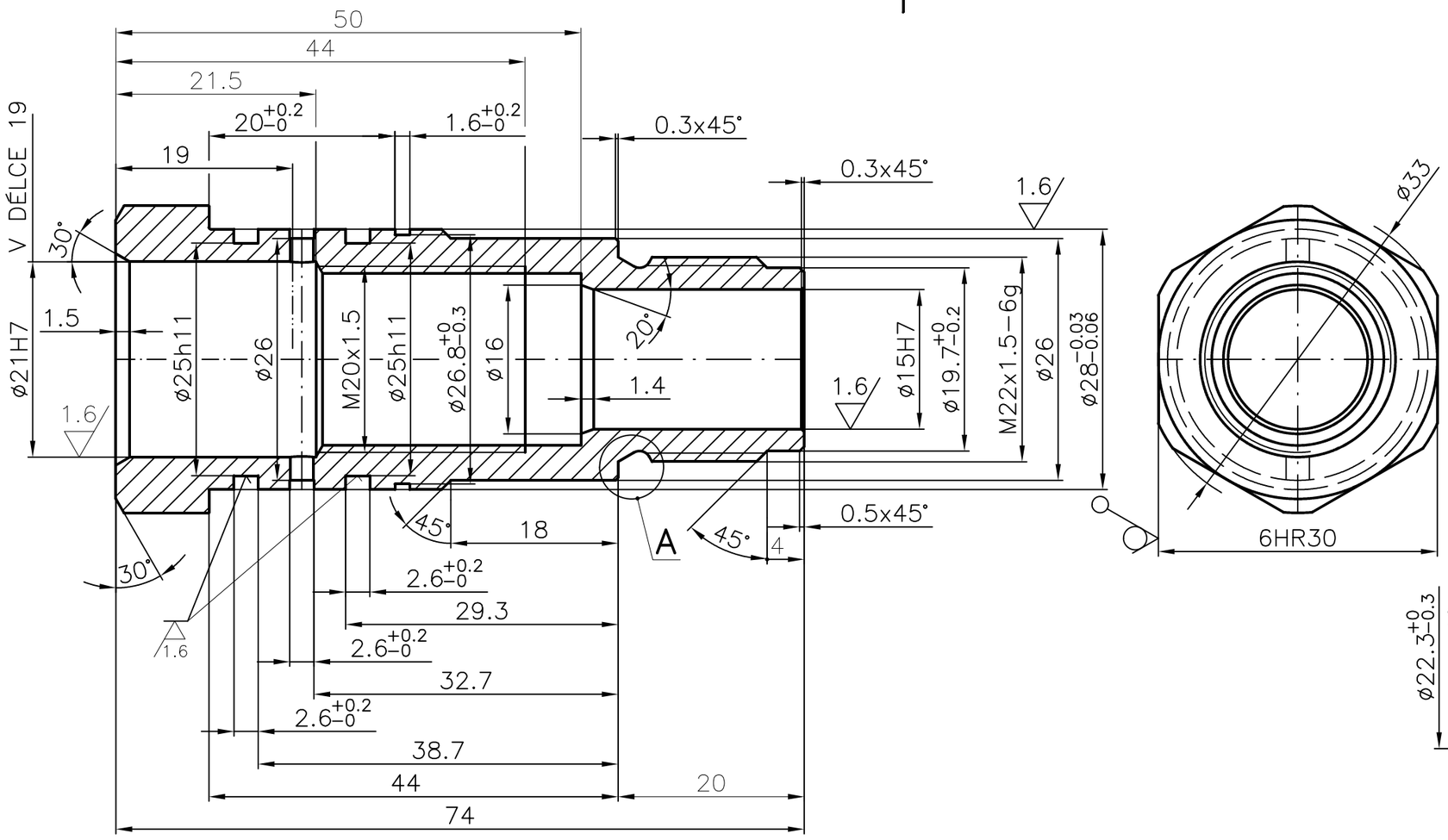

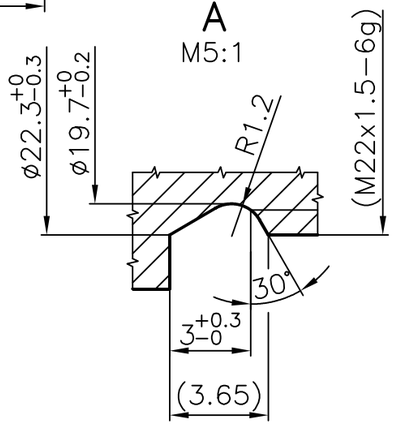

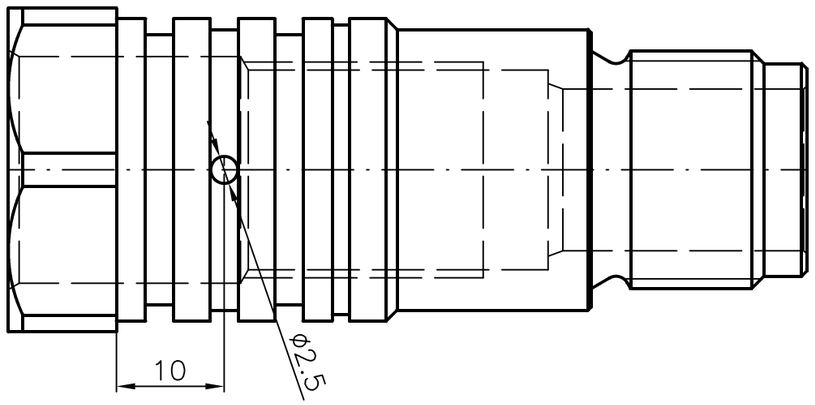

NATOČENÍ OTVORŮ ø2.5 VZHLEDEM K 6HR 30 JE LIBOVOLNÉ.

Neoznačené hrany sraženy: 0.2x45°		Tolerování	ČSN ISO 8015
Cementováno do hloubky:		Přesnost	ČSN ISO 2768−mK
Kaleno na:		Promítání	
Povrchová úprava: EN 12329−Fe//Zn12//A			
Materiál	11SMn30+C		
Rozměr	6HR 30 h11 − 78		
Polotovar	ČSN EN 10278		
TPD	ČSN EN 10277−3		
Č.váha	0,147 kg	H.váha	0,48 kg
PCM	155 761 109 030		
Čís.seznamu		Jméno	Datum
Čís. souboru		Kreslil	[redacted]
Čís. sestavy		Technol.	
Starý výkres		Normal.	
		Schválil	

Měřítko 2:1 (5:1)

[redacted]

Č.výkresu 50 2441