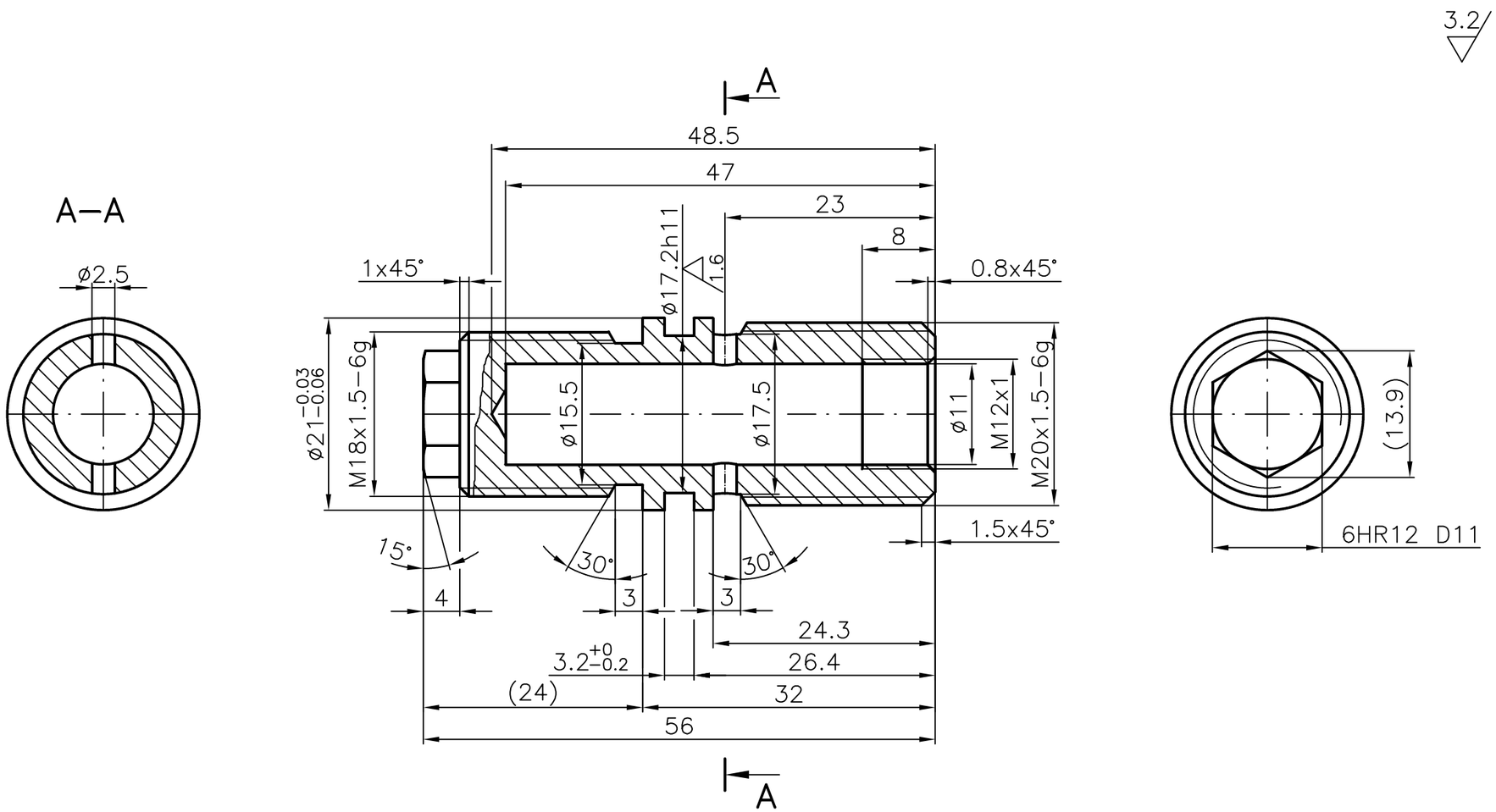

3.2 (1.6)

Neoznačené hrany sraženy:				
Cementováno do hloubky:				
Kaleno na:				
Povrchová úprava: EN 12329-Fe//Zn12//A				
Materiál	11SMn30+C			
Rozměr	KR 22 h11 – 60			
Polotovar	ČSN EN 10278			
TPD	ČSN EN 10277-3			
Č.váha	0,072 kg	H.váha	0,18 kg	
PCM	155 121 109 085			
Čís.seznamu			Jméno	Datum
Čís. souboru		Kreslil	[redacted]	
Čís. sestavy		Technol.		
Starý výkres		Normal.		
		Schválil		

Tolerování	ČSN ISO 8015
Přesnost	ČSN ISO 2768-mK
Promítání	
Měřítko	2:1
[redacted]	
Č.výkresu	50 2442