ROZVIN (1:15)
VNĚJŠÍ STRANA
TVAR DLE DWG

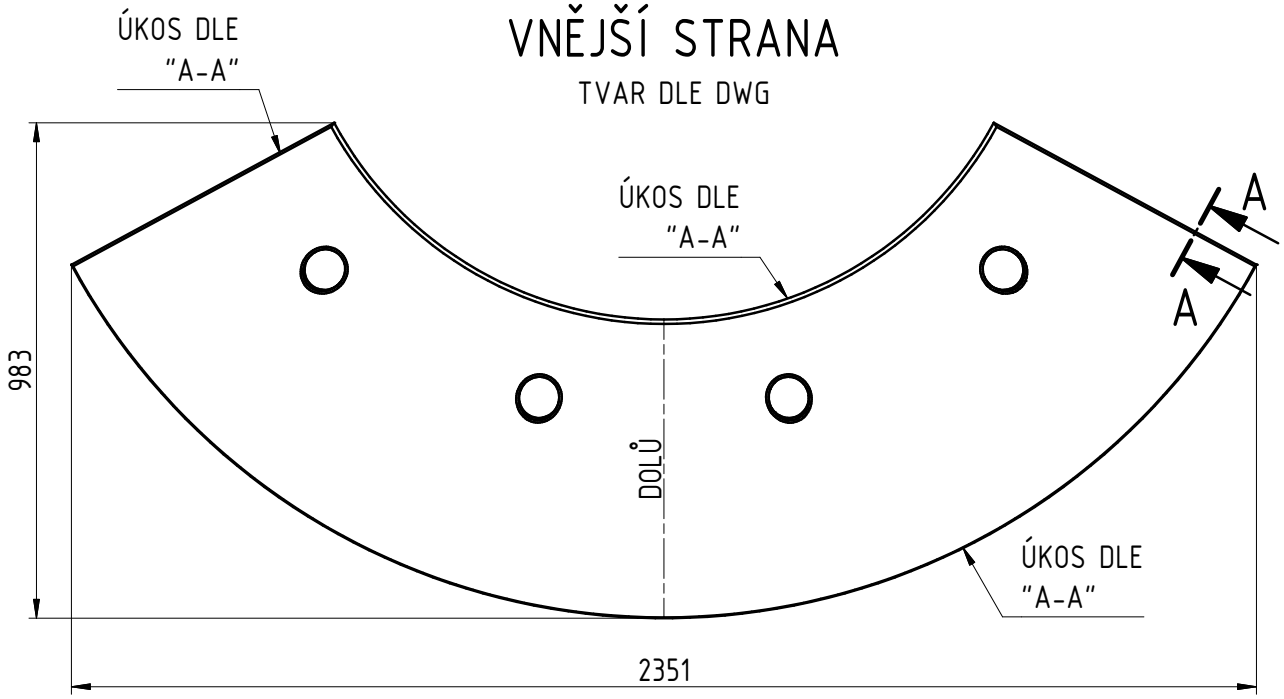

A-A (1:2)

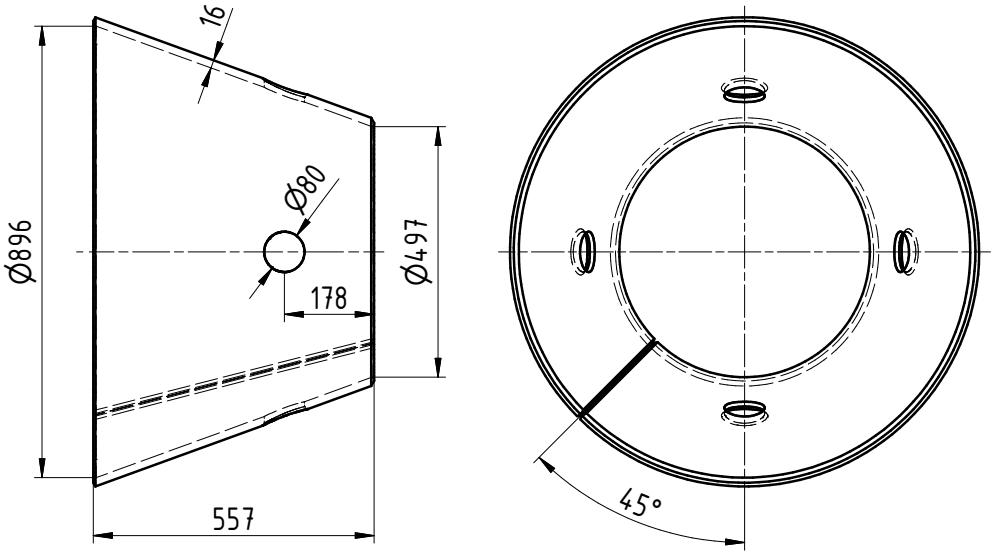

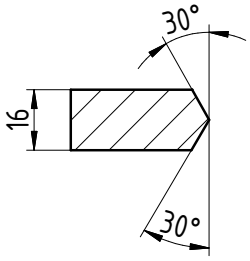

Poz.	Název	Rozměr	KS	Č.V.	Sklad.č.	Druh	Materiál	Norma	Atest	Č.H.	Poznámka
1	CONE	P 16x983x2351	1	891246561P06		P	S355J2+N	EN10029		162.1	

INDEX	POČET	ZMĚNA	JMÉNO	DATUM	PODPIS

	KRESLIL	VEDOUCÍ	KONTROLOVAL	NORM. REFERENT	SVAŘ. TECHNOLOG	SCHVÁLIL
JMÉNO	Houštěk	ing. Janoušek T.				
DATUM	27.11.2019					
PODPIS						

PŘESNOST ČSN EN ISO 13920-BF / ČSN ISO 2768-mK / ČSN EN ISO 9013-332 | POZNÁMKA | TYP

STARÝ VÝKRES | CELKOVÁ HMOTNOST 162 kg

MĚŘÍTKO 1:15

FORMÁT A4

Machines & Structures, a.s.

NÁZEV CONE
P 16x983x2351

ČÍSLO VÝKRESU 891246561P06

KUSOVNÍK Č.L. 1 POČ.L. 1