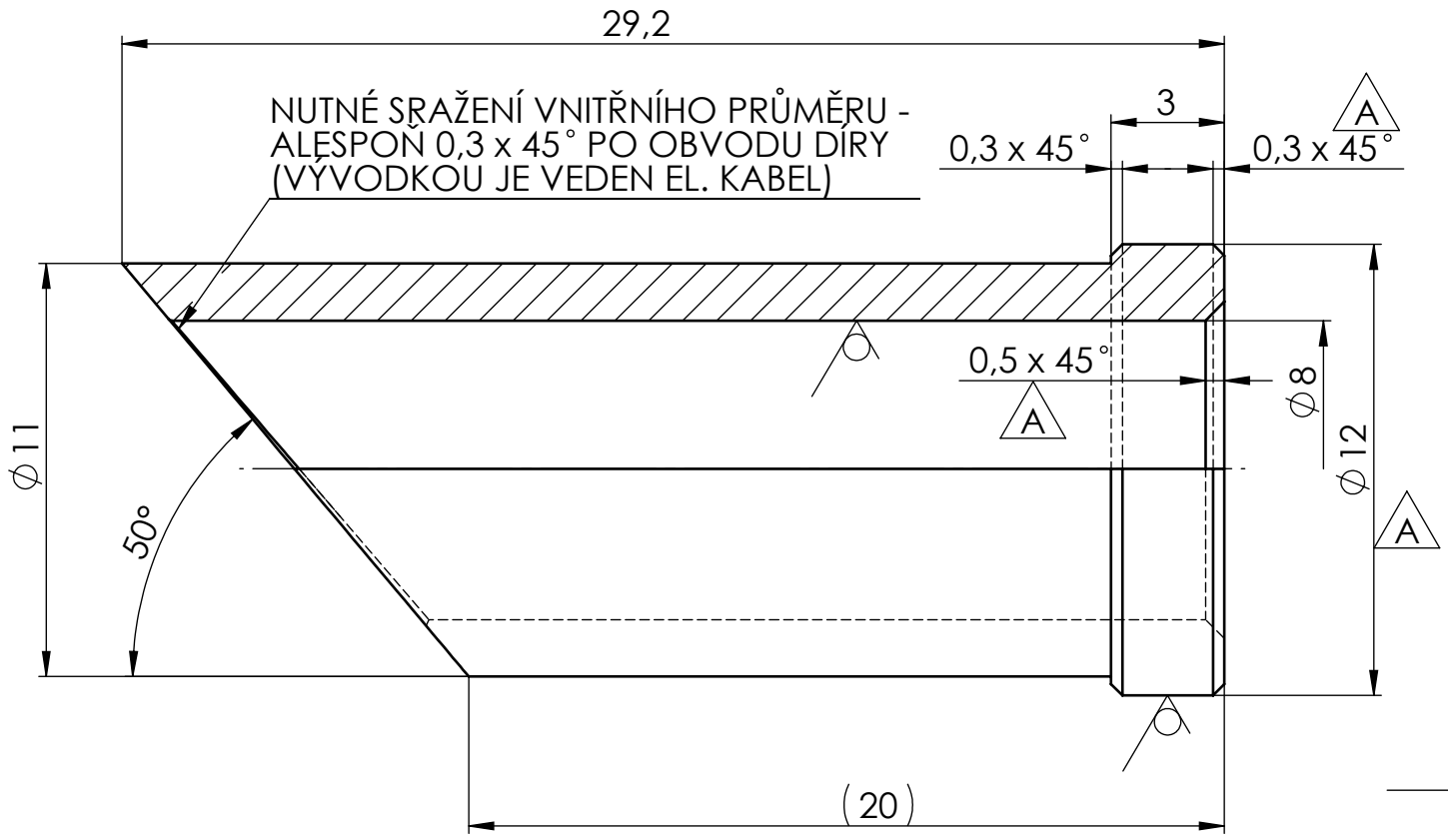

A	ZMĚNA NEJVĚTŠÍHO PRŮMĚRU, ZMĚNA SRAŽENÍ NÁTRUBKU, PŘIDÁNO SRAŽENÍ HRAN NA OBOU KONCÍCH VNITŘNÍHO PRŮMĚRU		
ZMĚNA	POPIS ZMĚNY	ZMĚNU PROVEDL	DATUM ZMĚNY

ZMĚNOVÁ TABULKA

Neoznačené hrany sraženy:				Tolerování	ČSN ISO 8015
Cementováno do hloubky:				Přesnost	ČSN ISO 2768-mK
Kaleno na:				Promítání	
Povrchová úprava:					
Materiál	11 353.1				
Rozměr	TRKR 12 x 2 - 32				
Polotovar	ČSN 42 6711.21				
TPD					
Čistá váha	0.01 kg	Hrubá váha	0,011 kg		
PCM	144 321 353 037				
Čís. seznamu			Jméno	Datum	
Čís. souboru		Kreslil			
Čís. sestavy		Technolog			
Starý výkres		Normalizace			
		Schválil			

Měřítko 5:1

Název

TYP

Poz.

Č.výkresu 53 5290