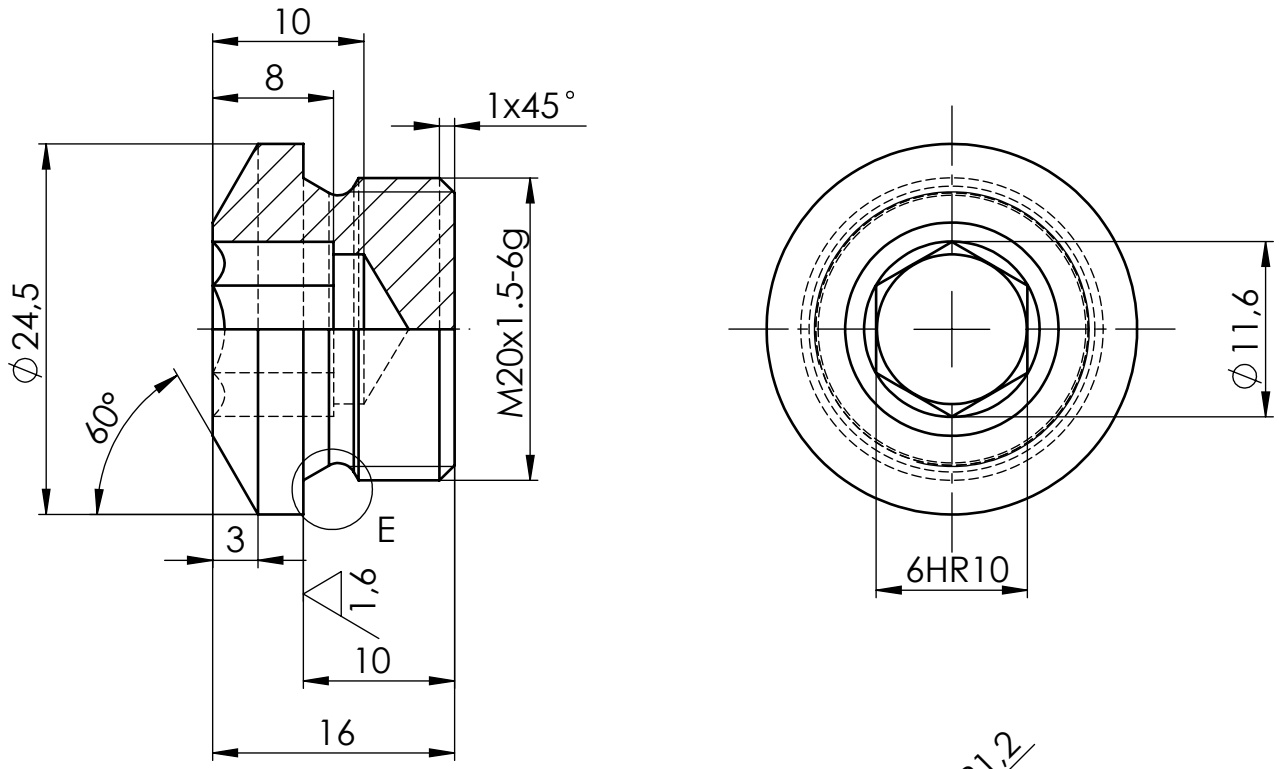

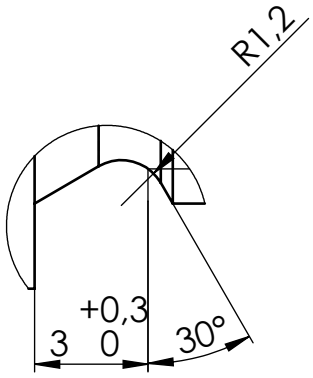

DETAIL E
MĚŘÍTKO 5 : 1

A	ZRUŠEN ZÁPICH PRO 6HR 10		
ZMĚNA	POPIS ZMĚNY	ZMĚNU PROVEDL	DATUM ZMĚNY

ZMĚNOVÁ TABULKA

Neoznačené hrany sraženy:					Tolerování	ČSN ISO 8015
Cementováno do hloubky:					Přesnost	ČSN ISO 2768-mK
Kaleno na:					Promítání	
Povrchová úprava:						
Materiál	11SMn30+C (11 109)					
Rozměr	KR 25-21					
Polotovar	ČSN EN 10278					
TPD	ČSN EN 10277-3					
Čistá váha	0.03 kg	Hrubá váha	kg		Název	
PCM	155 121 109 092					
Čís. seznamu			Jméno	Datum		
Čís. souboru		Kreslil			TYP	Poz.
Čís. sestavy		Technolog			Č.výkresu	
Starý výkres		Normalizace			50 1191	
		Schválil				

Měřítko 2:1