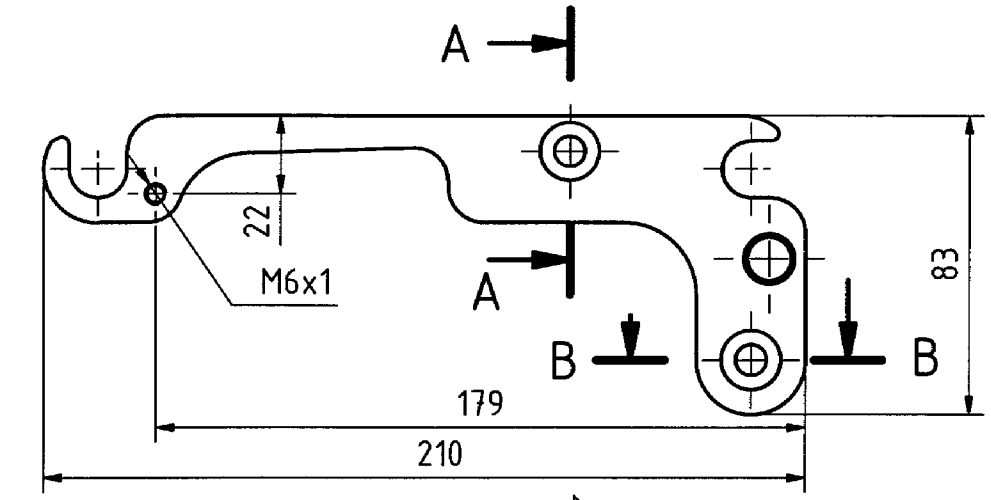


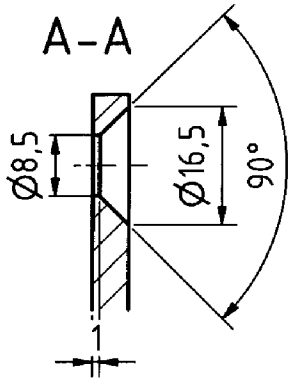


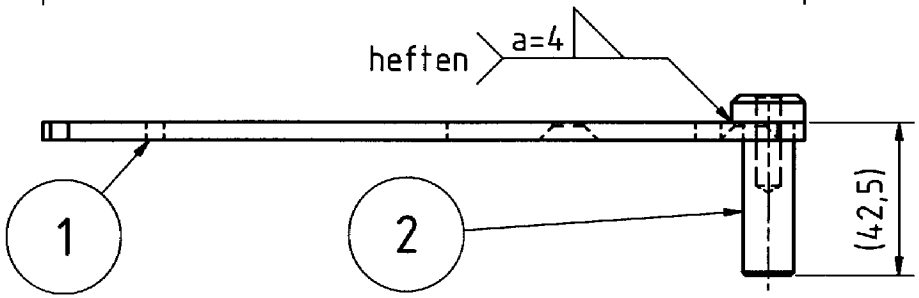


Laser
St-k

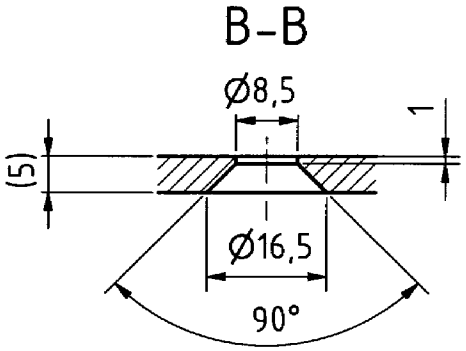


Nach Fertigung galvanisch verzinken (blau)

| Pos | Anz | Bauteilnummer | Bezeichnung |
|---|---|---|---|
| 2 | 1 | 20005-512-00-A | Tragbolzen Grundträger |
| 1 | 1 | 20002-511-00-A | Seitenblech Grundträger |

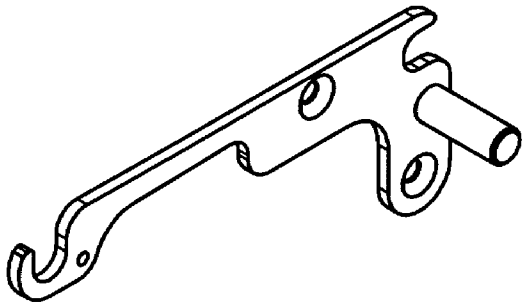

Allgemeintoleranzen
DIN ISO 2768 - m

Gewicht: 0,26 kg

Maßstab 1:2

| | Datum | Name |
|---|---|---|
| Gezeichnet | 16.07.2014 | mwe |
| Kontrolliert | | |
| Norm | | |

Seitenteil Grundträger L

20002-510-01-A

1

A4

| Revision | Änderungen | Datum | Name |
|---|---|---|---|

T:\20000 - PFW\20002 PFW 0250\20002-500 Seilandruckrolle\20002-510-01-A Seitenteil Grundträger L.idw

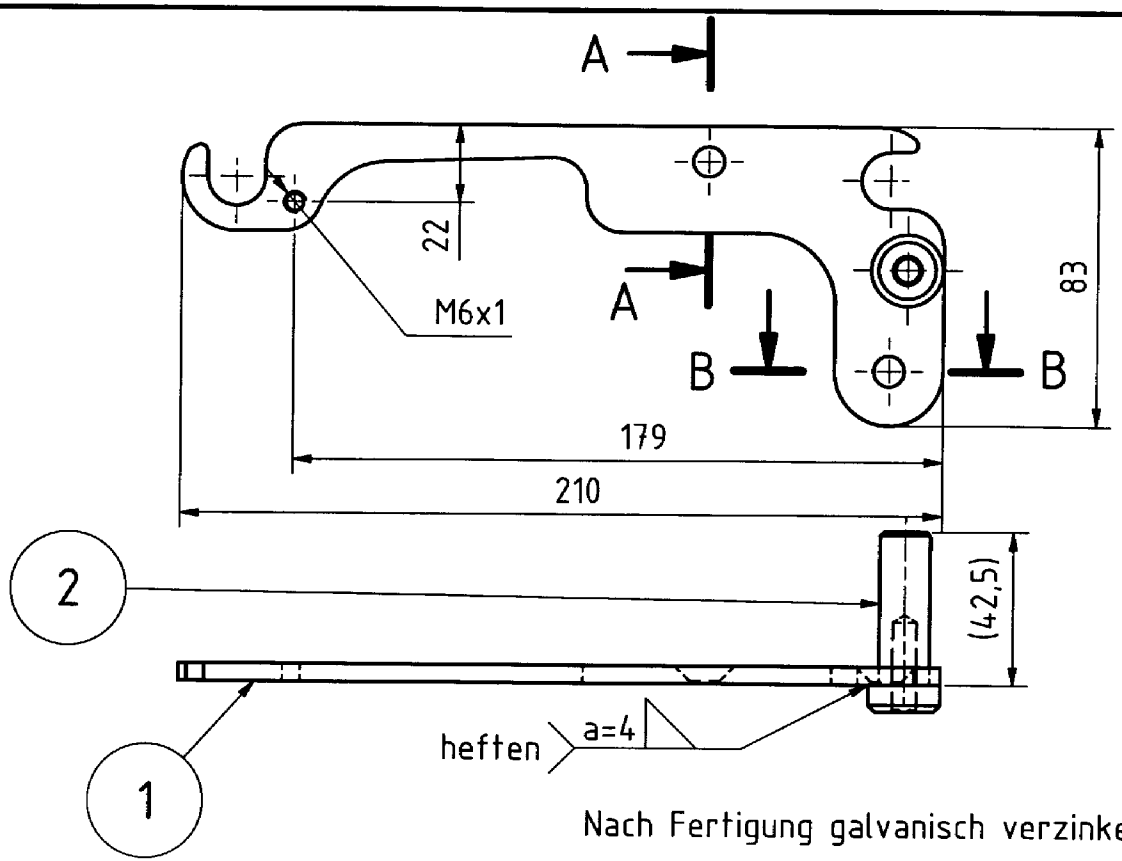


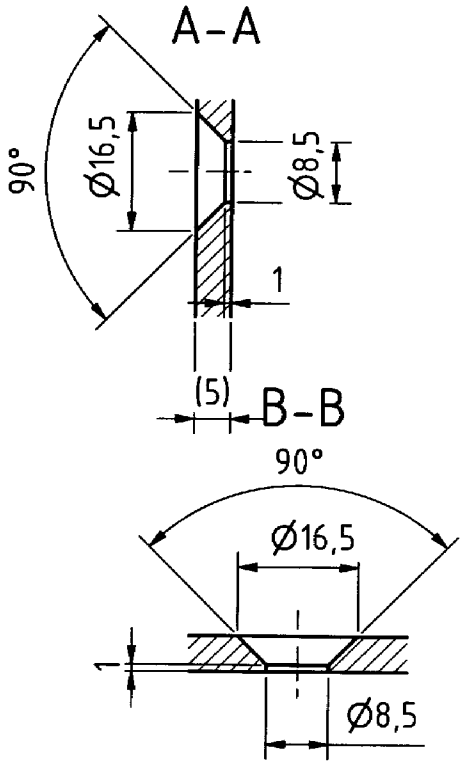


Laser Stk

Nach Fertigung galvanisch verzinken (blau)

| Pos | Anz | Bauteilnummer | Bezeichnung |
|---|---|---|---|
| 2 | 1 | 20005-512-00-A | Tragbolzen Grundträger |
| 1 | 1 | 20002-511-00-A | Seitenblech Grundträger |

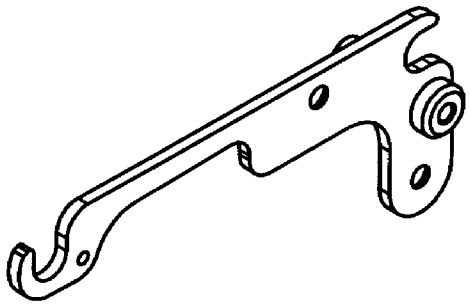

Allgemeintoleranzen
DIN ISO 2768 - m

Gewicht: 0,26 kg

Maßstab 1:2

| | Datum | Name |
|---|---|---|
| Gezeichnet | 16.07.2014 | mwe |
| Kontrolliert | | |
| Norm | | |

| Revision | Änderungen | Datum | Name |
|---|---|---|---|

Seitenteil Grundträger R

20002-510-02-A

1

A4

T:\20000 - PFW\20002 PFW 0250\20002-500 Seilandruckrolle\20002-510-02-A Seitenteil Grundträger R.idw

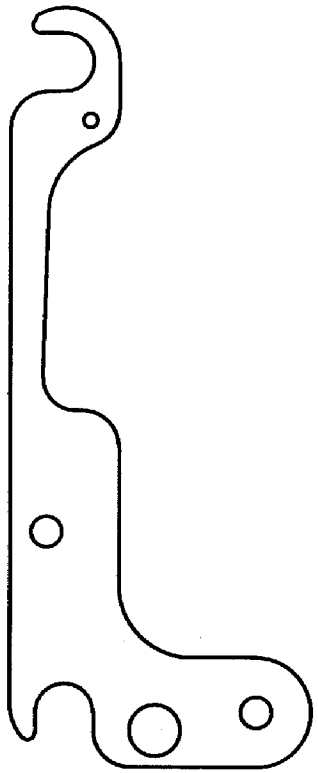

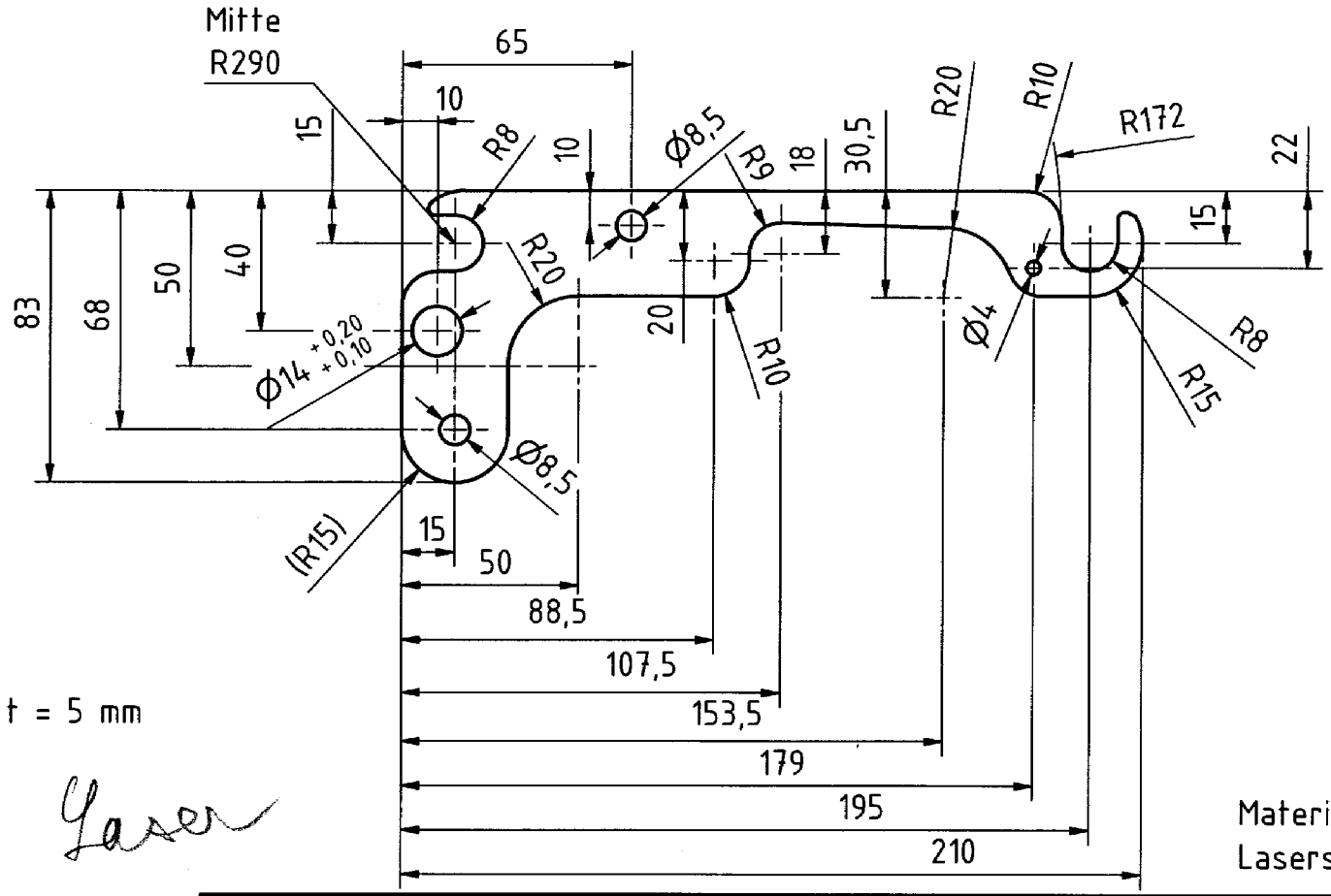


t = 5 mm

Laser

Material S355
Laserstrahlschnitt

| | | | | | | |
|---|---|---|---|---|---|---|
| Allgemeintoleranzen DIN ISO 2768 - m | | | | | Gewicht: 0,21 kg | Maßstab 1:2 |
| | | | | Datum | Name | |
| | | | | Gezeichnet | 16.07.2014 | mwe |
| | | | | Kontrolliert | | |
| | | | | Norm | | |
| | | | | | | Seitenblech Grundträger |
| | | | | | | 20002-511-00-A |
| | | | | | | 1 |
| | | | | | | A4 |
| Revision | Änderungen | Datum | Name | T:\20000 - PFW\20002 PFW 0250\20002-500 Seilandruckrolle\20002-511-00-A Seitenblech Grundträger.idw | | |

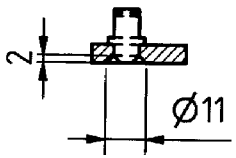


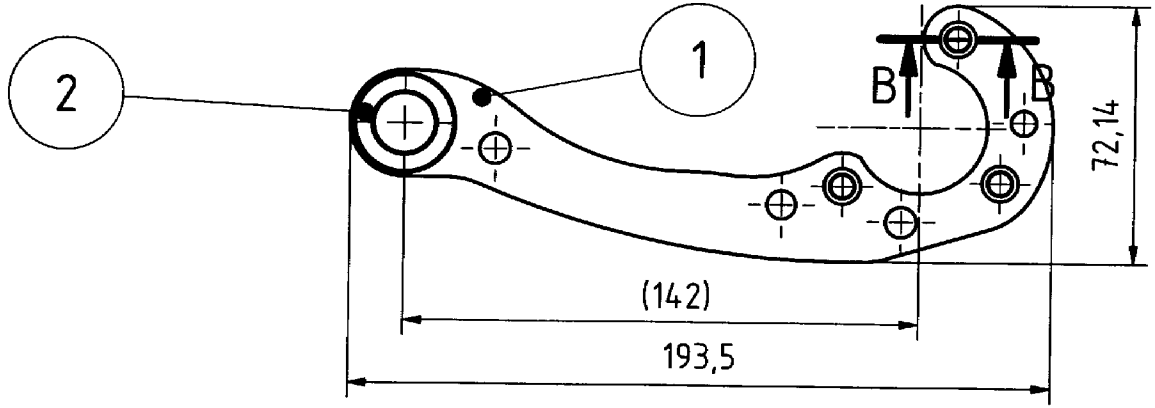


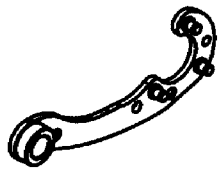

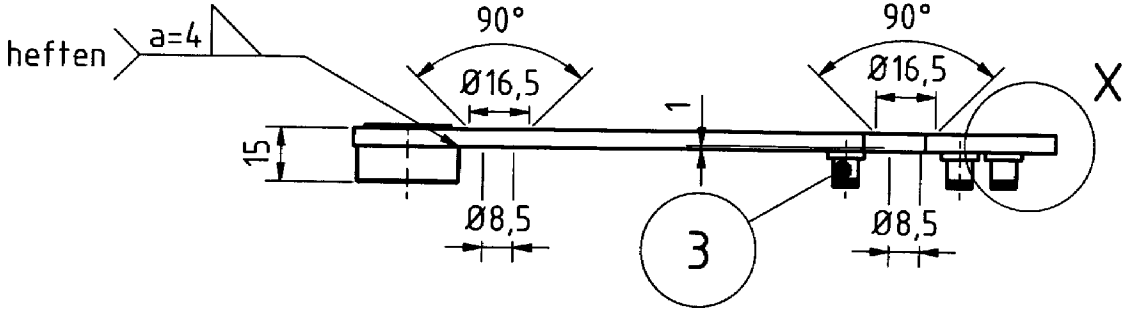


Laser
St-K

Nach Fertigung galvanisch verzinken (blau)

X ( 1 : 1 )

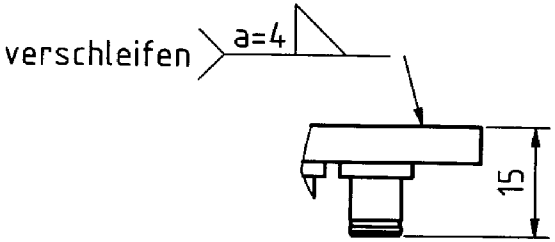


| Pos | Anz | Bauteilnummer | Bezeichnung |
|---|---|---|---|
| 3 | 3 | 20005-523-00-A | Lagerzapfen Rollenträger |
| 2 | 1 | 20005-522-00-A | Buchse Rollenträger |
| 1 | 1 | 20002-521-00-A | Seitenblech Rollenträger |

Allgemeintoleranzen
DIN ISO 2768 - m

Gewicht: 0.22 kg

Maßstab 1:2

| | Datum | Name |
|---|---|---|
| Gezeichnet | 16.08.2012 | mwe |
| Kontrolliert | | |
| Norm | | |

# Seitenteil Rollenträger L

20002-520-01-A

1

A4

| Revision | Änderungen | Datum | Name |
|---|---|---|---|

T:\20000 - PFW\20002 PFW 0250\20002-500 Seilandruckrolle\20002-520-01-A Seitenteil Rollenträger L.idw

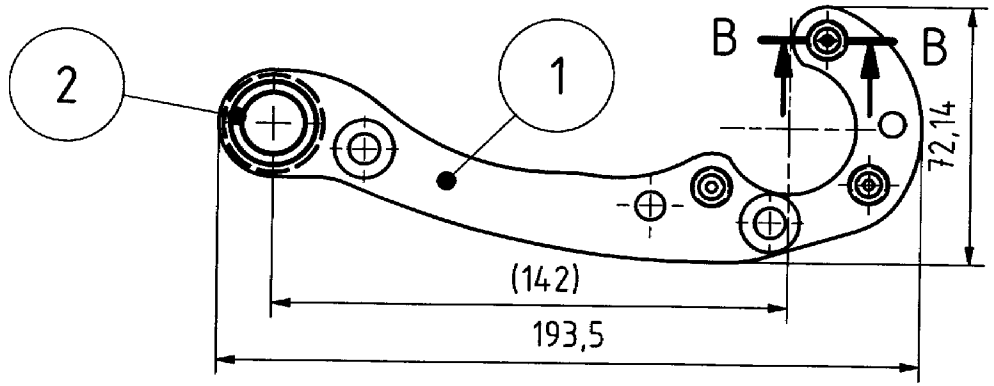


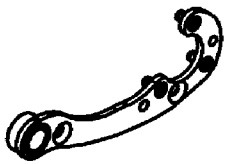

B-B

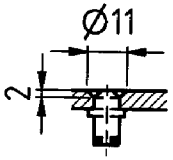


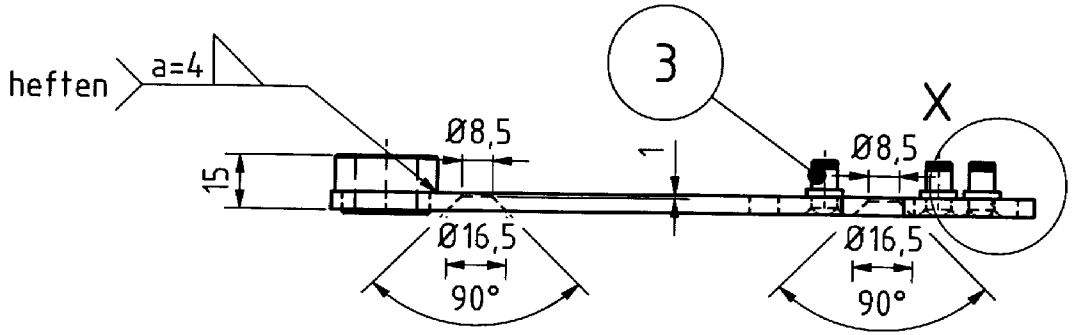


Laser
St-K

Nach Fertigung galvanisch verzinken (blau)

| Pos | Anz | Bauteilnummer | Bezeichnung |
|---|---|---|---|
| 3 | 3 | 20005-523-00-A | Lagerzapfen Rollenträger |
| 2 | 1 | 20005-522-00-A | Buchse Rollenträger |
| 1 | 1 | 20002-521-00-A | Seitenblech Rollenträger |

X ( 1 : 1 )

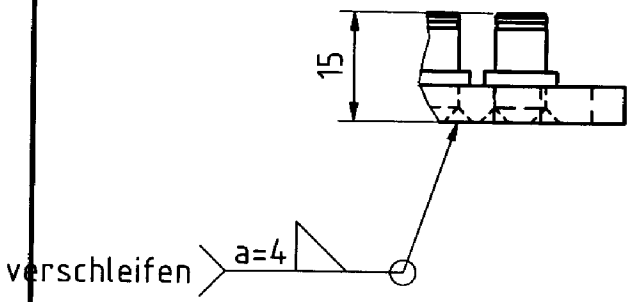


Allgemeintoleranzen
DIN ISO 2768 - m

Gewicht: 0,22 kg

Maßstab 1:2

| | Datum | Name |
|---|---|---|
| Gezeichnet | 24.06.2013 | mwe |
| Kontrolliert | | |
| Norm | | |

Seitenteil Rollenträger R

20002-520-02-A

1

A4

| Revision | Änderungen | Datum | Name |
|---|---|---|---|

T:\20000 - PFW\20002 PFW 0250\20002-500 Seilandruckrolle\20002-520-02-A Seitenteil Rollenträger R.idw

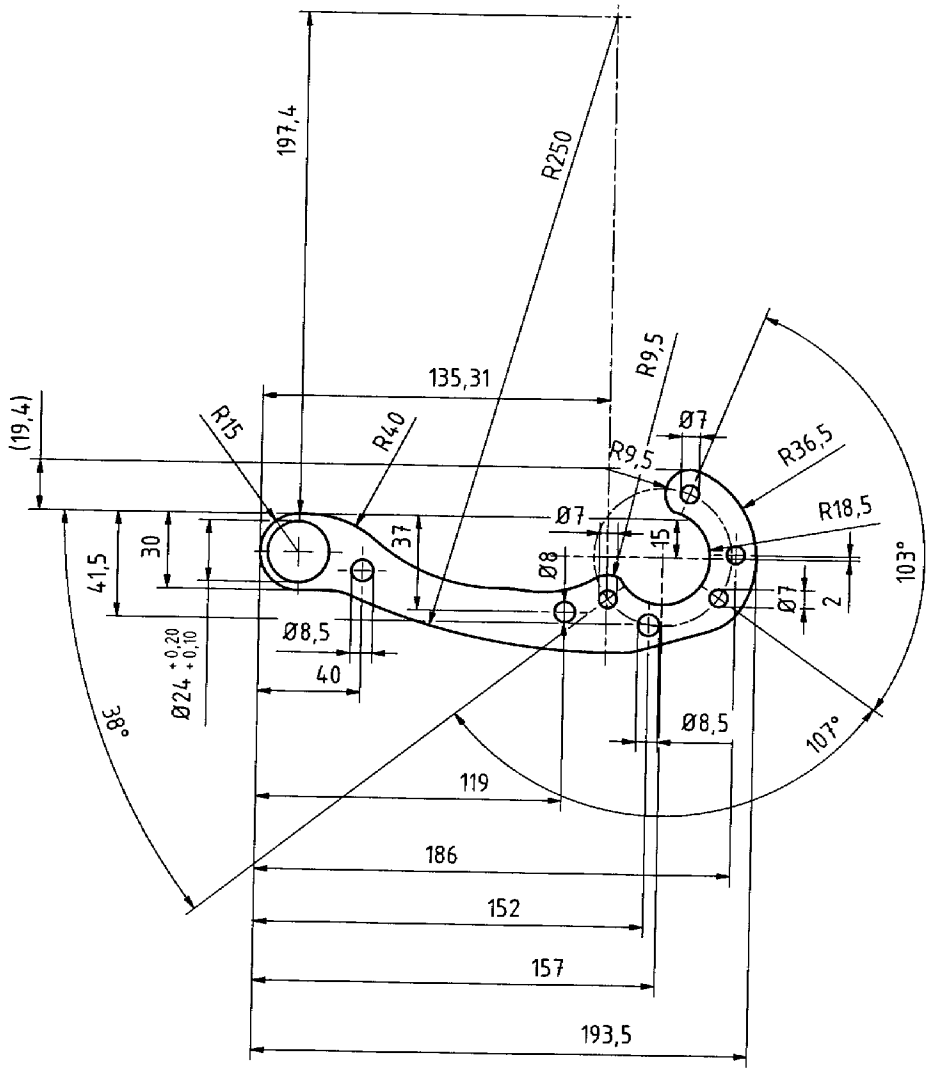


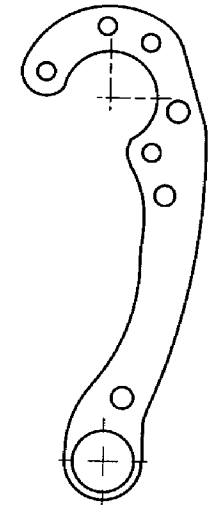

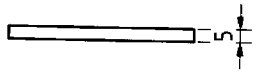


Material S355
Laserstrahlschnitt

| | | | |
|---|---|---|---|
| Allgemeintoleranzen DIN ISO 2768 - m | | Gewicht: 0,17 kg | Maßstab 1:2 |
| | Datum | Name | Seitenblech Rollenträger |
| Gezeichnet | 24.06.2013 | mwe | |
| Kontrolliert | | | |
| Norm | | | |
| | | | 20002-521-00-A |
| | | | 1 |
| | | | A3 |

| Revision | Änderungen | Datum | Name |
|---|---|---|---|
| | | | |

T:\20000 - PFW\20002 PFW 0250\20002-500 Seilandruckrolle\20002-521-00-A Seitenblech Rollenträger.idw

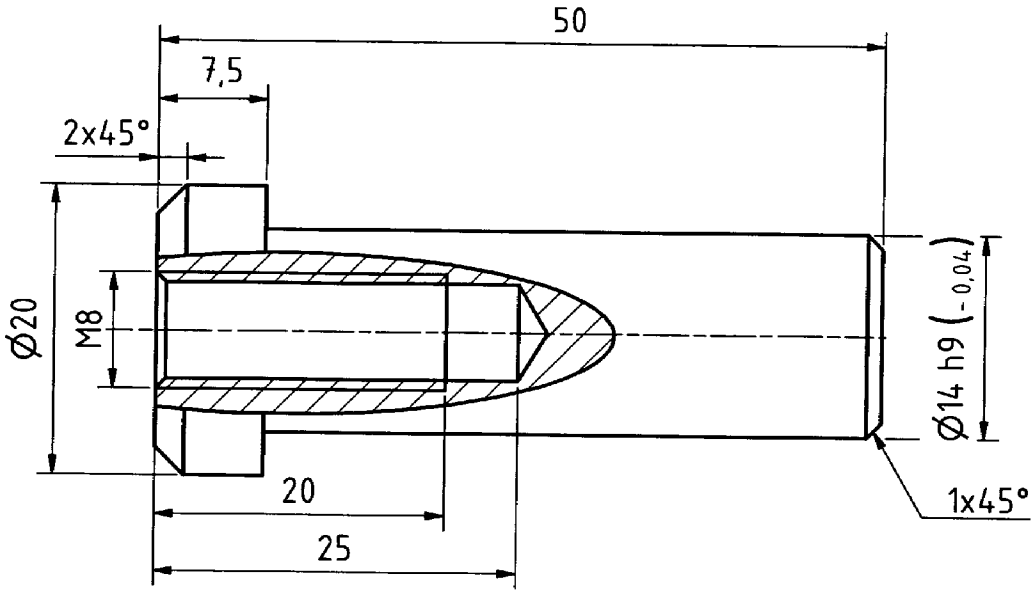


CNC-D

Material S355

| | | | |
|---|---|---|---|
| Allgemeintoleranzen DIN ISO 2768 - m | | Gewicht: 0,06 kg | Maßstab 2:1 |
| | Datum | Name | |
| Gezeichnet | 24.06.2013 | mwe | Tragbolzen Grundträger |
| Kontrolliert | | | |
| Norm | | | |
| | | | 20005-512-00-A — 1 — A4 |
| Revision / Änderungen / Datum / Name | T:\20000 - PFW\20005 PFW 0500\20005-500 Seilandruckrolle\20005-512-00-A Tragbolzen Grundträger.idw | | |

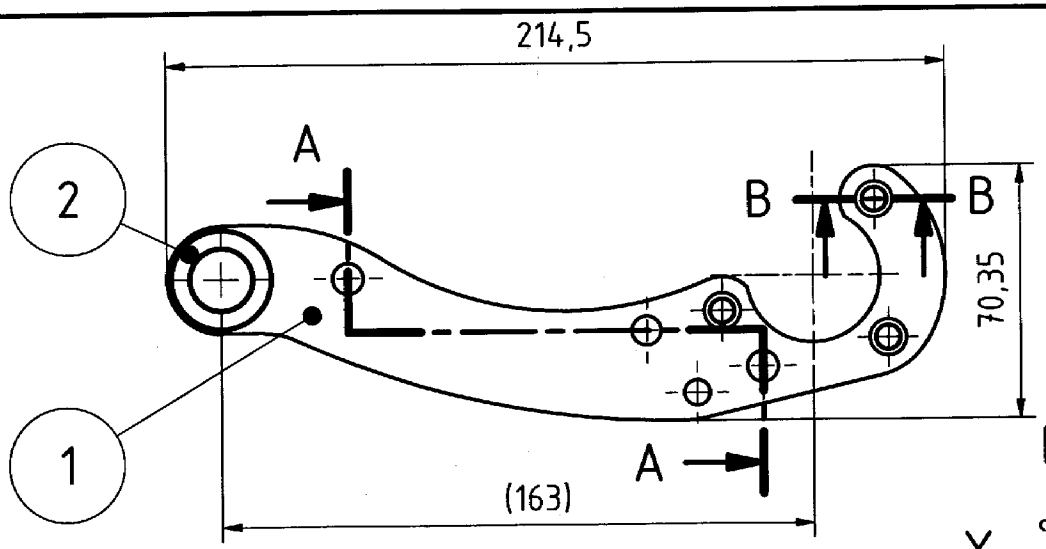


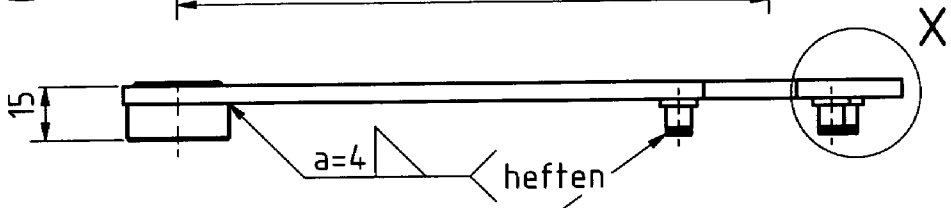


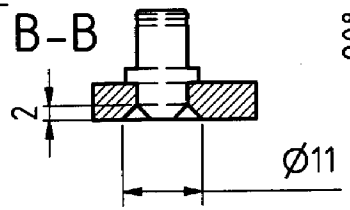


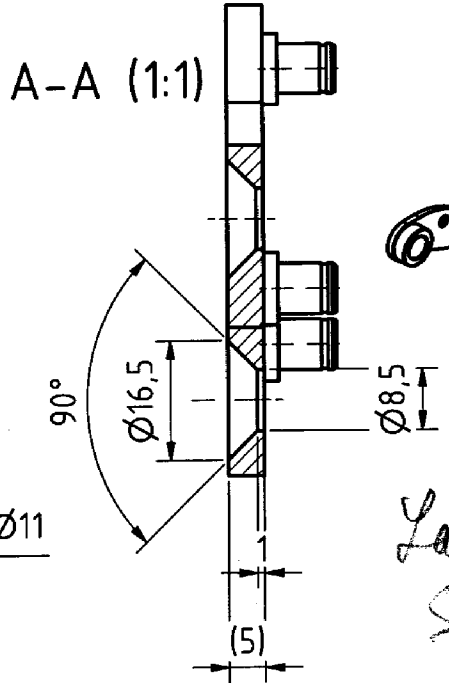


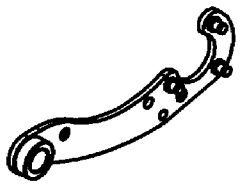

Laser
Sä-K

3

nach der Bearbeitung - Oberfläche galv. verzinkt und passiviert

| Pos | Anz | Bauteilnummer | Bezeichnung |
|---|---|---|---|
| 3 | 3 | 20005-523-00-A | Lagerzapfen Rollenträger |
| 2 | 1 | 20005-522-00-A | Buchse Rollenträger |
| 1 | 1 | 20005-521-00-A | Seitenblech Rollenträger |

X ( 1 : 1 )

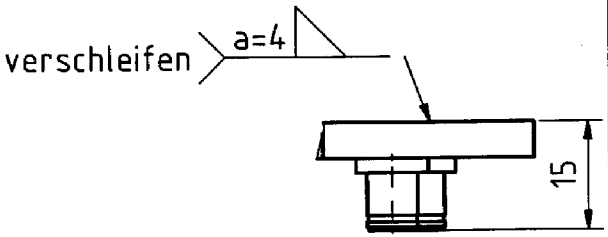


Allgemeintoleranzen
DIN ISO 2768 - m

Gewicht: 0,27 kg

Maßstab 1:2

| | Datum | Name |
|---|---|---|
| Gezeichnet | 16.08.2012 | mwe |
| Kontrolliert | | |
| Norm | | |

Seitenteil Rollenträger L

20005-520-01-A

1

A4

| Revision | Änderungen | Datum | Name |
|---|---|---|---|

T:\20000 - PFW\20005 PFW 0500\20005-500 Seilandruckrolle\20005-520-01-A Seitenteil Rollenträger L.idw

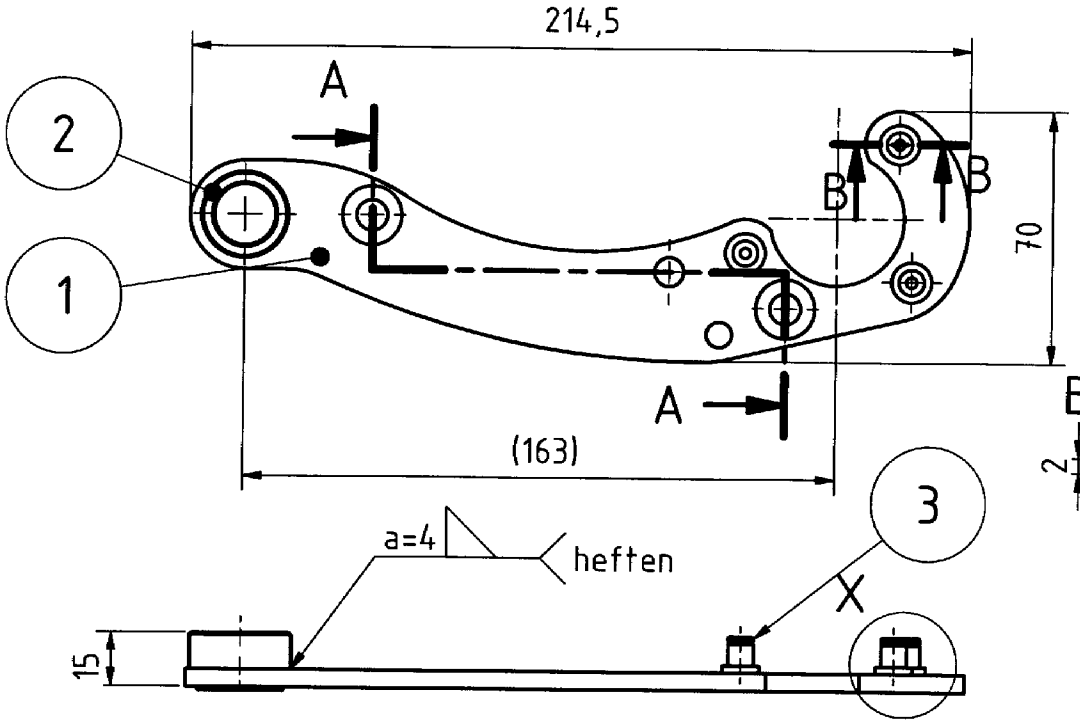


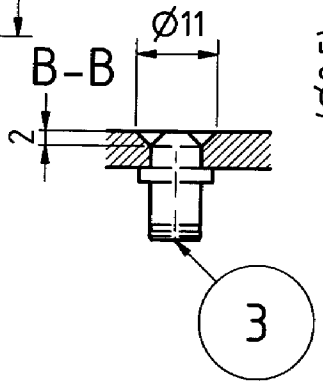


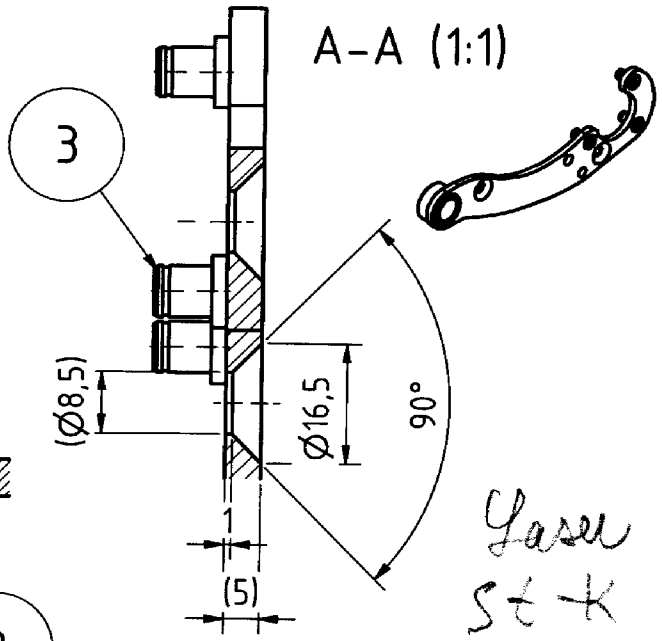


nach der Bearbeitung - Oberfläche galv. verzinkt und passiviert

| Pos | Anz | Bauteilnummer | Bezeichnung |
|---|---|---|---|
| 3 | 3 | 20005-523-00-A | Lagerzapfen Rollenträger |
| 2 | 1 | 20005-522-00-A | Buchse Rollenträger |
| 1 | 1 | 20005-521-00-A | Seitenblech Rollenträger |

X ( 1 : 1 )

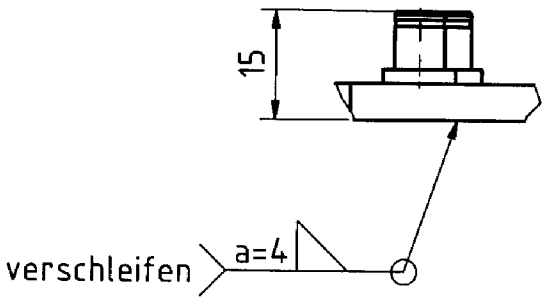


Allgemeintoleranzen
DIN ISO 2768 - m

Gewicht: 0,27 kg

Maßstab 1:2

| | Datum | Name |
|---|---|---|
| Gezeichnet | 24.06.2013 | mwe |
| Kontrolliert | | |
| Norm | | |

Seitenteil Rollenträger R

20005-520-02-A

1

A4

| Revision | Änderungen | Datum | Name |
|---|---|---|---|

T:\20000 - PFW\20005 PFW 0500\20005-500 Seilandruckrolle\20005-520-02-A Seitenteil Rollenträger R.idw

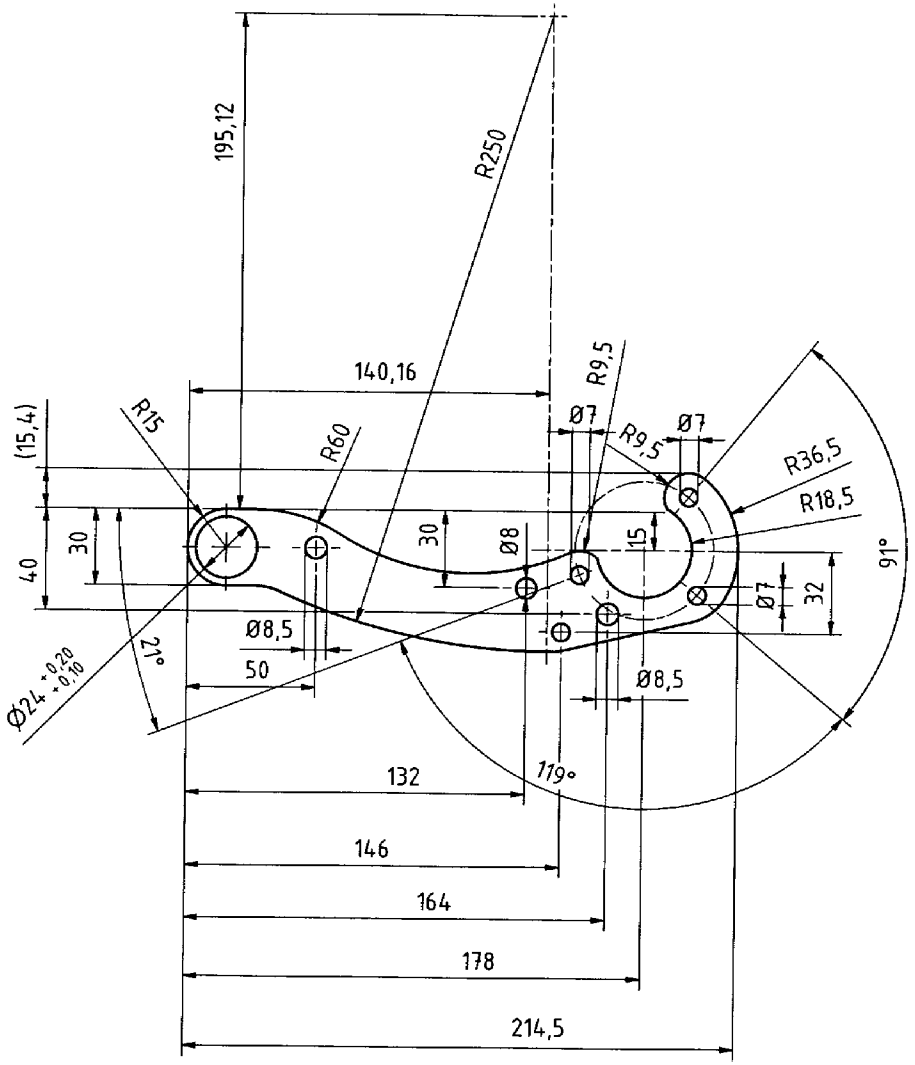


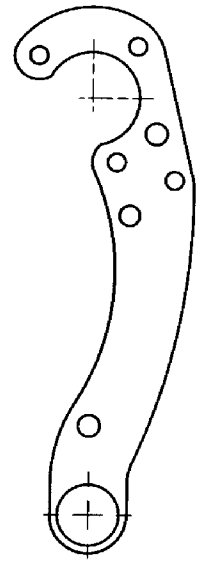

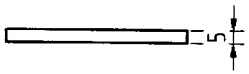


Laser

Material S355
Laserstrahlschnitt

| | | | |
|---|---|---|---|
| Allgemeintoleranzen DIN ISO 2768 - m | | Gewicht: 0.22 kg | Maßstab 1:2 |
| | Datum | Name | |
| Gezeichnet | 24.06.2013 | mwe | Seitenblech Rollenträger |
| Kontrolliert | | | |
| Norm | | | |
| | | | 20005-521-00-A — 1 — A3 |
| Revision / Änderungen / Datum / Name | | | T:\20000 - PFW\20005 PFW 0500\20005-500 Seilandruckrolle\20005-521-00-A Seitenblech Rollenträger.idw |

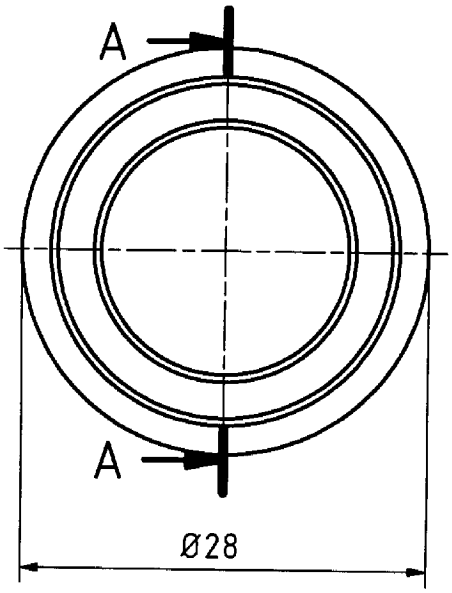


A-A

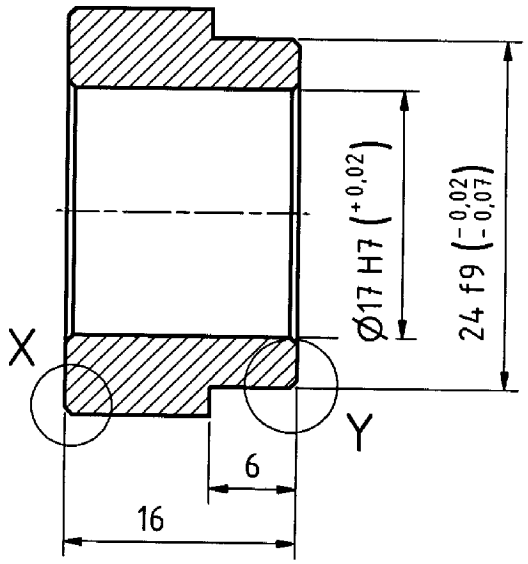


X ( 5 : 1 )

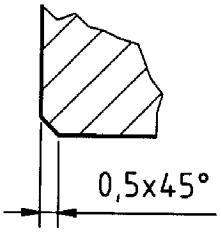


Y ( 5 : 1 )

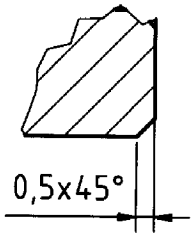


Iso Ansicht
( 1 : 1 )

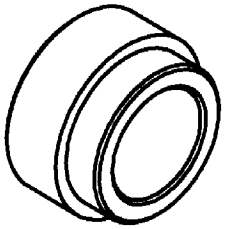

CNC

-0,3
-0,1

Material: Rd 30; S355

| | | | | | | | | |
|---|---|---|---|---|---|---|---|---|
| Allgemeintoleranzen DIN ISO 2768 - m | | | | | | | Gewicht: 0,04 kg | Maßstab 2:1 |
| | | | | | Datum | Name | Buchse Rollenträger | |
| | | | | Gezeichnet | 24.06.2013 | mwe | | |
| | | | | Kontrolliert | | | | |
| | | | | Norm | | | | |
| | | | | | | | 20005-522-00-A | 1 |
| Revision | Änderungen | Datum | Name | T:\20000 - PFW\20005 PFW 0500\20005-500 Seilandruckrolle\20005-522-00-A Buchse Rollenträger.idw | | | | A4 |

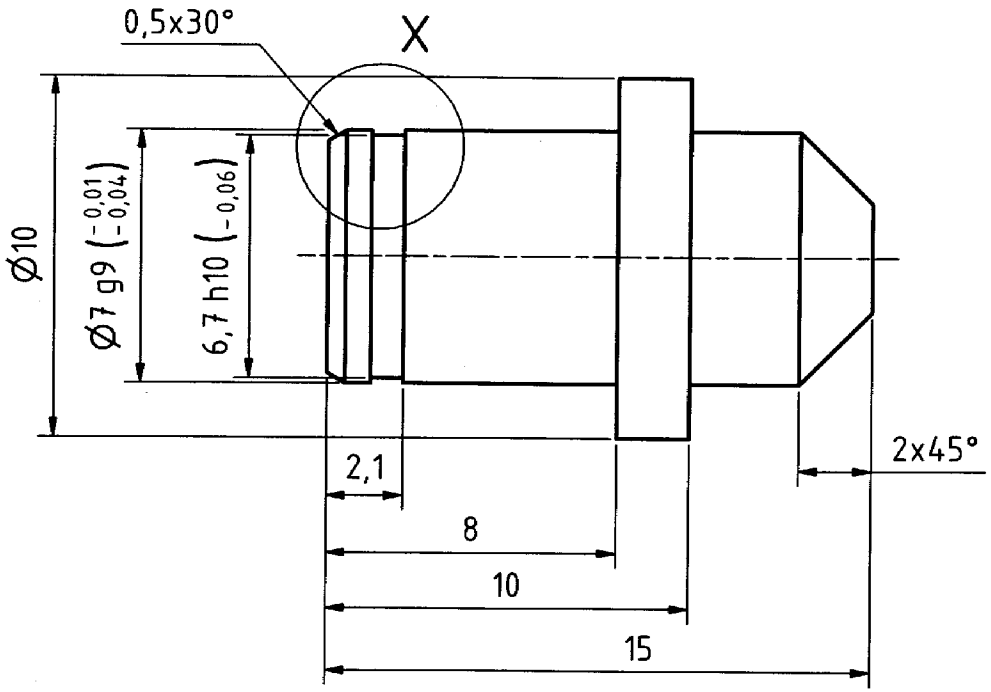


X ( 10 : 1 )

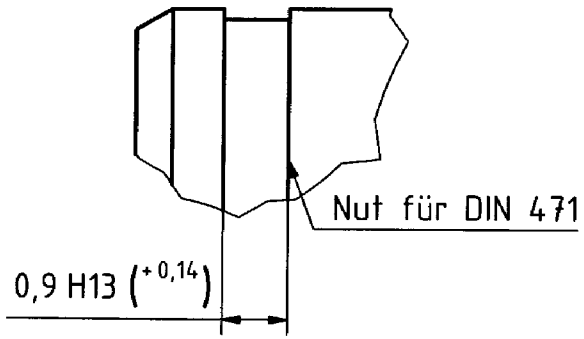


0 NC-D

-0,3
-0,1

( 2 : 1 )

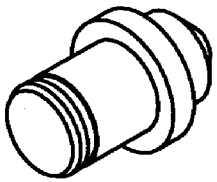

Material: Rd 10 S355

| | | | | | | |
|---|---|---|---|---|---|---|
| Allgemeintoleranzen DIN ISO 2768 - m | | | | | Gewicht: 0,00 kg | Maßstab 5:1 |
| | | | | Datum | Name | |
| | | | | Gezeichnet | 24.06.2013 | mwe |
| | | | | Kontrolliert | | |
| | | | | Norm | | |
| | | | | | | |
| Revision | Änderungen | Datum | Name | T:\20000 - PFW\20005 PFW 0500\20005-500 Seilandruckrolle\20005-523-00-A Lagerzapfen Rollenträger.idw | | |

Lagerzapfen Rollenträger

20005-523-00-A

1

A4

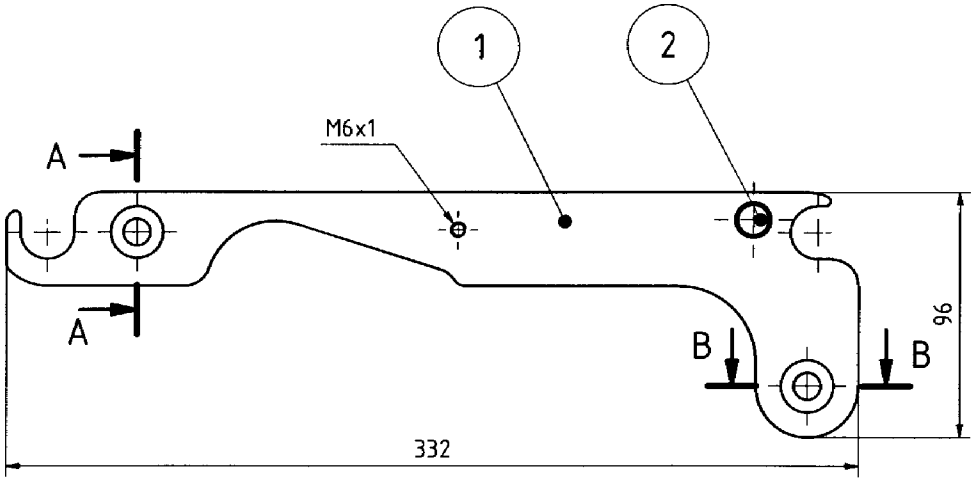


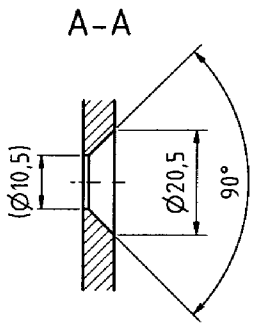


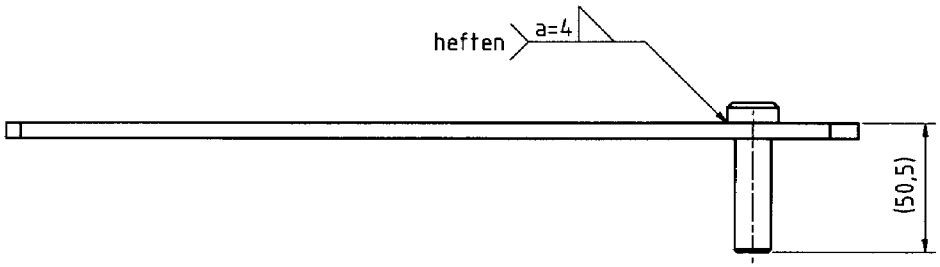


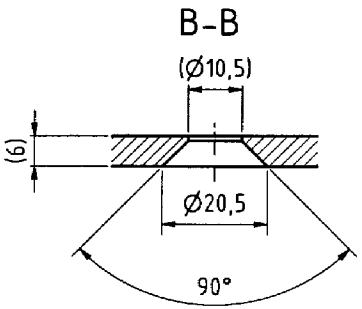


Lasa
SÖK

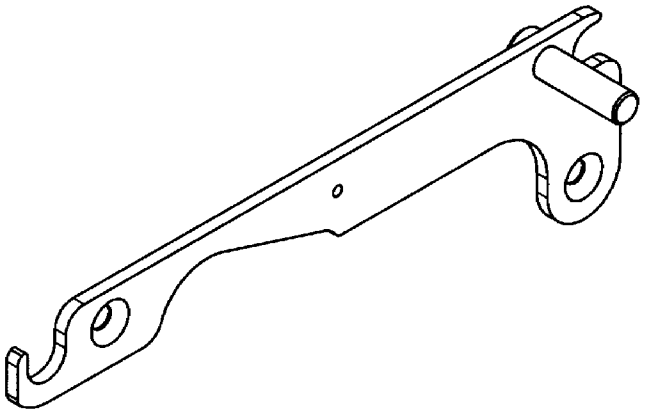

nach der Bearbeitung - Oberfläche galv. verzinkt und passiviert

| Pos | Anz | Bauteilnummer | Bezeichnung |
|---|---|---|---|
| 2 | 1 | 20010-512-00-A | Tragbolzen Grundträger |
| 1 | 1 | 20010-511-00-A | Seitenblech Grundträger |

Allgemeintoleranzen
DIN ISO 2768 - m

Gewicht: k.A.

Maßstab 1:2

| | Datum | Name |
|---|---|---|
| Gezeichnet | 12.09.2012 | mwe |
| Kontrolliert | | |
| Norm | | |

Seitenteil Grundträger L

20010-510-01-A

1

A3

| Revision | Änderungen | Datum | Name |
|---|---|---|---|

T:\20000 - PFW\20010 PFW 1000\20010-500 Seilandruckrolle\20010-510-01-A Seitenteil Grundträger L.dw

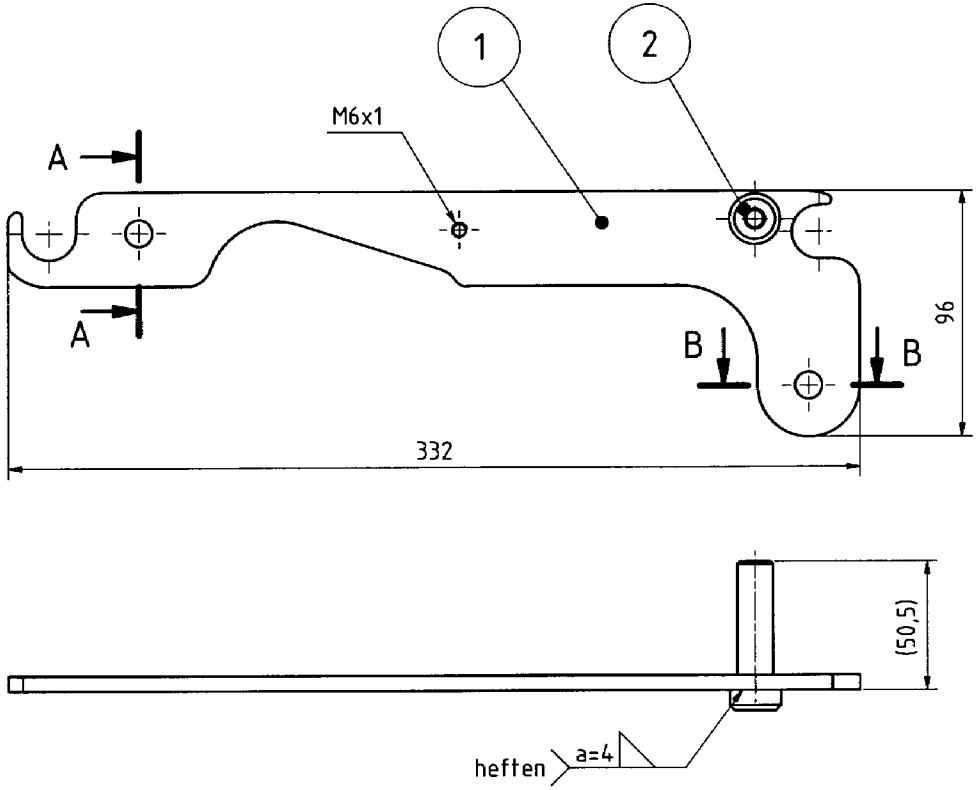


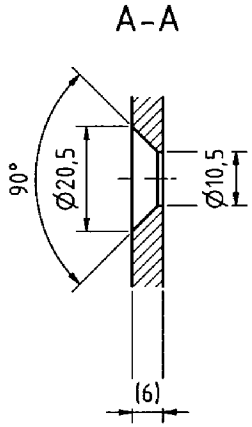


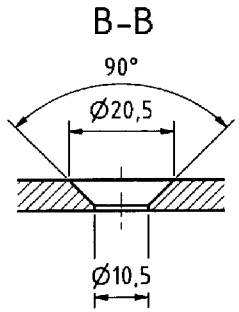


Laser
St-K

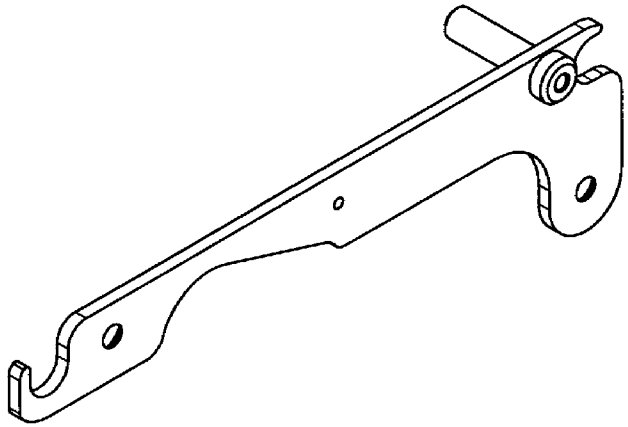

nach der Bearbeitung – Oberfläche galv. verzinkt und passiviert

| Pos | Anz | Bauteilnummer | Bezeichnung |
|---|---|---|---|
| 2 | 1 | 20010-512-00-A | Tragbolzen Grundträger |
| 1 | 1 | 20010-511-00-A | Seitenblech Grundträger |

Allgemeintoleranzen
DIN ISO 2768 – m

Gewicht: 0,60 kg

Maßstab 1:2

| | Datum | Name |
|---|---|---|
| Gezeichnet | 11.09.2012 | mwe |
| Kontrolliert | | |
| Norm | | |

Seitenteil Grundträger R

20010-510-02-A

1

A3

| Revision | Änderungen | Datum | Name |
|---|---|---|---|

T:\20000 – PFW\20010 PFW 1000\20010-500 Seilandruckrolle\20010-510-02-A Seitenteil Grundträger R.idw

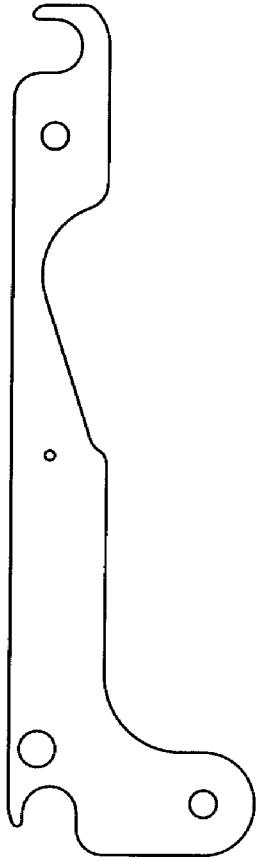

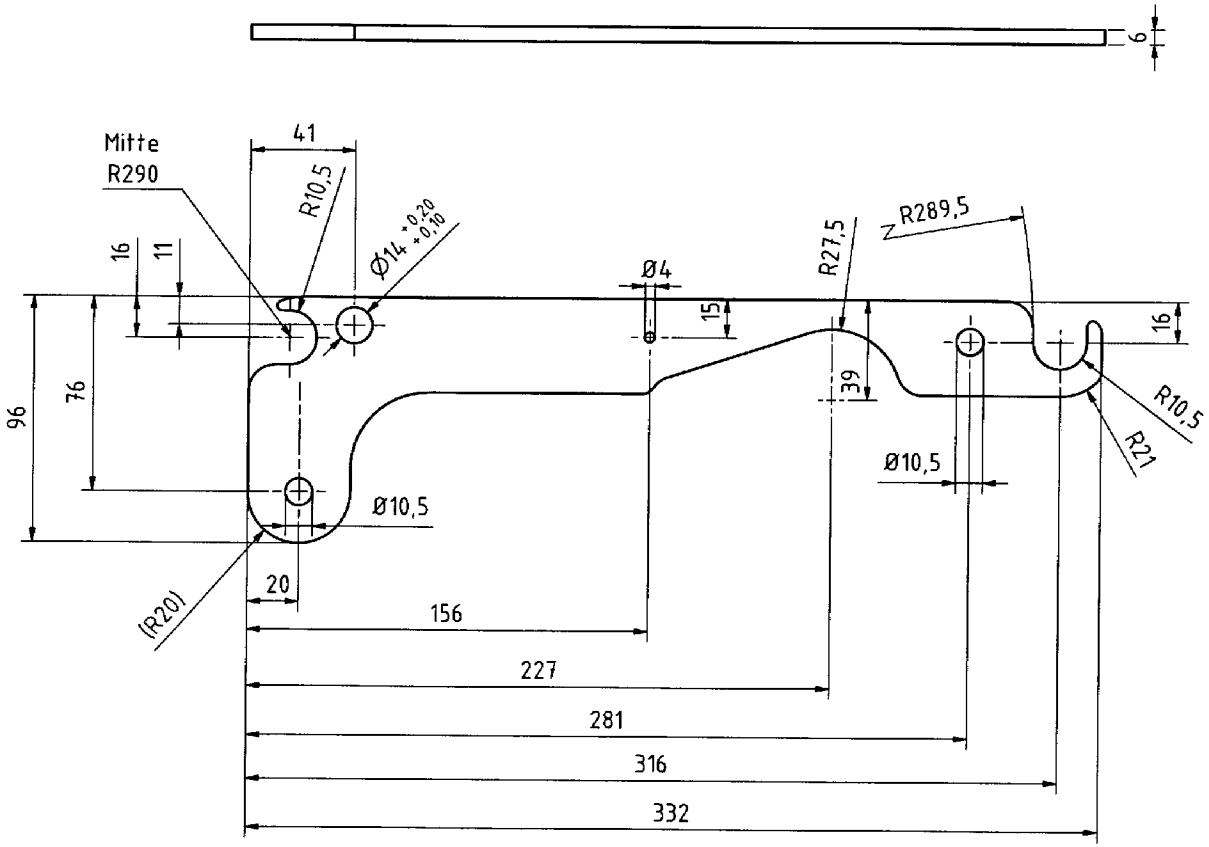


Laser

Material S355
Laserstrahlschnitt

| | | | |
|---|---|---|---|
| Allgemeintoleranzen DIN ISO 2768 - m | | Gewicht: k.A. | Maßstab 1:2 |
| | Datum / Name | Seitenblech Grundträger | |
| Gezeichnet | 10.09.2012 / mwe | | |
| Kontrolliert | | | |
| Norm | | | |
| | | 20010-511-00-A | 1 / A3 |
| Revision / Änderungen / Datum / Name | | T:\20000 - PFW\20010 PFW 1000\20010-500 Seilandruckrolle\20010-511-00-A Seitenblech Grundträger.idw | |

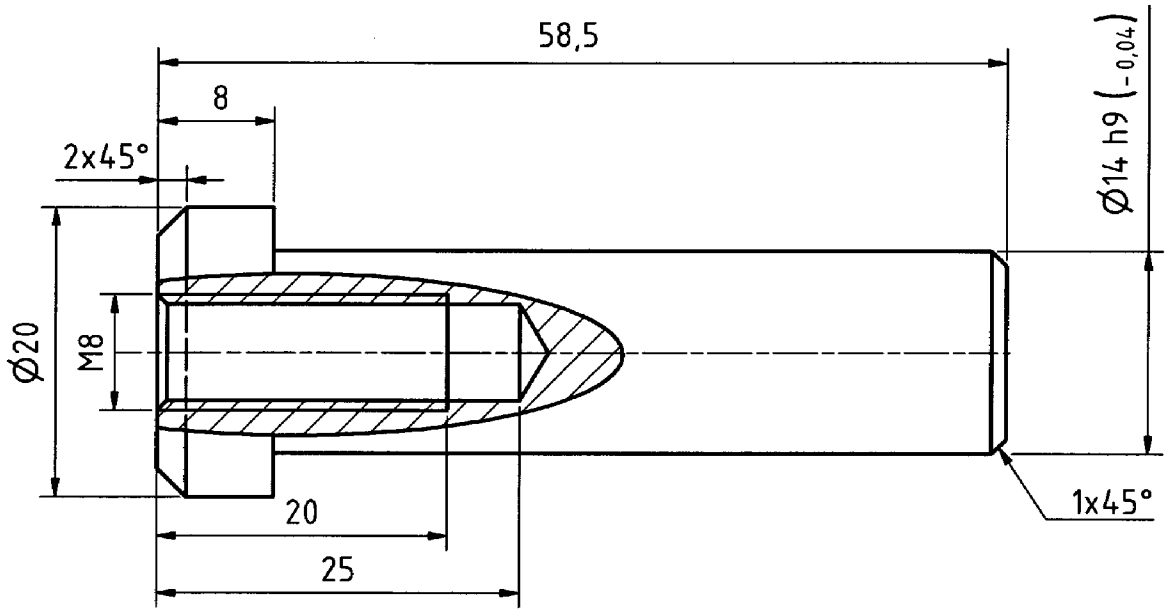


Material S355

| | | | | | | | |
|---|---|---|---|---|---|---|---|
| Allgemeintoleranzen<br>DIN ISO 2768 - m | | | | | | Gewicht: 0,07 kg | Maßstab 2:1 |
| | | | | | Datum | Name | |
| | | | | Gezeichnet | 10.09.2012 | mwe | Tragbolzen Grundträger |
| | | | | Kontrolliert | | | |
| | | | | Norm | | | |
| | | | | | | 20010-512-00-A | 1 |
| | | | | | | | A4 |
| Revision | Änderungen | Datum | Name | T:\20000 - PFW\20010 PFW 1000\20010-500 Seilandruckrolle\20010-512-00-A Tragbolzen Grundträger.idw | | | |

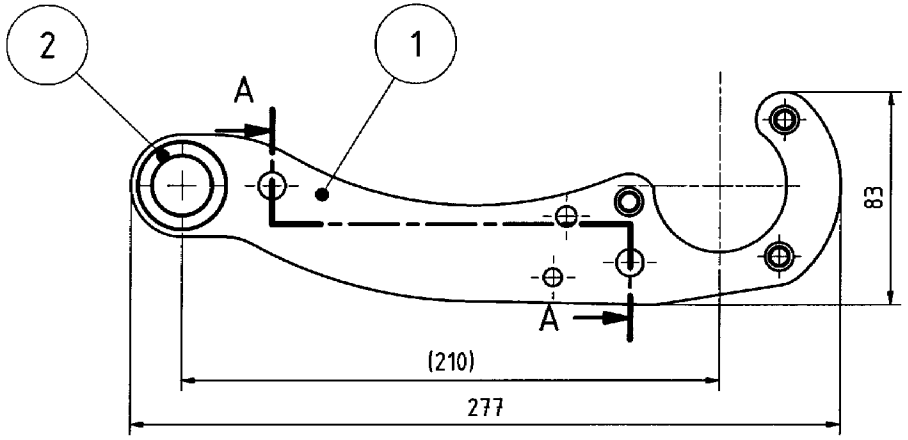


A-A (1:1)

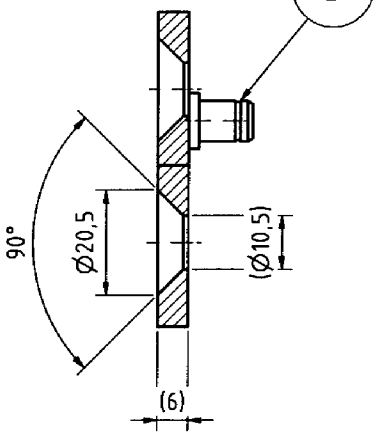


Laser CNC-D

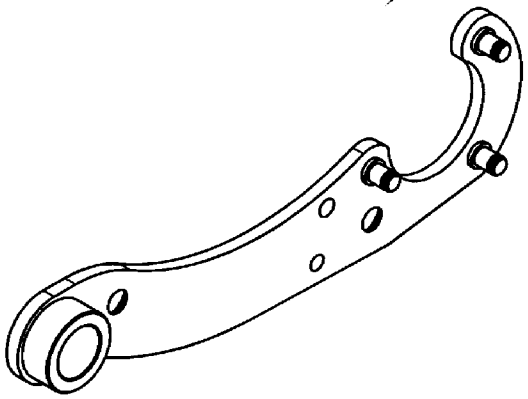

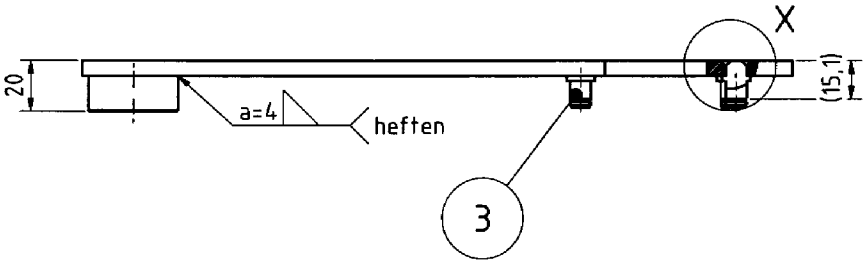


X ( 1 : 1 )

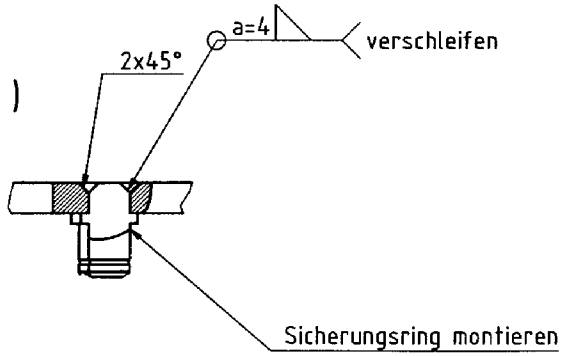


nach der Bearbeitung - Oberfläche galv. verzinkt und passiviert

| Pos | Anz | Bauteilnummer | Bezeichnung |
|---|---|---|---|
| 3 | 3 | 20010-523-00-A | Lagerzapfen Rollenträger |
| 2 | 1 | 20010-522-00-A | Buchse Rollenträger |
| 1 | 1 | 20010-521-00-A | Seitenblech Rollenträger |

Allgemeintoleranzen
DIN ISO 2768 - m

Gewicht: 0,54 kg

Maßstab 1:2

| | Datum | Name |
|---|---|---|
| Gezeichnet | 11.09.2012 | mwe |
| Kontrolliert | | |
| Norm | | |

Seitenteil Rollenträger L

20010-520-01-A

1

A3

| Revision | Änderungen | Datum | Name |
|---|---|---|---|

T:\20000 - PFW\20010 PFW 1000\20010-500 Seilandruckrolle\20010-520-01-A Seitenteil Rollenträger L.dw

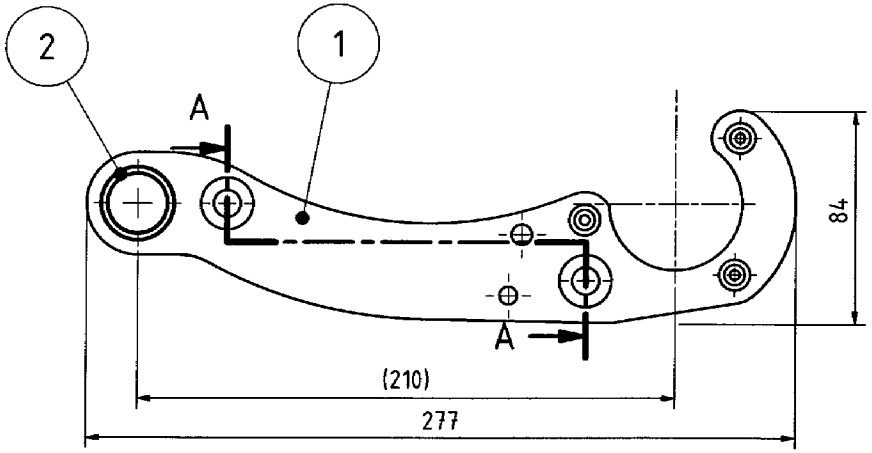


A-A (1:1)

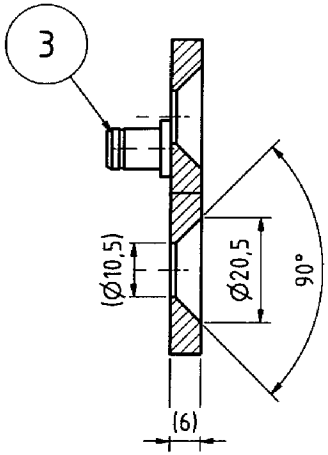


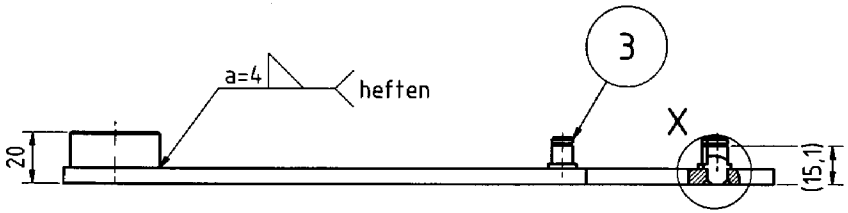


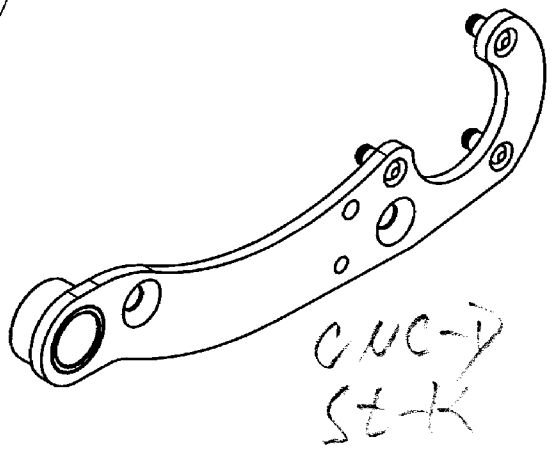


X ( 1 : 1 )

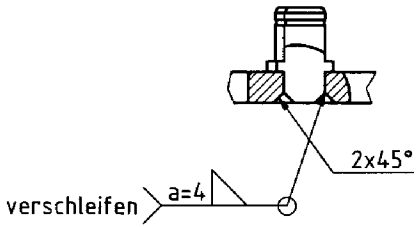


nach der Bearbeitung – Oberfläche galv. verzinkt und passiviert

| Pos | Anz | Bauteilnummer | Bezeichnung |
|---|---|---|---|
| 3 | 3 | 20010-523-00-A | Lagerzapfen Rollenträger |
| 2 | 1 | 20010-522-00-A | Buchse Rollenträger |
| 1 | 1 | 20010-521-00-A | Seitenblech Rollenträger |

Allgemeintoleranzen
DIN ISO 2768 – m

Gewicht: 0,54 kg

Maßstab 1:2

| | Datum | Name |
|---|---|---|
| Gezeichnet | 11.09.2012 | mwe |
| Kontrolliert | | |
| Norm | | |

Seitenteil Rollenträger R

20010-520-02-A

1

A3

| Revision | Änderungen | Datum | Name |
|---|---|---|---|

T:\20000 – PFW\20010 PFW 1000\20010-500 Seilandruckrolle\20010-520-02-A Seitenteil Rollenträger R.idw

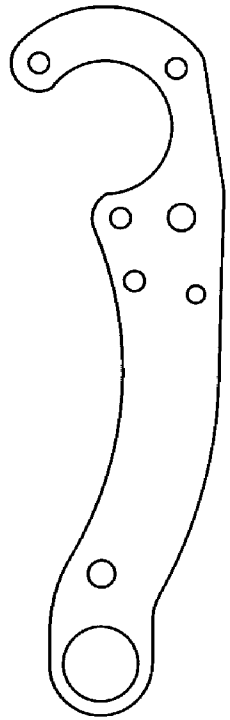

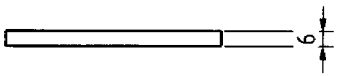


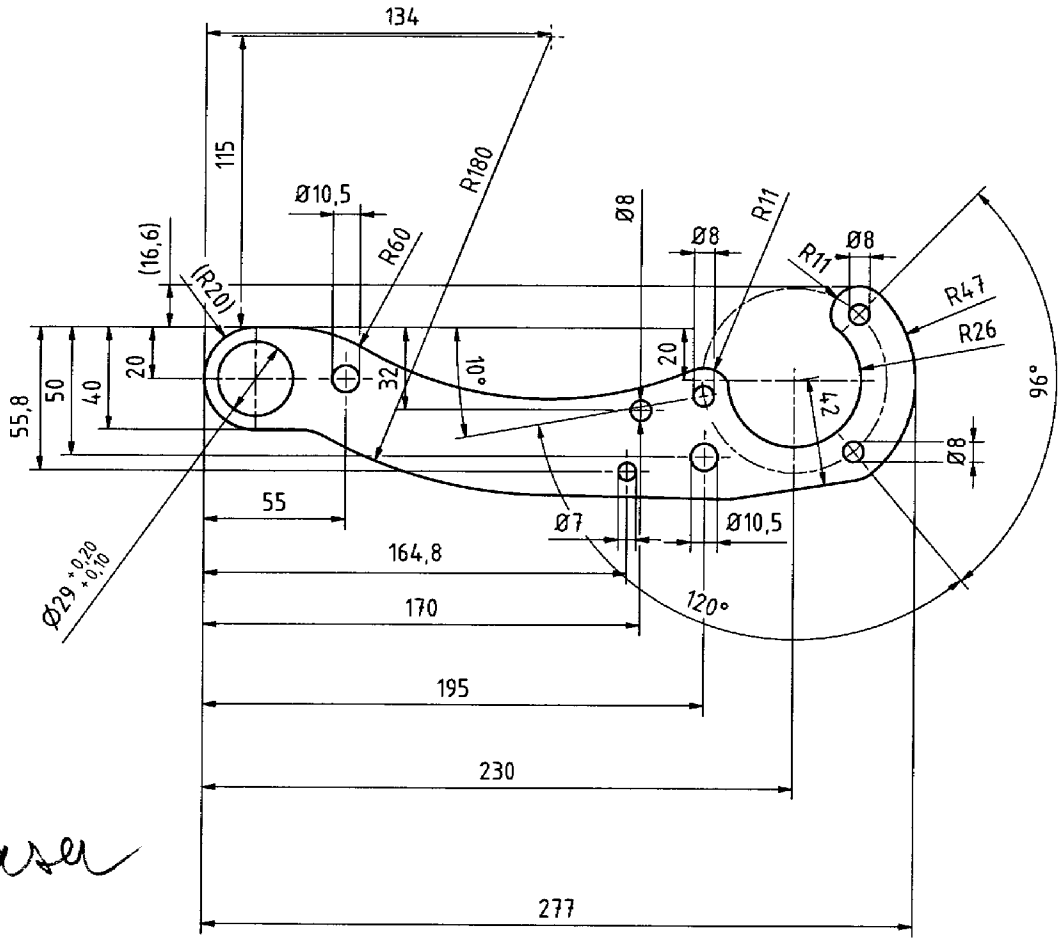


Laser

Material S355
Laserstrahlschnitt

| | | | |
|---|---|---|---|
| Allgemeintoleranzen DIN ISO 2768 - m | | Gewicht: 0,45 kg | Maßstab 1:2 |
| | Datum | Name | |
| | Gezeichnet 10.09.2012 | mwe | Seitenblech Rollenträger |
| | Kontrolliert | | |
| | Norm | | |
| | | | 20010-521-00-A |
| | | | 1 |
| | | | A3 |
| Revision / Änderungen / Datum / Name | T:\20000 - PFW\20010 PFW 1000\20010-500 Seilandruckrolle\20010-521-00-A Seitenblech Rollenträger.idw | | |

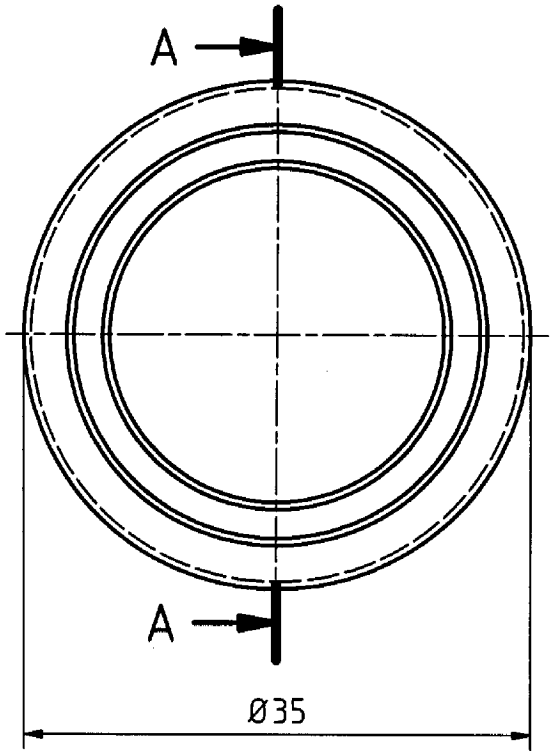


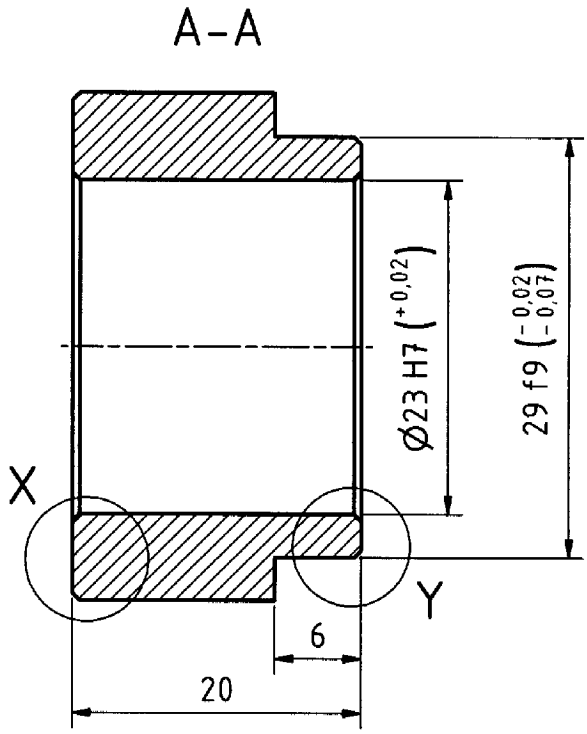


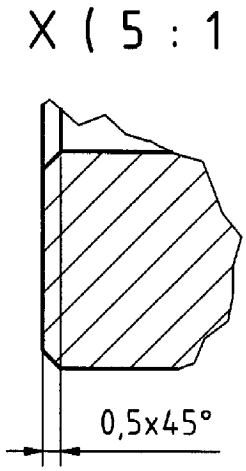


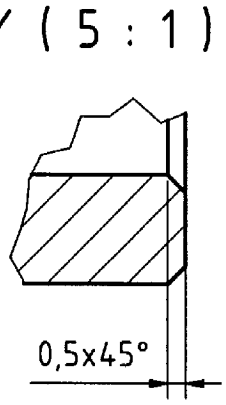


Iso Ansicht
( 1 : 1 )

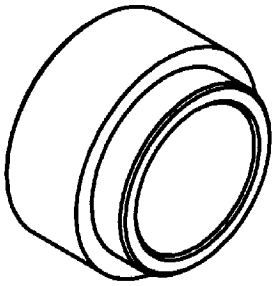

ONC-D
Sek

-0,3
-0,1

Material S355

| | | | | | | | |
|---|---|---|---|---|---|---|---|
| Allgemeintoleranzen DIN ISO 2768 - m | | | | | | Gewicht: 0,07 kg | Maßstab 2:1 |
| | | | | | Datum | Name | Buchse Rollenträger |
| | | | | Gezeichnet | 10.09.2012 | mwe | |
| | | | | Kontrolliert | | | |
| | | | | Norm | | | |
| | | | | | | | 20010-522-00-A |
| | | | | | | | 1 / A4 |
| Revision | Änderungen | Datum | Name | T:\20000 - PFW\20010 PFW 1000\20010-500 Seilandruckrolle\20010-522-00-A Buchse Rollenträger.idw | | | |

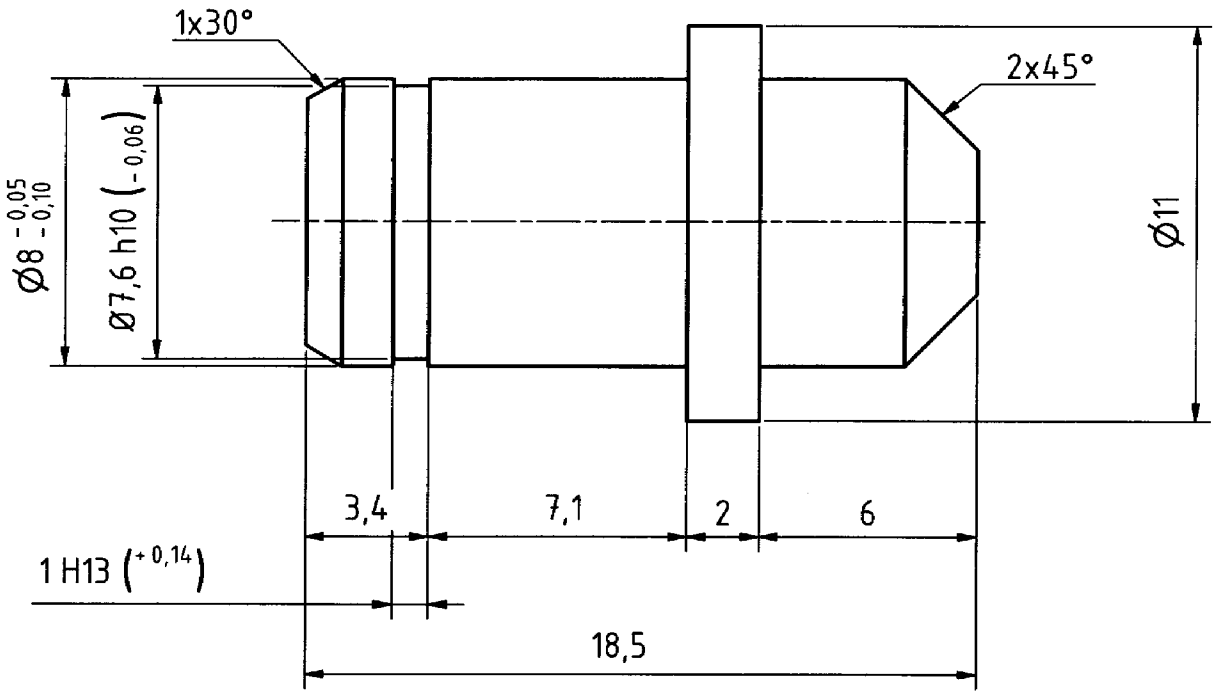


CNC-D

-0,3
-0,1

( 2 : 1 )

Material S355

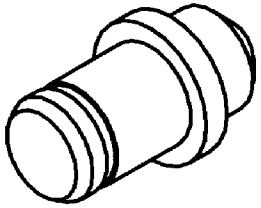

| | | | | | | |
|---|---|---|---|---|---|---|
| Allgemeintoleranzen DIN ISO 2768 - m | | | | | Gewicht: 0,01 kg | Maßstab 5:1 |
| | | | | Datum | Name | |
| | | | | Gezeichnet | 11.09.2012 | mwe |
| | | | | Kontrolliert | | |
| | | | | Norm | | |
| 1 | Pass ø 8mm geänd. | 16.01.2018 | mpu | | | |
| Revision | Änderungen | Datum | Name | | | |

Lagerzapfen Rollenträger

20010-523-00-A

1

A4

T:\20000 - PFW\20010 PFW 1000\20010-500 Seilandruckrolle\20010-523-00-A Lagerzapfen Rollenträger.idw

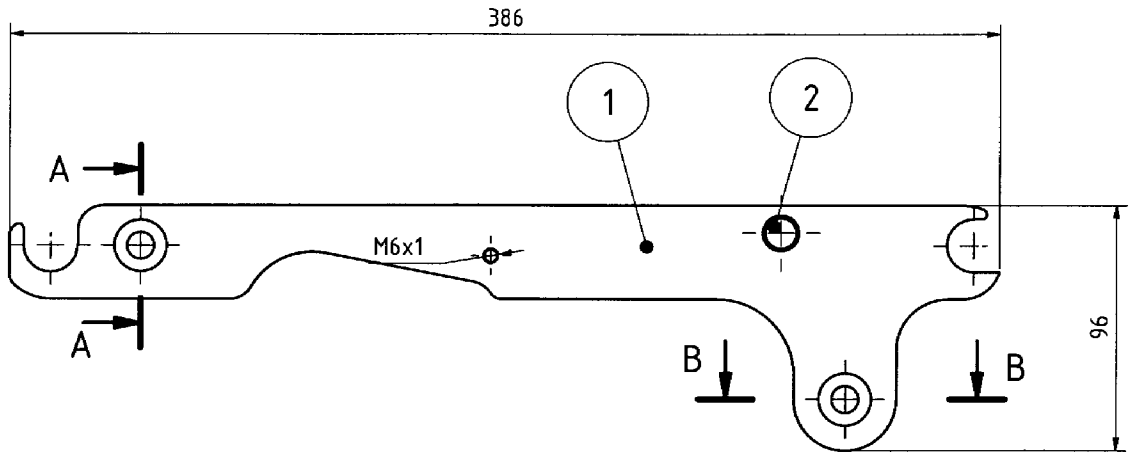


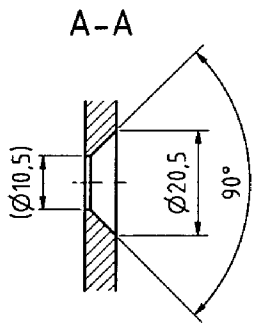


Laser
Stk

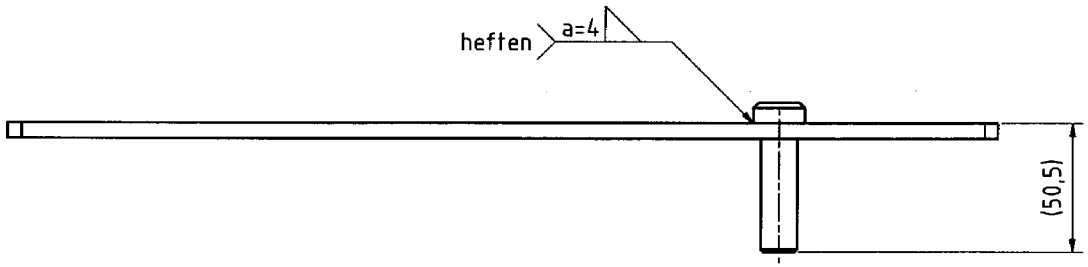


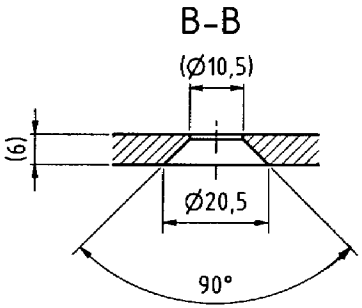


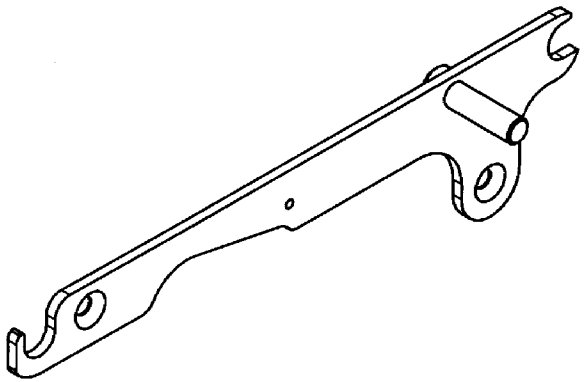

nach der Bearbeitung - Oberfläche galv. verzinkt und passiviert

| Pos | Anz | Bauteilnummer | Bezeichnung |
|---|---|---|---|
| 2 | 1 | 20010-512-00-A | Tragbolzen Grundträger |
| 1 | 1 | 20015-511-00-A | Seitenblech Grundträger |

Allgemeintoleranzen
DIN ISO 2768 - m

Gewicht: 0,73 kg

Maßstab 1:2

| | Datum | Name |
|---|---|---|
| Gezeichnet | 19.06.2013 | mwe |
| Kontrolliert | | |
| Norm | | |

Seitenteil Grundträger L

20015-510-01-A

1

A3

| Revision | Änderungen | Datum | Name |
|---|---|---|---|

T:\20000 - PFW\20015 PFW 1500\20015-500 Seilandruckrolle\20015-510-01-A Seitenteil Grundträger L.dw

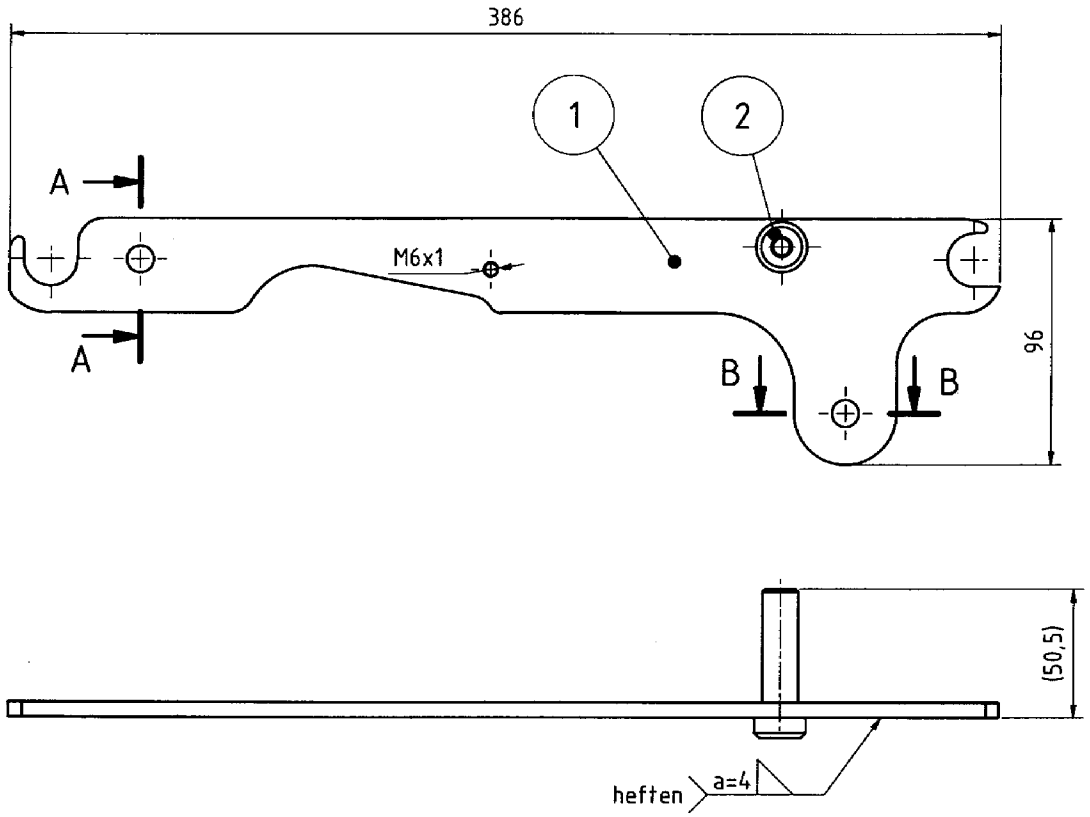


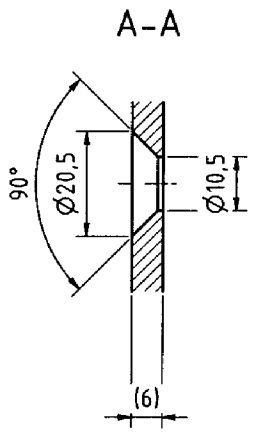


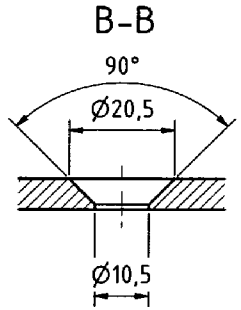


Laser
CNC-

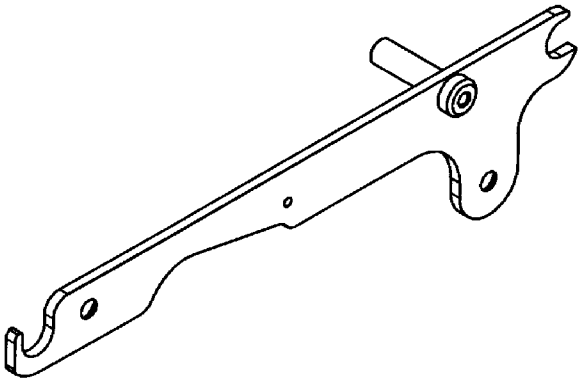

nach der Bearbeitung – Oberfläche galv. verzinkt und passiviert

| Pos | Anz | Bauteilnummer | Bezeichnung |
|---|---|---|---|
| 2 | 1 | 20010-512-00-A | Tragbolzen Grundträger |
| 1 | 1 | 20015-511-00-A | Seitenblech Grundträger |

Allgemeintoleranzen
DIN ISO 2768 – m

Gewicht: 0,73 kg

Maßstab 1:2

| | Datum | Name |
|---|---|---|
| Gezeichnet | 19.06.2013 | mwe |
| Kontrolliert | | |
| Norm | | |

Seitenteil Grundträger R

20015-510-02-A

1

A3

| Revision | Änderungen | Datum | Name |
|---|---|---|---|
| | | | |

T:\20000 – PFW\20015 PFW 1500\20015-500 Seilandruckrolle\20015-510-02-A Seitenteil Grundträger R.idw

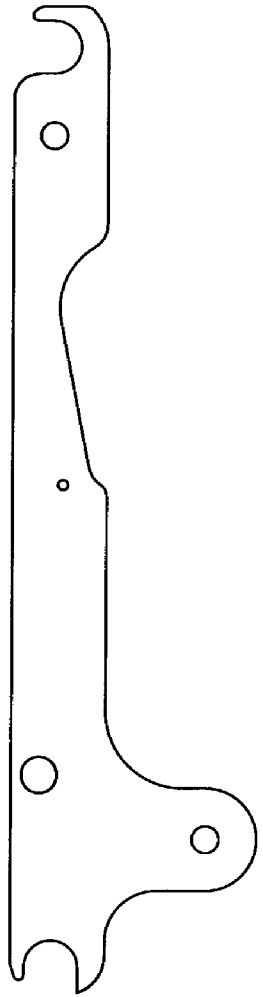

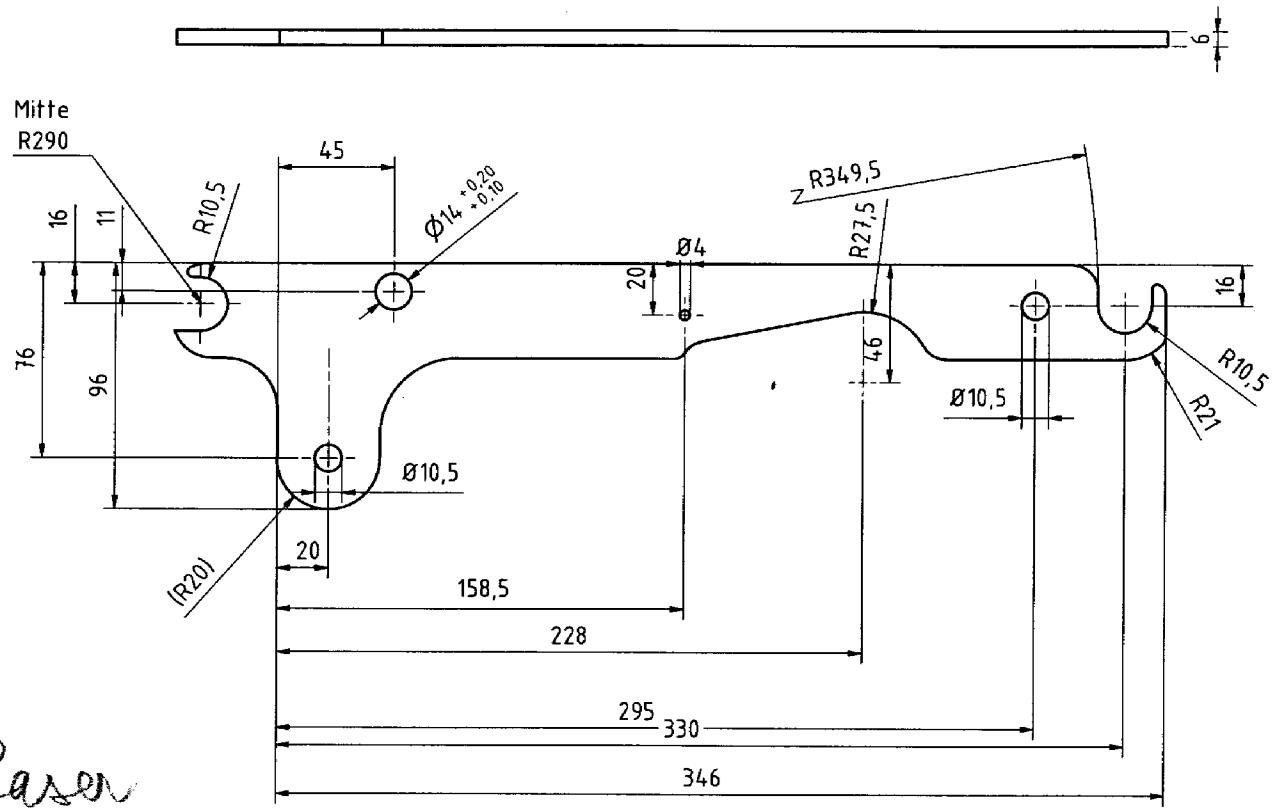


Laser

Material S355
Laserstrahlschnitt

| | | | |
|---|---|---|---|
| Allgemeintoleranzen<br>DIN ISO 2768 - m | | Gewicht: 0,67 kg | Maßstab 1:2 |
| | Gezeichnet | Datum 19.06.2013 | Name mwe |
| | Kontrolliert | | |
| | Norm | | |
| Revision | Änderungen | Datum | Name |
| Seitenblech Grundträger | | | |
| 20015-511-00-A | | 1 | A3 |
| T:\20000 - PFW\20015 PFW 1500\20015-500 Seilandruckrolle\20015-511-00-A Seitenblech Grundträger.dwg | | | |