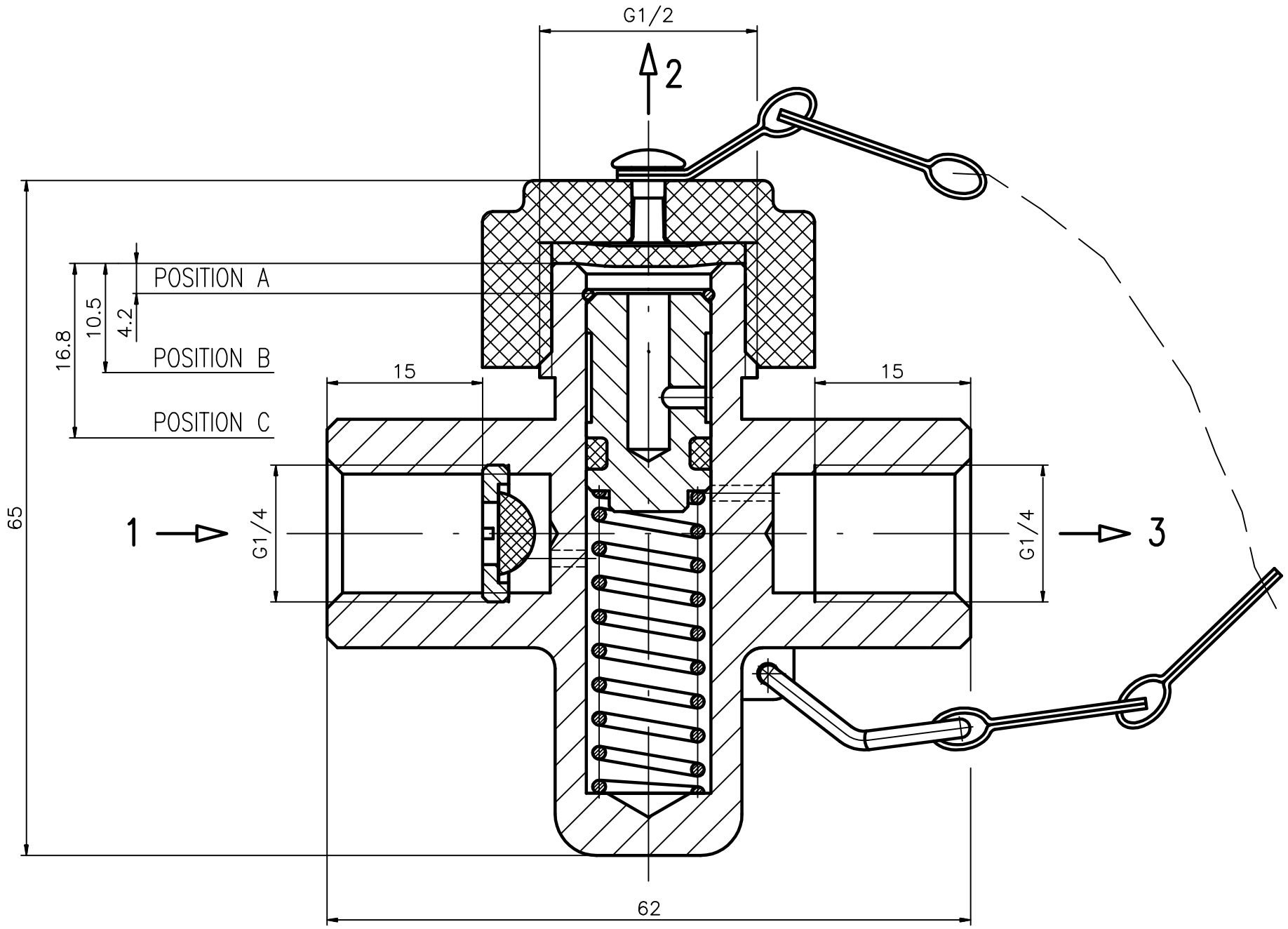

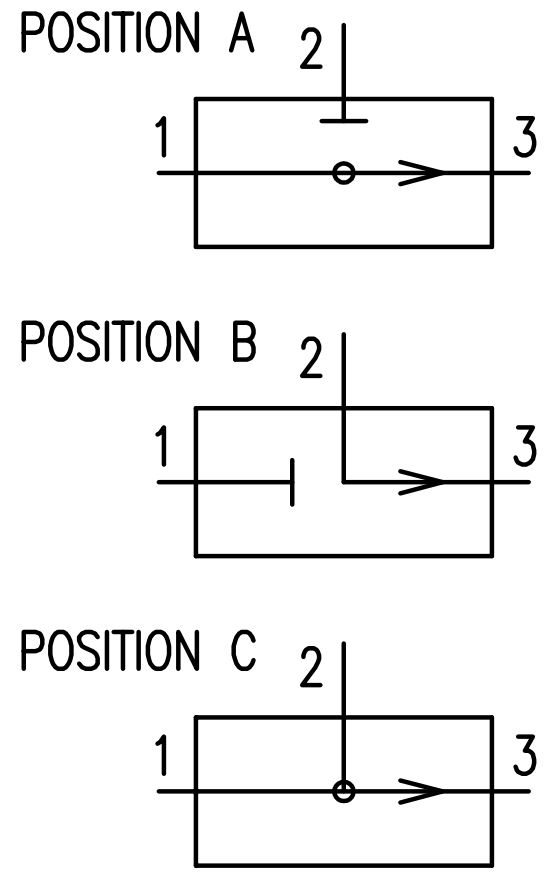

TECHNICAL SPECIFICATION:

Working pressure:	11 bar
Working temperature:	from −40 to +70°C
Mass:	0.63 kg
Max. cross section:	2xø1,6 (4mm²)

DETERMINATED FOR MEASURING DEVICE ACCORDING TO UIC 543−1
INTOLERANCED DIMENSION ONLY FOR INFORMATION

Měřítko						Promítání ISO E	Archiv
						Netol. roz.	E
						Hmotnost	
						Starý výkr.	
	Ind.	Poč.	Změna	Datum	Podpis	Název	Typ
	Materiál					DIAGNOSTIC CONNECTOR DAKO DP 1/4	
	Polotovar						
	R. norma						
	Vypr.			Norm.r.		Číslo výkresu	listů 1 list 1
DAKO−CZ, a.s. TŘEMOŠNICE	Přezk.			Schválil		NE 96780−102	
	Techn.			Datum	3.1.2008		