Výkres krovu

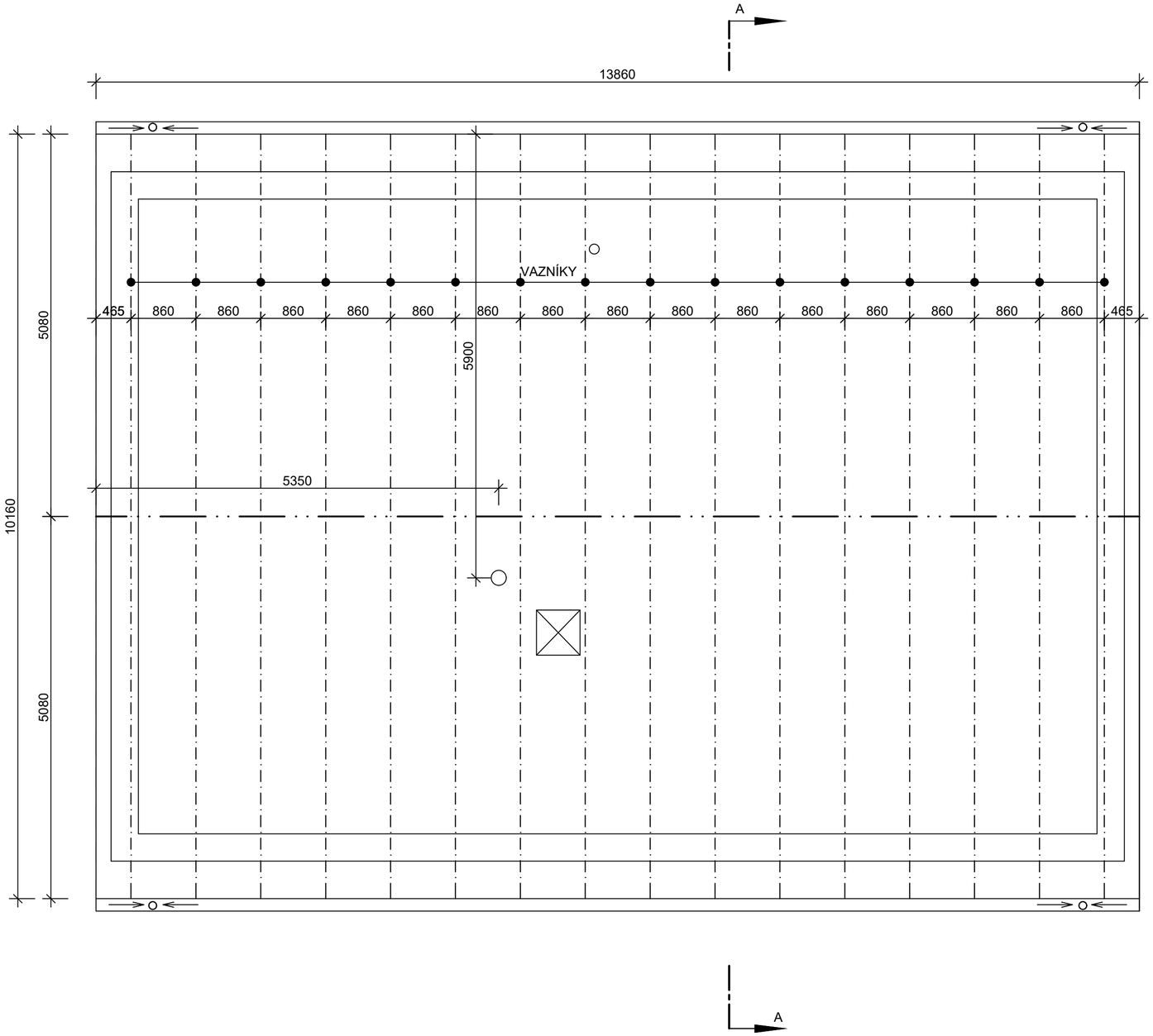

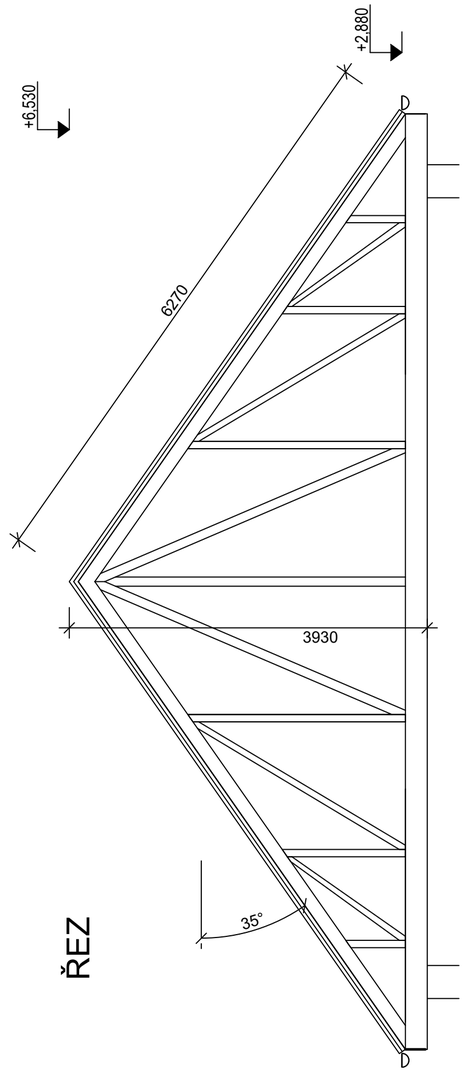

ŘEZ

NÁZEV STAVBY:	NOVOSTAVBA RODINNÉHO DOMU	STUPEŇ PROJEKTU:	oznámení společného záměru
		MĚŘÍTKO:	1:50
ČÁST PD:	Architektonicko – stavební řešení	FORMAT:	A2
PS, SO:	–	ZÁKAZKA:	20005
OBSAH VÝKRESU:	Výkres krovu	VÝKRES Č.:	D.1.1.4