DOLL

Betriebsauftrag-Nr.: **1AU001938**
Stückzahl: 1

Produkt-Nr.: **A2G-9L440-4**
Fahrgestell-Nr.: **W09A12218D0D04040**

Wolfgang Rösch
Transportgesellschaft mbH & Co.KG
Tullastr. 25
77933 Lahr

Vertreter: M.Kuderer **/ 020**GB: **HT**
Kunden-Nr.: 713766.001
aufgenommen am 10.04.2013
von: U.Roser 49-258 / Th.Steurer 49-234
Wunschtermin Kunde: KW 19 / 2013
Plantermin: ca. KW 19 / 2013

Fahrgestell-Zeichnungs-Nr.:	Elektroplan:	Hydraulikplan:	Bremsanlage:	Luftfederung:
7199943				

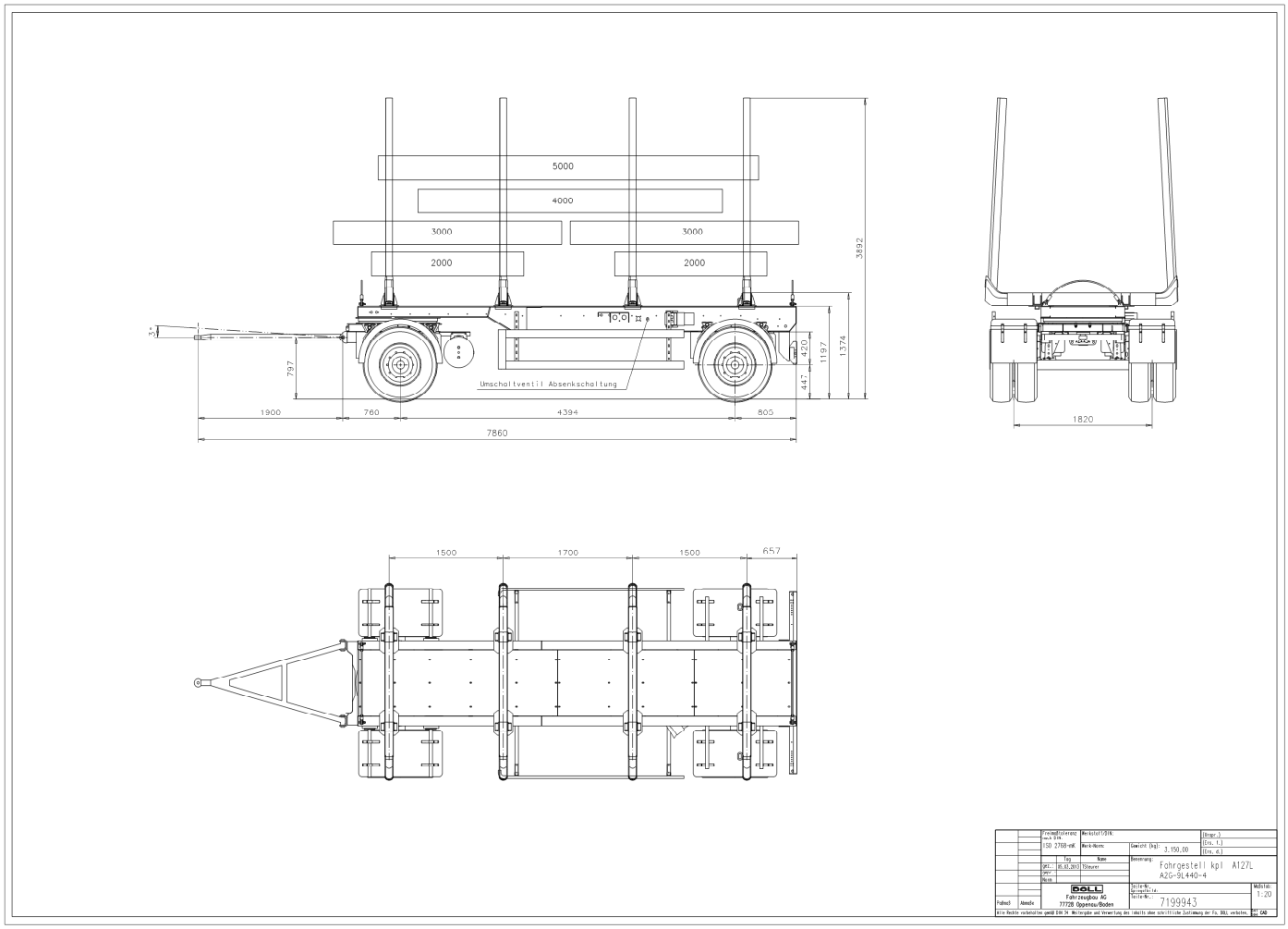

V/I	T/V	T/M	T/PPN Normung	T/PP -EK	T/GB HT	T/FF T/FZ	T/FA	T/FE	T/FL	ZQM	ZQM/FA	ZQM/FÜ	ZKS/AA K.-H.Boschert	geprüft 10.05.2013
x	xx				x	x		x	x		x	x		

Ersteller - Formular: R.Huber; Änderungsdatum: 24.04.2003

DOLL

Betriebsauftrag-Nr.: **1AU001938**
Stückzahl: 1

Produkt-Nr.: **A2G-9L440-4**
Fahrgestell-Nr.: **W09A12218D0D04040**

Wolfgang Rösch
Transportgesellschaft mbH & Co.KG
Tullastr. 25
77933 Lahr

Vertreter: M.Kuderer **/ 020**GB: **HT**
Kunden-Nr.: 713766.001
aufgenommen am 10.04.2013
von: U.Roser 49-258 / Th.Steurer 49-234
Wunschtermin Kunde: KW 19 / 2013
Plantermin: ca. KW 19 / 2013

Fahrgestell-Zeichnungs-Nr.:	Elektroplan:	Hydraulikplan:	Bremsanlage:	Luftfederung:
7199943				

DOLL – 2-Achs-Kurzholzanhänger in „Schemel-Ausführung“ Typ A 127

Artikel: **A2G-9L440-4**

Technische Daten:

Anhänger-Gesamtlänge:	7.840 mm	(bei Zuggabellänge 1.900 mm)
Ladelänge:	5.763 mm	
Überhang vorne:	760 mm	
Überhang hinten:	805 mm	
Fahrzeug-Breite:	2.550 mm	
Radstand:	4.400 mm	
Ladehöhe bel.:	1.374 mm	(bei Bereifung 275/70 R 22,5)
Gesamthöhe:	max. 4 m	
Gewichte:		
Zul. Gesamtgewicht:	18.000 kg	
Leergewicht ca.:	3.150 kg	~~(ohne Schemel / Rungen)~~ 16.04.13 ur
Nutzlast:	14.850 kg	

Alle zuvor genannten Daten sind ca.-Werte. Aufgrund von Zusatzausrüstungen und dem Einfluss von Zugmaschinen-Daten können sich diese verändern!

V/I	T/V	T/M	T/PPN Normung	T/PP -EK	T/GB HT	T/FF T/FZ	T/FA	T/FE	T/FL	ZQM	ZQM/FA	ZQM/FÜ	ZKS/AA K.-H.Boschert	geprüft 10.05.2013
x	xx				x	x		x	x		x	x		

DOLL

Betriebsauftrag-Nr.: **1AU001938**
Stückzahl: 1

Produkt-Nr.: **A2G-9L440-4**
Fahrgestell-Nr.: **W09A12218D0D04040**

Wolfgang Rösch
Transportgesellschaft mbH & Co.KG
Tullastr. 25
77933 Lahr

Vertreter: M.Kuderer **/ 020**GB: **HT**
Kunden-Nr.: 713766.001
aufgenommen am 10.04.2013
von: U.Roser 49-258 / Th.Steurer 49-234
Wunschtermin Kunde: KW 19 / 2013
Plantermin: ca. KW 19 / 2013

Fahrgestell-Zeichnungs-Nr.:	Elektroplan:	Hydraulikplan:	Bremsanlage:	Luftfederung:
7199943				

Grundausstattung:

A2G DOLL - 2-Achs-Kurzholzanhänger in "Schemel-Ausführung" - gerader Obergurt

7199943 **Fahrgestell:**
Stabile Schweißkonstruktion aus 2 gekröpften Längsträgern mit geradem Obergurt
Drehgestell mit Kugellenkkranz.
1 Stk. Unterlegkeil mit Halterung.
seitlicher Anfahrschutz, abnehmbar (gemäß EG Vorschrift)
Unterfahrschutz 2.350 mm breit, aus gekantetem Blech.
Gesamte Beleuchtung und Kennzeichenhalterung geschützt eingebaut.

Radabdeckung:
7015510 Jeweils ganze Kunststoff-Kotflügel über den Rädern,
vorne am Drehgestell und hinten am Hauptrahmen befestigt,
mit Schmutzfänger hinter der letzten Achse.
mit Sprühnebelmatten gemäß EG-Vorschrift

Verbindungsleitung zum LKW:
entlang der Zugeinrichtung verlegt (Luft, Licht, ABS)

Leitungsführung:
Verlegung der Brems- und Elektroleitungen geschützt am Hauptrahmen

Fahrwerk / Fahrgestell:

Fahrwerk:
2 Einzelachsen, Fabrikat BPW, 9 t, beide Achsen mit ABS und AGS

7165188 **Bremsanlage (Trommelbremsen):**
Elektronisch gesteuerte 2-Leitungs-Druckluft Bremsanlage (EBS).
Markenfabrikat, lastabhängig, inklusive ABS.
EBS-Anlage komplett installiert, Federspeicherfeststellbremse,
bedienbar mittels Park-Löse-Sicherheitsventil, sowie vom Fahrerhaus aus
(LKW-seitige Installation im Lieferumfang nicht enthalten!).

7027649 **Aluminium Luftkessel**

7091691 **Bremsanschluss:**
2 Stück Kupplungsköpfe (rot/gelb)

V/I	T/V	T/M	T/PPN Normung	T/PP -EK	T/GB HT	T/FF T/FZ	T/FA	T/FE	T/FL	ZQM	ZQM/FA	ZQM/FÜ	ZKS/AA K.-H.Boschert	geprüft 10.05.2013
x	xx				x	x		x	x		x	x		

DOLL

Betriebsauftrag-Nr.: **1AU001938**
Stückzahl: 1

Produkt-Nr.: **A2G-9L440-4**
Fahrgestell-Nr.: **W09A12218D0D04040**

Wolfgang Rösch
Transportgesellschaft mbH & Co.KG
Tullastr. 25
77933 Lahr

Vertreter: M.Kuderer **/ 020**GB: **HT**
Kunden-Nr.: 713766.001
aufgenommen am 10.04.2013
von: U.Roser 49-258 / Th.Steurer 49-234
Wunschtermin Kunde: KW 19 / 2013
Plantermin: ca. KW 19 / 2013

Fahrgestell-Zeichnungs-Nr.:	Elektroplan:	Hydraulikplan:	Bremsanlage:	Luftfederung:
7199943				

7126519 **Luftfederung**
Mit Absenkschaltung

7102627 **Zuggabel GNY27:**
Zuggabel mit Silentbuchsen-Lagerungen und Deichselstütze, Typ GNY 27
Abmessungen 1900/980/100/30, **Zugöse Ø 40 mm**

7199951 **Rahmenabdeckung:**
Durchgehende Aluminium-Duettblech-Abdeckung (3/5 mm stark)
zwischen den Obergurten verschraubt

Bereifung:

7037838 **Bereifung:**
Reifen 275/70 R 22,5 Fabrikat Continental HSR auf Stahl-Felge8.25 x 22,5 **(8-fach)**

Schemel / Rungen:

7094997 **Schemel:**
2 Stück ExTe-Stahl-Schemelkörper Typ E-6, mit 2 Ösen
Auf dem Hauptrahmen mit verschweißter Klemmbefestigung montiert
Pos 1 + 4

7094998 **Schemel:**
2 Stück ExTe-Stahl-Schemelkörper Typ E-9, mit 2 Ösen
Auf dem Hauptrahmen mit verschweißter Klemmbefestigung montiert
Pos 2 + 3

7077778 **Rungen:**
2 Stück ExTe-Aluminium-Rungen Typ E-6, schraubbar
teleskopierbar, Grundhöhe 2.040 mm, max. Beladehöhe 3.000 mm

7094998 **Rungen:**
2 Stück ExTe-Aluminium-Rungen Typ E-9, schraubbar
teleskopierbar, Grundhöhe 2.040 mm, max. Beladehöhe 3.000 mm

7057434 **Rungenwerkzeug**
1 Satz Rungenwerkzeug (pro Fahrzeugeinheit) für Rungen ExTe E-6, E-9, 144S

V/I	T/V	T/M	T/PPN Normung	T/PP -EK	T/GB HT	T/FF T/FZ	T/FA	T/FE	T/FL	ZQM	ZQM/FA	ZQM/FÜ	ZKS/AA K.-H.Boschert	geprüft 10.05.2013
x	xx				x	x		x	x		x	x		

DOLL

Betriebsauftrag-Nr.: **1AU001938**
Stückzahl: 1

Produkt-Nr.: **A2G-9L440-4**
Fahrgestell-Nr.: **W09A12218D0D04040**

Wolfgang Rösch
Transportgesellschaft mbH & Co.KG
Tullastr. 25
77933 Lahr

Vertreter: M.Kuderer **/ 020**GB: **HT**
Kunden-Nr.: 713766.001
aufgenommen am 10.04.2013
von: U.Roser 49-258 / Th.Steurer 49-234
Wunschtermin Kunde: KW 19 / 2013
Plantermin: ca. KW 19 / 2013

Fahrgestell-Zeichnungs-Nr.:	Elektroplan:	Hydraulikplan:	Bremsanlage:	Luftfederung:
7199943				

Elektrische Ausrüstung / Beleuchtung:

7158880 **Elektrik (Sonder-Ausführung):**
Beleuchtung 24 Volt, nach StVZO, bestehend aus:
Je 3 LED-Schlussleuchten (3-Kammer) rechts/links, runde Ausführung
1 LED-Kennzeichenleuchte hinten mit integrierter LED-Nebelschlussleuchte
1 LED - Kennzeichenleuchte hinten
2 LED - Positionsleuchten rot / weiß mit Seitenmarkierungsleuchten am Heck montiert
Dreiecksrückstrahler nicht integriert - separate Montage.
LED-Seitenmarkierungsleuchten am Rahmen.
EBS-Stecker.

7100420 **Steckdose für Überlängenbeleuchtung:**
1 Stück 3-polige Steckdose am Fahrzeugende

7100403 **Stecker für Beleuchtung:**
1 x 15-polig

7100471 **Arbeitsscheinwerfer am Fahrzeugende:**
2 Halogen-Arbeitsscheinwerfer (70 W HELLA FF), schaltbar vom Fahrerhaus, im Unterfahrschutz am Fahrzeugheck montiert.

7100473 **Arbeitsscheinwerfer unter dem Rahmen:**
2 Halogen-Arbeitsscheinwerfer (70 W HELLA FF), schaltbar vom Fahrerhaus, unter dem Rahmen je 1x links und rechts montiert.

Lackierung:

Lack Sandstrahlvorbehandlung, Grundierung und anschließende Lackierung mit hochwertigen, umweltfreundlichen Quailitätslacken.

Lackierung:

Stahlbauteile:	kugelgestrahlt
Fahrgestell/Rahmen:	**RAL 3002 Karminrot**
Schemelkörper:	**RAL 9004 Tiefschwarz**
Rungen:	Aluminium
Felgen:	Silber
Seitlicher Anfahrschutz:	Aluminium
Unterfahrschutz hinten / Beleuchtungsträger:	RAL 7040 Fenstergrau, pulverbeschichtet

V/I	T/V	T/M	T/PPN Normung	T/PP -EK	T/GB HT	T/FF T/FZ	T/FA	T/FE	T/FL	ZQM	ZQM/FA	ZQM/FÜ	ZKS/AA K.-H.Boschert	geprüft 10.05.2013
x	xx				x	x		x	x		x	x		

DOLL

Betriebsauftrag-Nr.: **1AU001938**
Stückzahl: 1

Produkt-Nr.: **A2G-9L440-4**
Fahrgestell-Nr.: **W09A12218D0D04040**

Wolfgang Rösch
Transportgesellschaft mbH & Co.KG
Tullastr. 25
77933 Lahr

Vertreter: M.Kuderer **/ 020**GB: **HT**
Kunden-Nr.: 713766.001
aufgenommen am 10.04.2013
von: U.Roser 49-258 / Th.Steurer 49-234
Wunschtermin Kunde: KW 19 / 2013
Plantermin: ca. KW 19 / 2013

Fahrgestell-Zeichnungs-Nr.:	Elektroplan:	Hydraulikplan:	Bremsanlage:	Luftfederung:
7199943				

ECE-R 48 DOLL-Logo	**Konturenmarkierung** mit DOLL-Logo gemäß ECE-R 48 seitlich: weiß (7194901) hinten: rot (7194902) vorne: ohne

Zusatzausstattung:

7202720	**1x Seilaufhängung 20 mm Stahlseil** vorne für Greifer (Länge: 1260 mm)
7202720	**1x Seilaufhängung 20 mm Stahlseil** hinten für Greifer (Länge: 1260 mm)
7097435	**Schmutzfänger:** Durchgehender Schmutzfänger am Fahrzeugende, pendelnd, mit „DOLL“-Logo
7125701	**Gewichtsanzeige ohne Smartboard**: Gewichtsanzeige EBS-E für Anhänger mit Luftfederung, ohne Smartboard, Die Anzeige der Gewichtsdaten im LKW ist im DOLL-Lieferumfang nicht enthalten.

Zulassung & Abnahmen:

TÜV2	**TÜV-Abnahme Anhänger** / Sattelauflieger (inkl. TÜV-Gutachten zur Erlangung einer Einzelgenehmigung nach § 13 EG-FGV)

V/I	T/V	T/M	T/PPN Normung	T/PP -EK	T/GB HT	T/FF T/FZ	T/FA	T/FE	T/FL	ZQM	ZQM/FA	ZQM/FÜ	ZKS/AA K.-H.Boschert	geprüft 10.05.2013
x	xx				x	x		x	x		x	x		