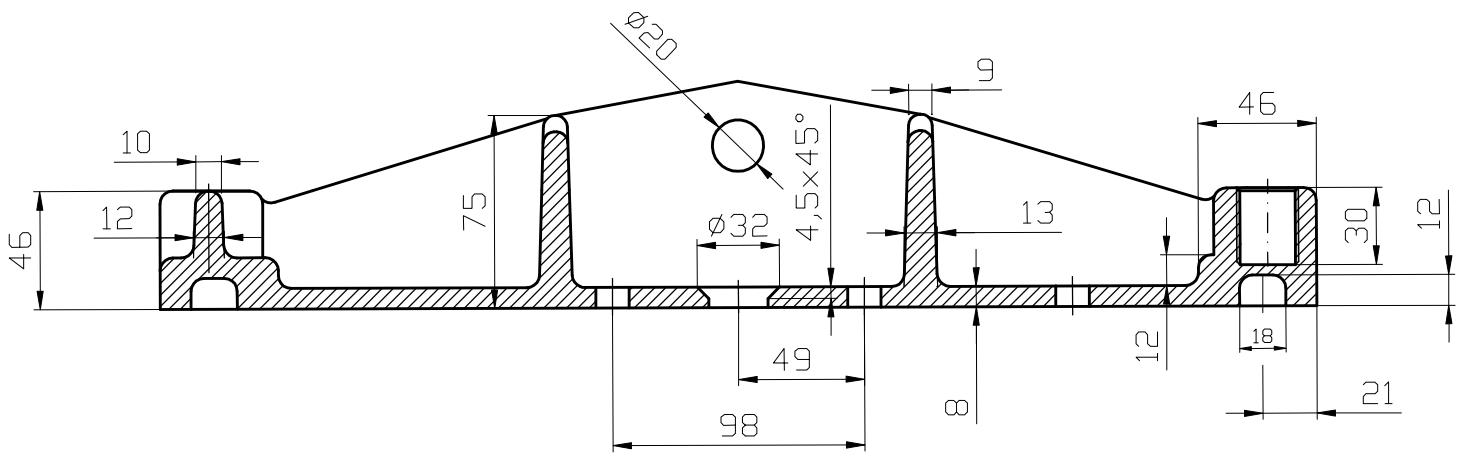

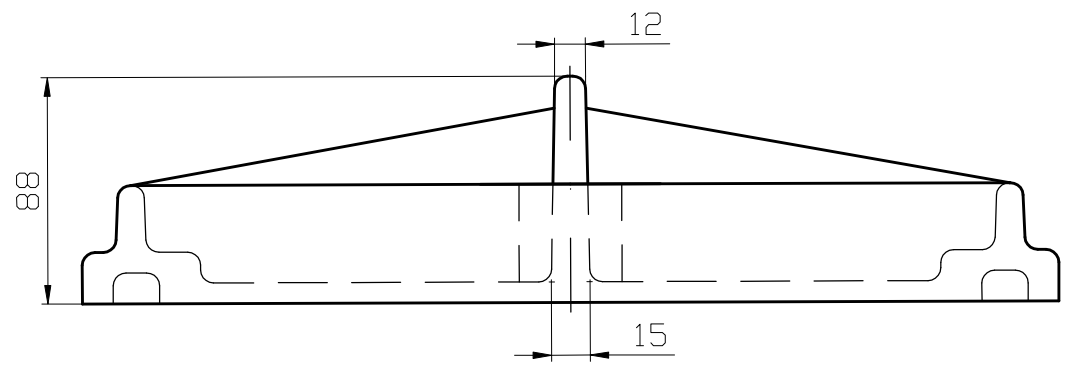

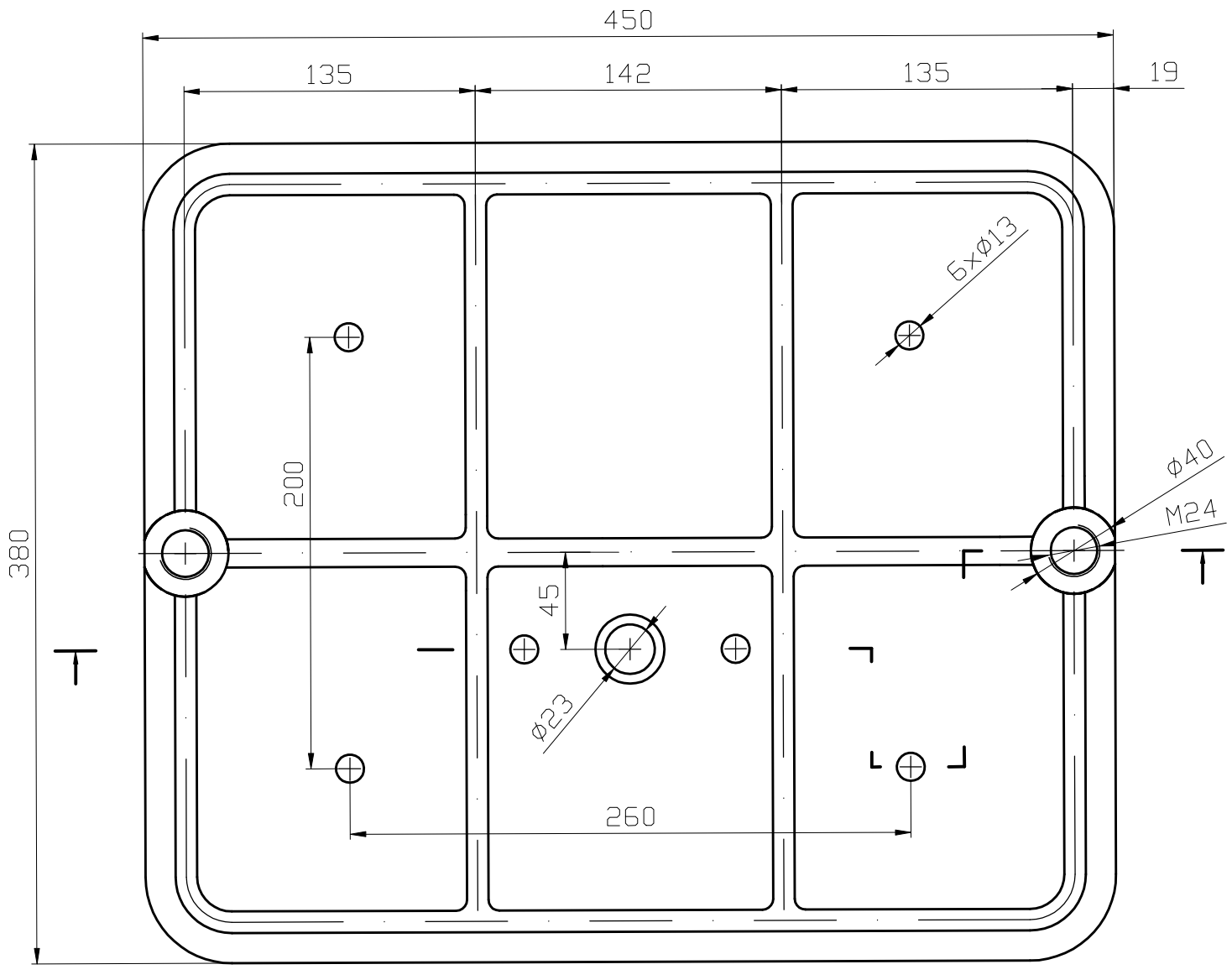

INDEX	ZMENA	DATUM	PODPIS	Massag a.s.	
ZN.MAT. litinový odlitek				HMOTNOST kg	MER. 1:3
ROZM.POLOT.					
POM.ZAR.					
VYPR. Murcek	DATUM 24.8.2020			POZICE 1	C.KUSOVNIKU
PREZK.	NORM.REF.				
TECHNOL.	SCHVALIL			STARY V.	C.V.
NAZEV Víko				Z-2-2020	
				Listu: 6	List:2