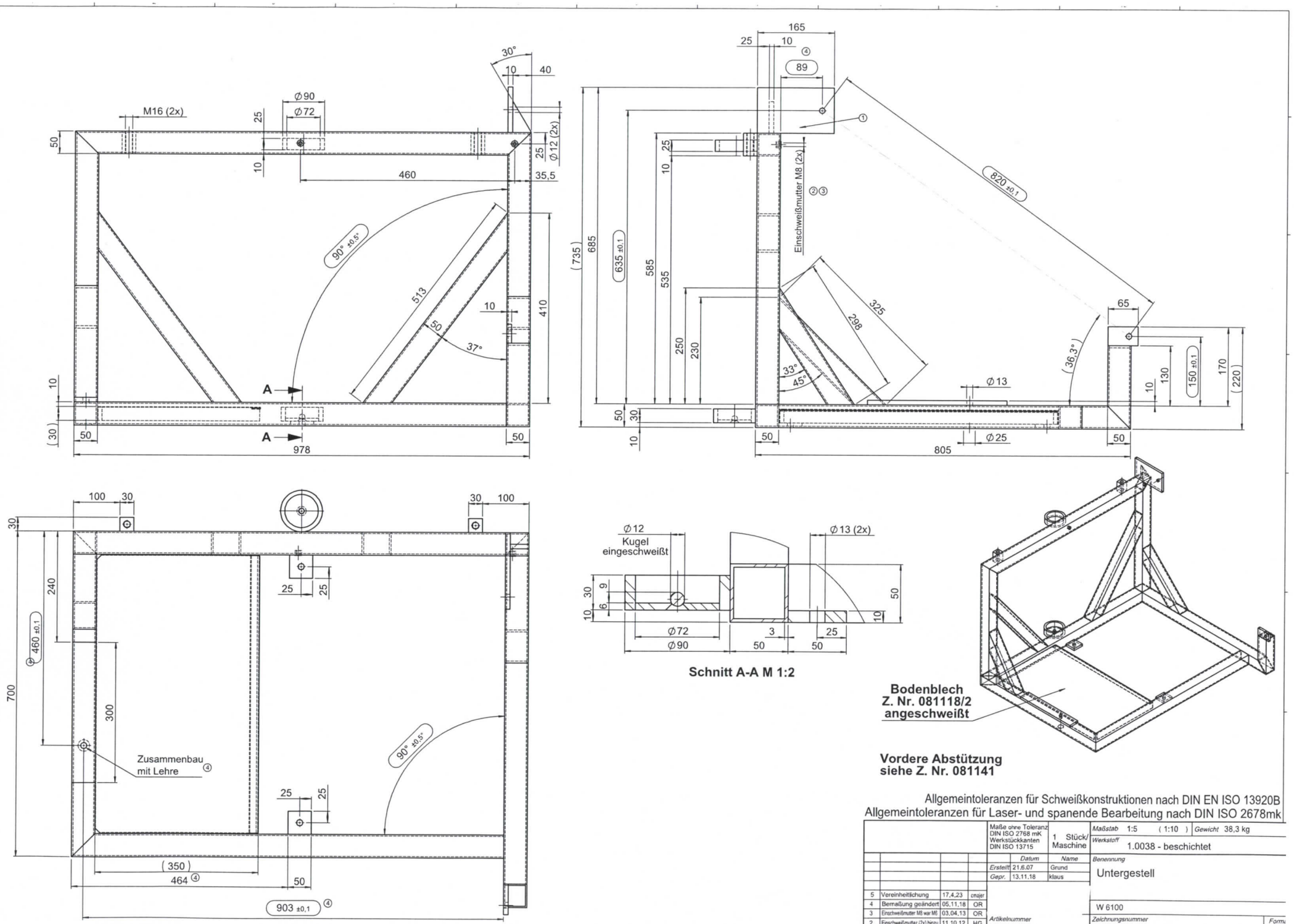

Allgemeintoleranzen für Schweißkonstruktionen nach DIN EN ISO 13920B
Allgemeintoleranzen für Laser- und spanende Bearbeitung nach DIN ISO 2678mk

				Maße ohne Toleranz DIN ISO 2768 mK Werkstückkanten DIN ISO 13715	1 Stück/ Maschine	Maßstab 1:5 (1:10) Gewicht 38,3 kg
						Werkstoff 1.0038 - beschichtet
				Datum	Name	Benennung
				Erstellt 21.6.07	Grund	Untergestell
				Gepr. 13.11.18	klaus	
5	Vereinheitlichung	17.4.23	cmajer			
4	Bemaßung geändert	05.11.18	OR			W 6100
3	Einschweißmutter M8 war M6	03.04.13	OR			
2	Einschweißmutter (2x) hinzu	11.10.12	HG	Artikelnummer		Zeichnungsnummer
1	Bohr. ø7 entfällt	11.10.12	HG	081118		081118

Forma A2

iese Zeichnung ist unser alleiniges Eigentum
nd darf ohne ausdrückliche Genehmigung weder
ervielfältigt noch an Dritte weitergegeben werden.