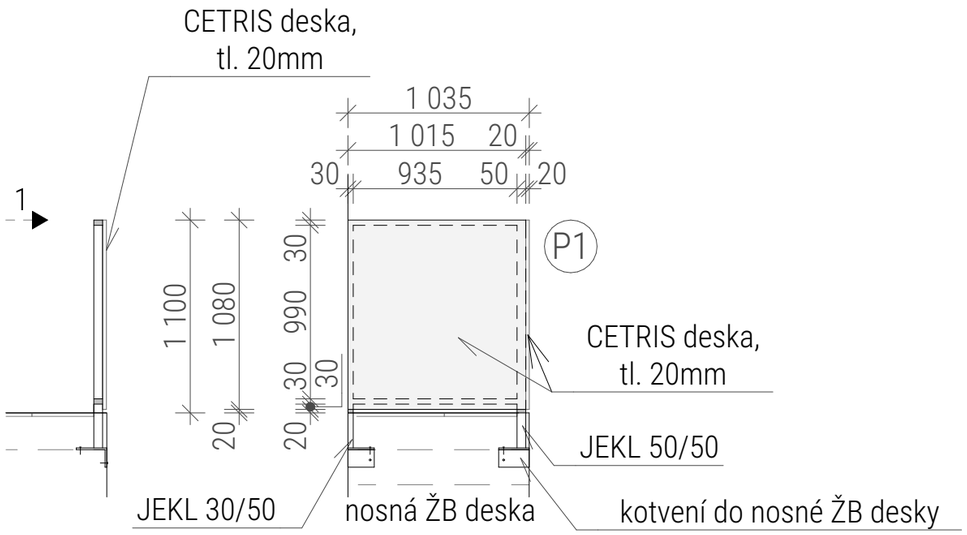
CETRIS deska,
tl. 20mm
1 035
1 015
20
30
935
50
20
1
P1
1 100
1 080
30
990
30
30
20
20
CETRIS deska,
tl. 20mm
JEKL 50/50
JEKL 30/50
nosná ŽB deska
kotvení do nosné ŽB desky

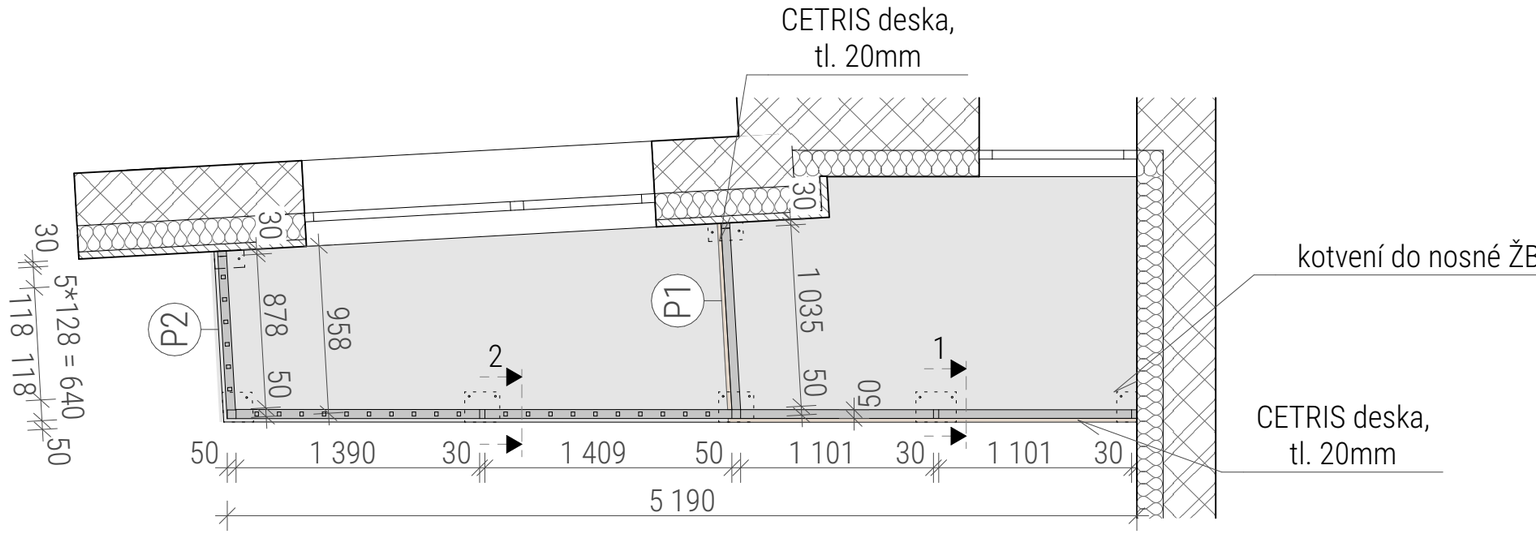
CETRIS deska,
tl. 20mm
30
30
30
5*128 = 640
118
118
50
P2
878
958
50
P1
1 035
50
50
2
1
kotvení do nosné ŽB
CETRIS deska,
tl. 20mm
50
1 390
30
1 409
50
1 101
30
1 101
30
5 190

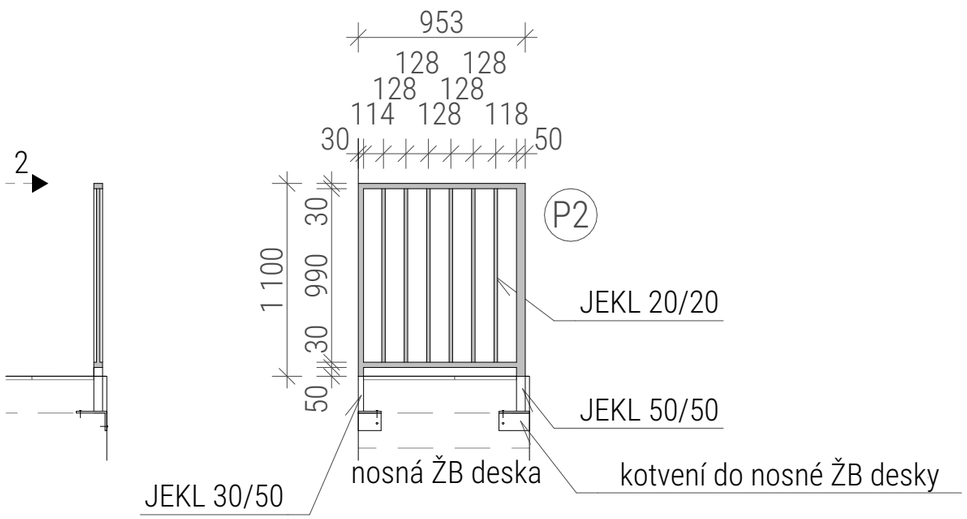
953
128
128
128
128
114
128
118
30
50
2
P2
30
990
30
1 100
50
JEKL 20/20
JEKL 50/50
JEKL 30/50
nosná ŽB deska
kotvení do nosné ŽB desky

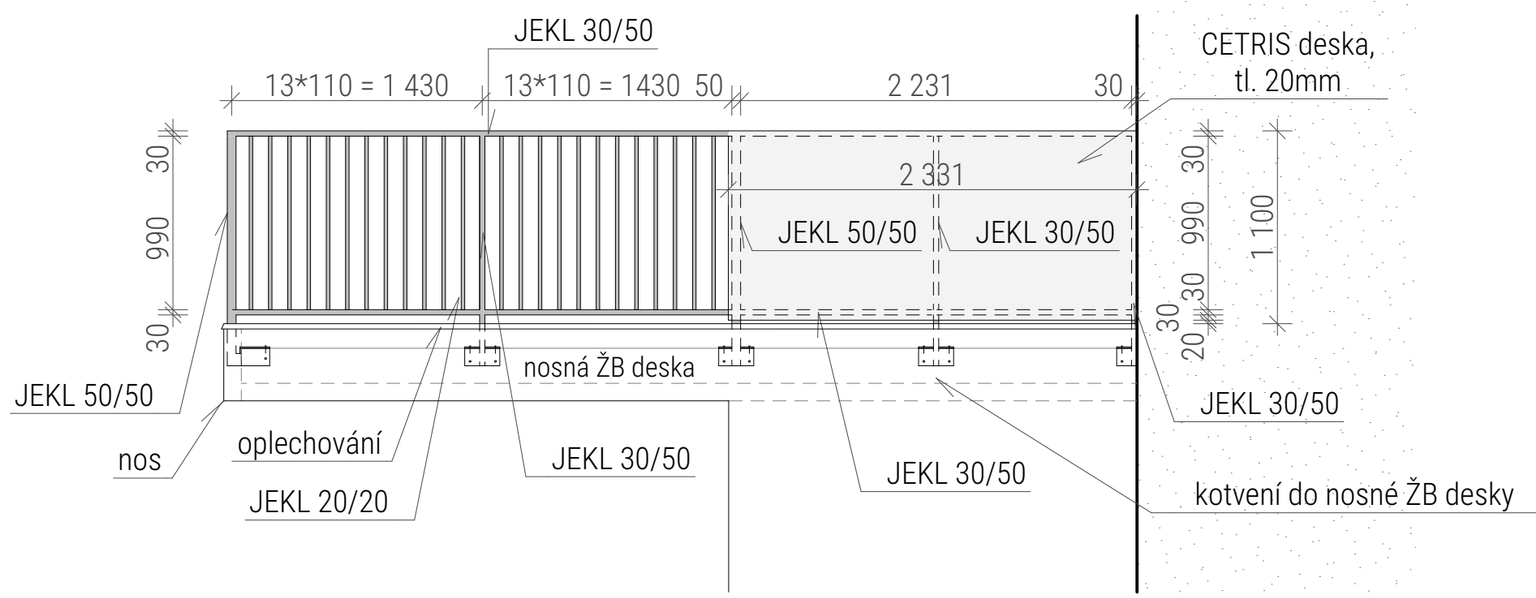
JEKL 30/50
CETRIS deska,
tl. 20mm
13*110 = 1 430
13*110 = 1430
50
2 231
30
30
990
30
2 331
JEKL 50/50
JEKL 30/50
30
990
30
1 100
30
20
nosná ŽB deska
JEKL 50/50
JEKL 30/50
nos
oplechování
JEKL 20/20
JEKL 30/50
JEKL 30/50
kotvení do nosné ŽB desky

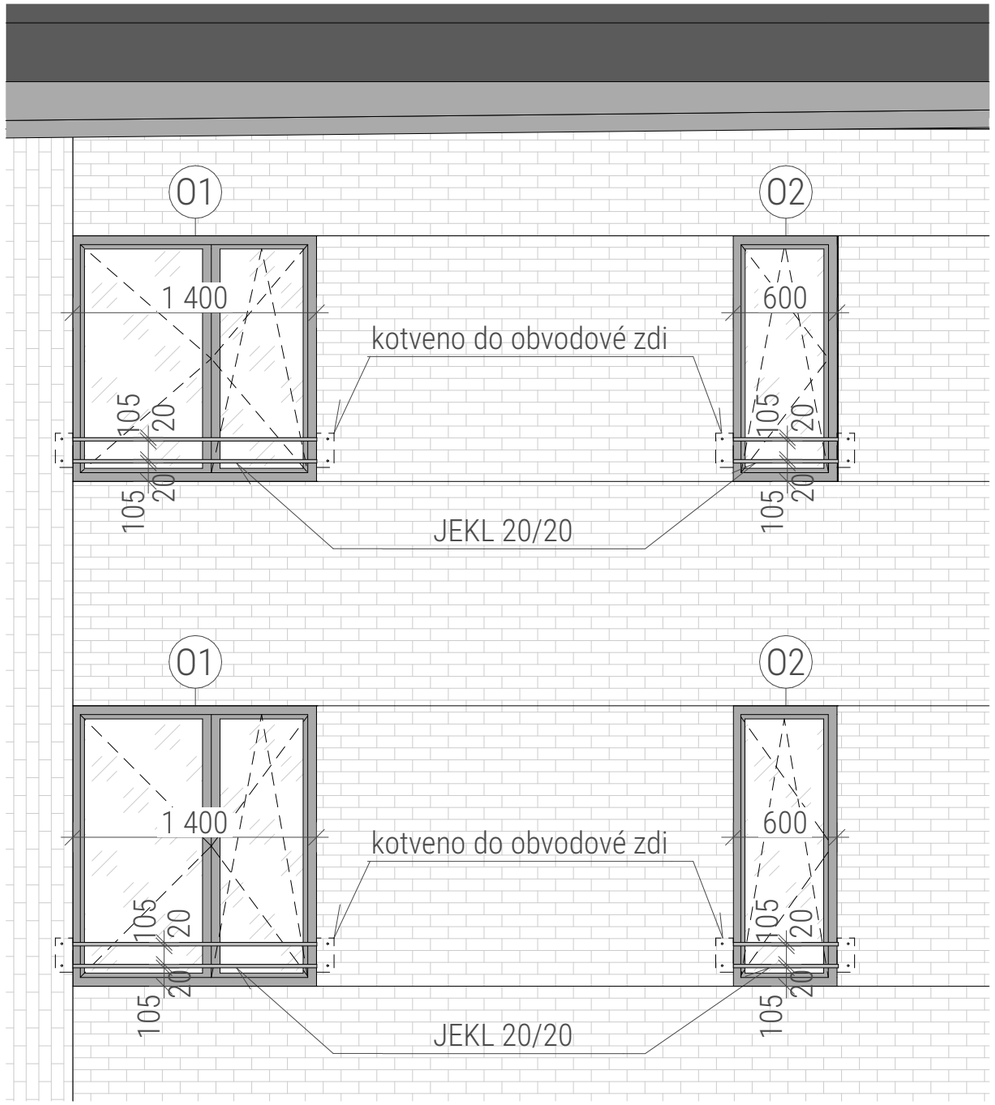
O1
O2
1 400
600
kotveno do obvodové zdi
105
20
JEKL 20/20

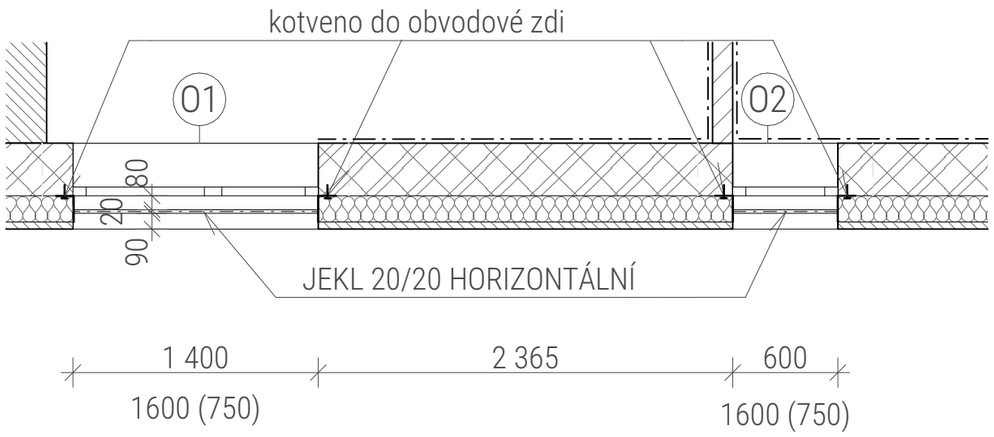
kotveno do obvodové zdi
O1
O2
80
20
90
JEKL 20/20 HORIZONTÁLNÍ
1 400
2 365
600
1600 (750)
1600 (750)

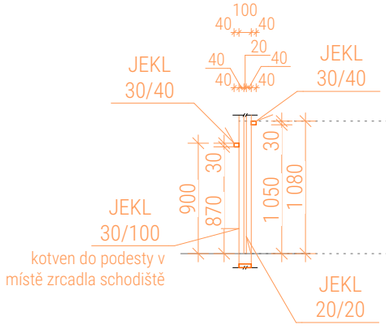
JEKL 30/40
JEKL 30/40
JEKL 30/100
kotven do podesty v místě zrcadla schodiště
JEKL 20/20

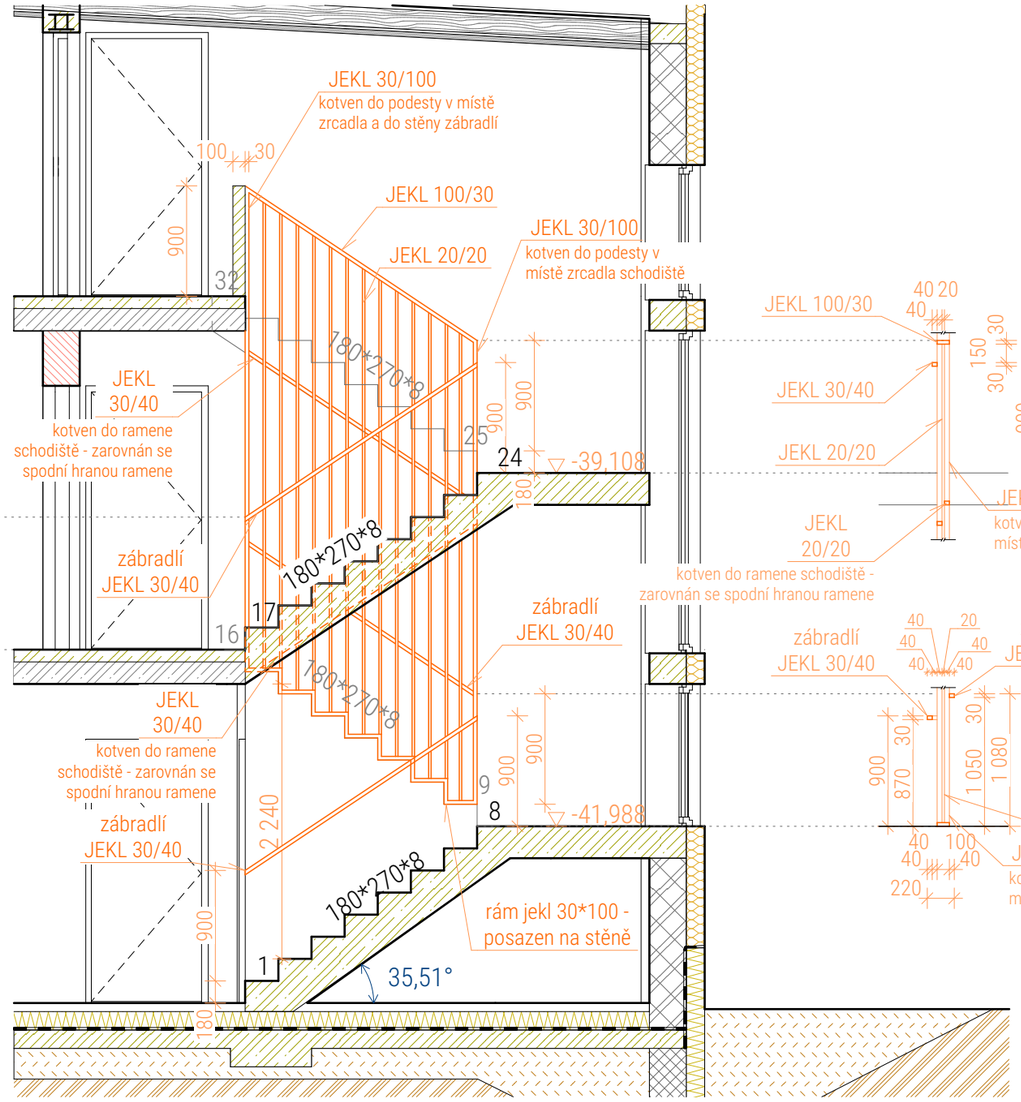
JEKL 30/100
kotven do podesty v místě zrcadla a do stěny zábradlí
JEKL 100/30
JEKL 20/20
JEKL 30/100
kotven do podesty v místě zrcadla schodiště
JEKL 30/40
kotven do ramene schodiště - zarovnán se spodní hranou ramene
zábradlí JEKL 30/40
180*270*8
-39,108
-41,988
rám jekl 30*100 - posazen na stěně
35,51°

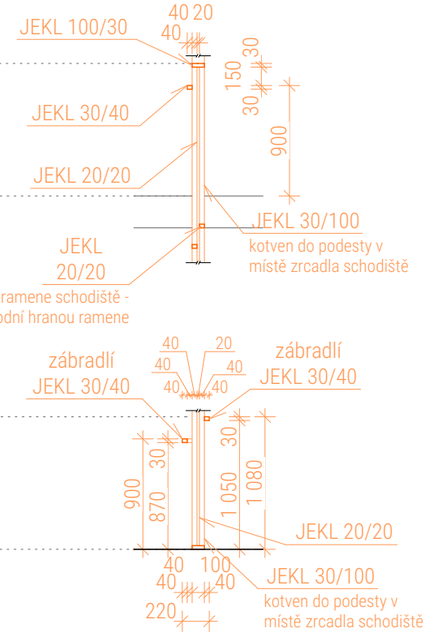
JEKL 100/30
JEKL 30/40
JEKL 20/20
JEKL 30/100
kotven do podesty v místě zrcadla schodiště
kotven do ramene schodiště - zarovnán se spodní hranou ramene
zábradlí JEKL 30/40
JEKL 20/20
JEKL 30/100
kotven do podesty v místě zrcadla schodiště

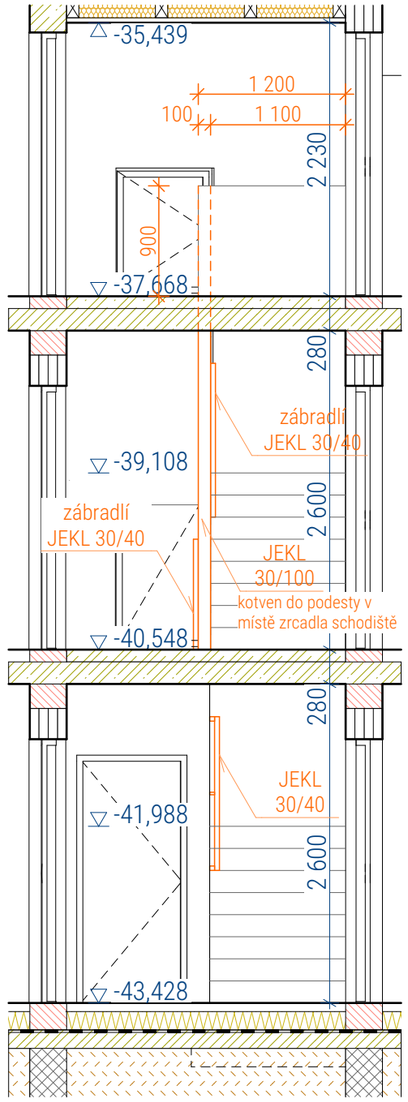
-35,439
-37,668
-39,108
-40,548
-41,988
-43,428
zábradlí JEKL 30/40
JEKL 30/100
kotven do podesty v místě zrcadla schodiště
JEKL 30/40

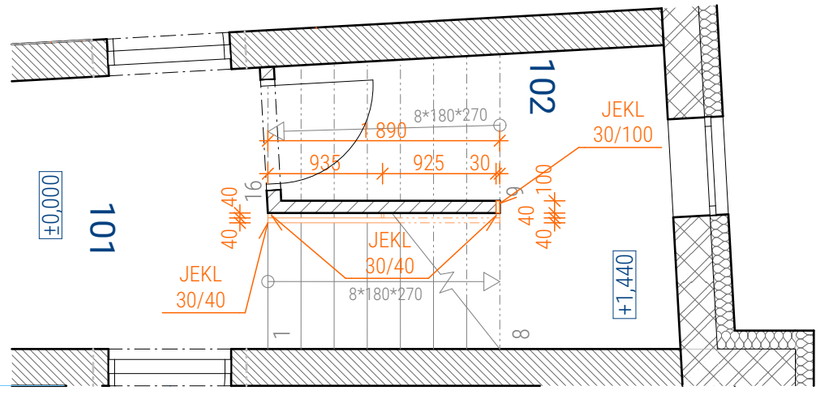
102
101
±0,000
+1,440
JEKL 30/100
JEKL 30/40
JEKL 30/40
8*180*270

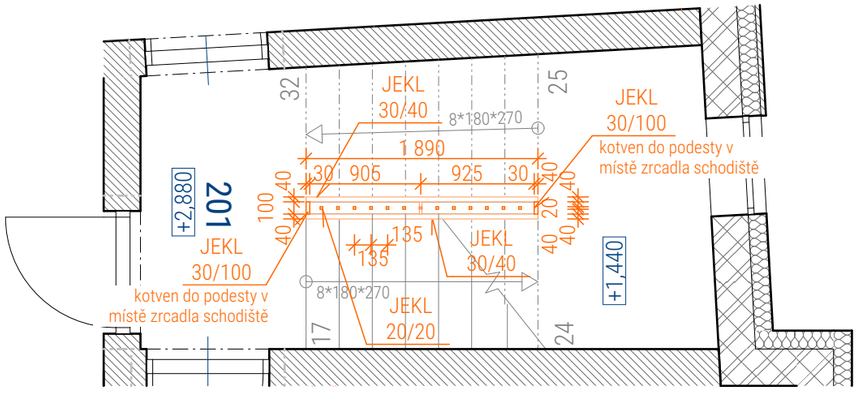
201
+2,880
+1,440
JEKL 30/40
JEKL 30/100
kotven do podesty v místě zrcadla schodiště
JEKL 30/100
kotven do podesty v místě zrcadla schodiště
JEKL 30/40
JEKL 20/20
8*180*270

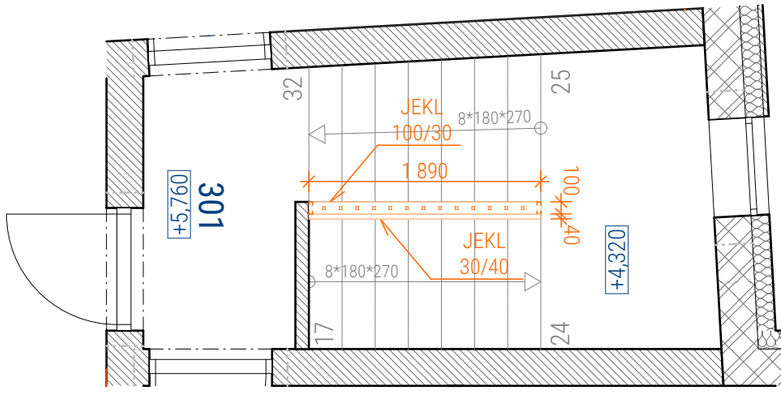
301
+5,760
+4,320
JEKL 100/30
JEKL 30/40
8*180*270