PŮDORYS

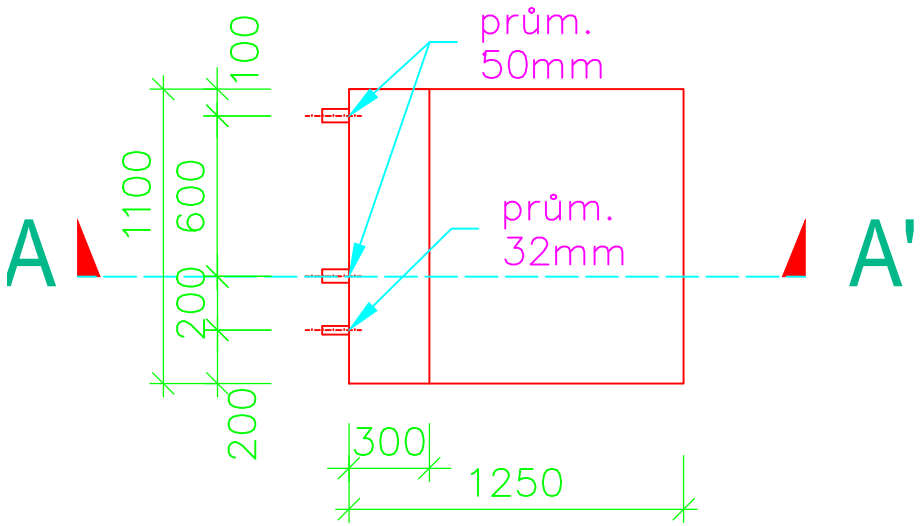

ŘEZ A-A'

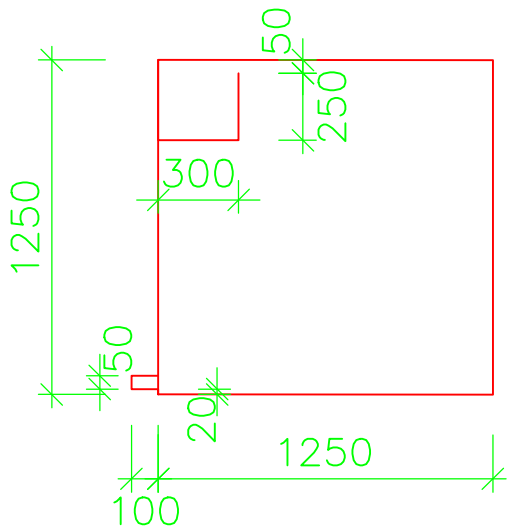

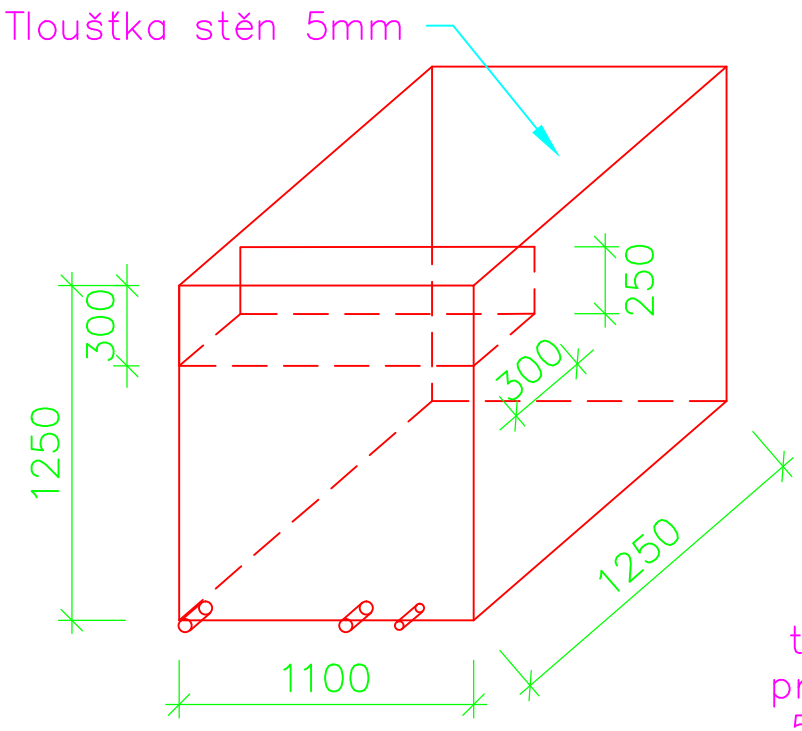
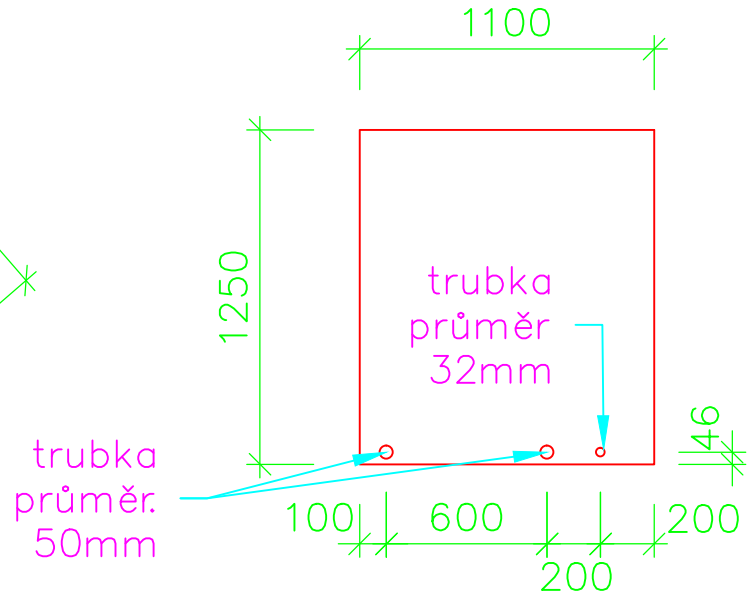
POHLED