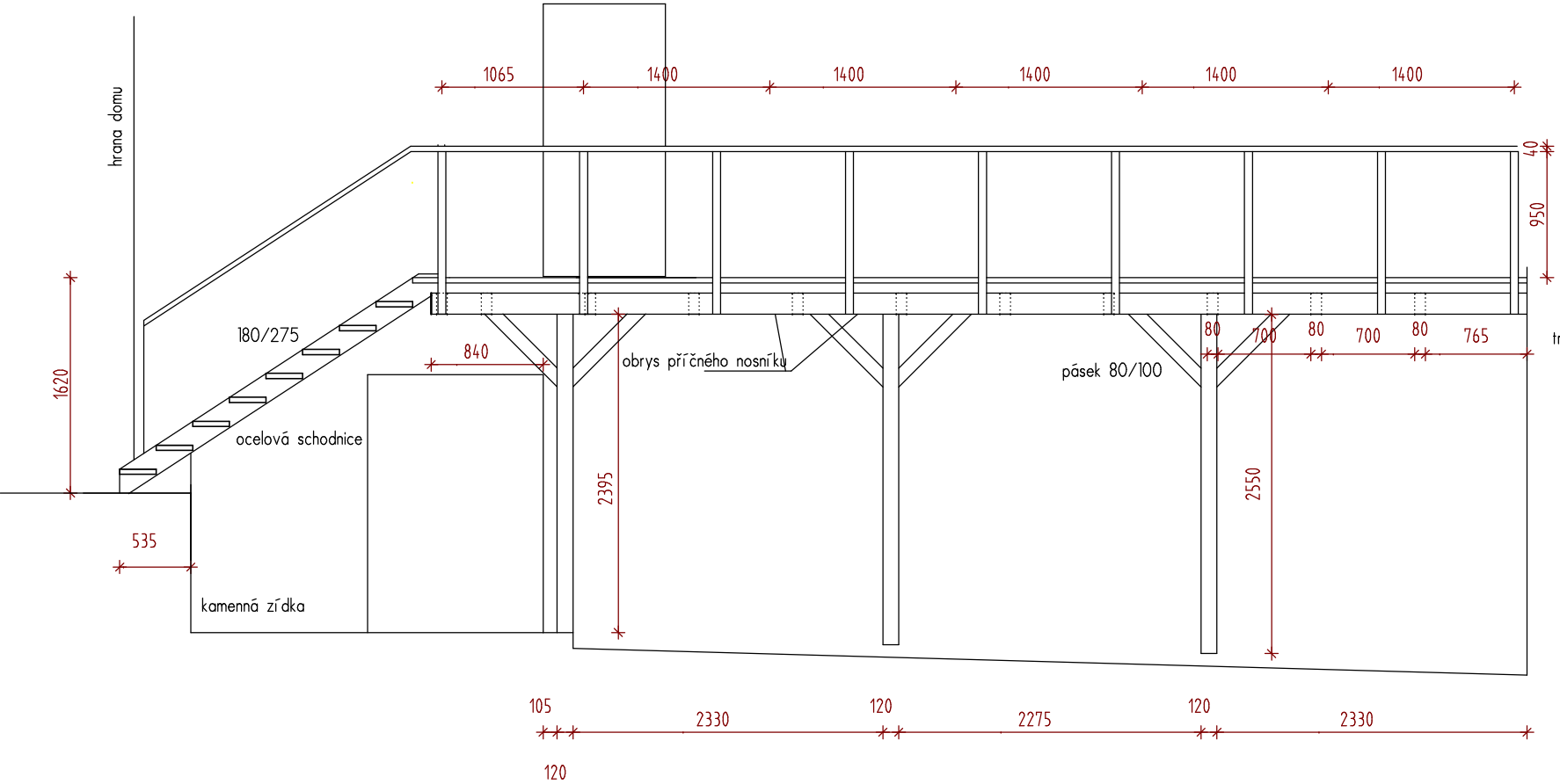
hrana domu
1065
1400
1400
1400
1400
1400
40
950
1620
180/275
840
obrys příčného nosníku
pásek 80/100
80
700
80
700
80
765
ocelová schodnice
2395
2550
535
kamenná zídka
105
2330
120
2275
120
2330
120

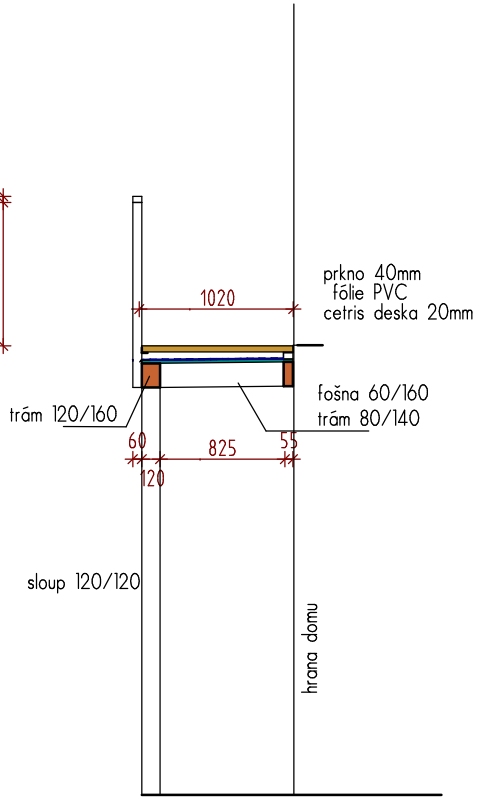
prkno 40mm
fólie PVC
cetris deska 20mm
1020
fošna 60/160
trám 80/140
trám 120/160
60
825
55
120
sloup 120/120
hrana domu