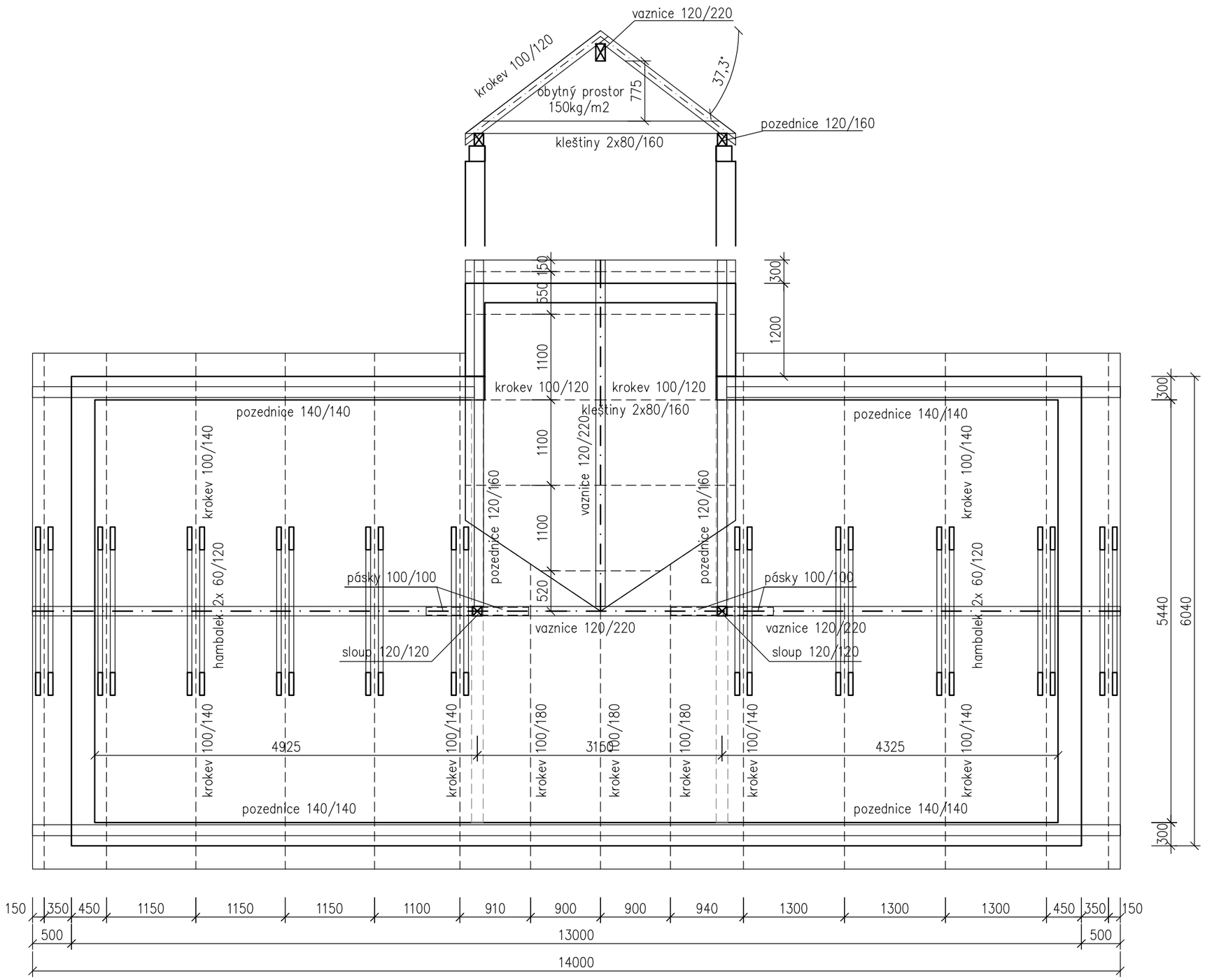
vaznice 120/220
krokev 100/120
37,3°
775
obytný prostor
150kg/m2
pozednice 120/160
kleštiny 2x80/160
150
550
1100
1100
1100
520
300
1200
300
5440
6040
300
krokev 100/120
krokev 100/120
kleštiny 2x80/160
pozednice 140/140
pozednice 140/140
vaznice 120/220
pozednice 120/160
pozednice 120/160
krokev 100/140
krokev 100/140
hambalek 2x 60/120
hambalek 2x 60/120
pásky 100/100
pásky 100/100
sloup 120/120
sloup 120/120
vaznice 120/220
vaznice 120/220
krokev 100/140
krokev 100/140
krokev 100/180
krokev 100/180
krokev 100/180
krokev 100/140
krokev 100/140
4925
3150
4325
pozednice 140/140
pozednice 140/140
150
350
450
1150
1150
1150
1100
910
900
900
940
1300
1300
1300
450
350
150
500
13000
500
14000

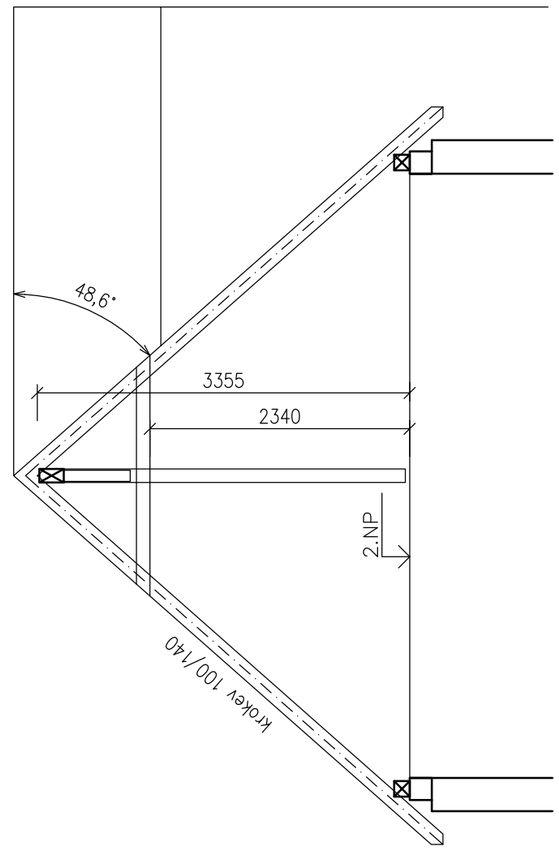
48,6°
3355
2340
2.NP
krokev 100/140