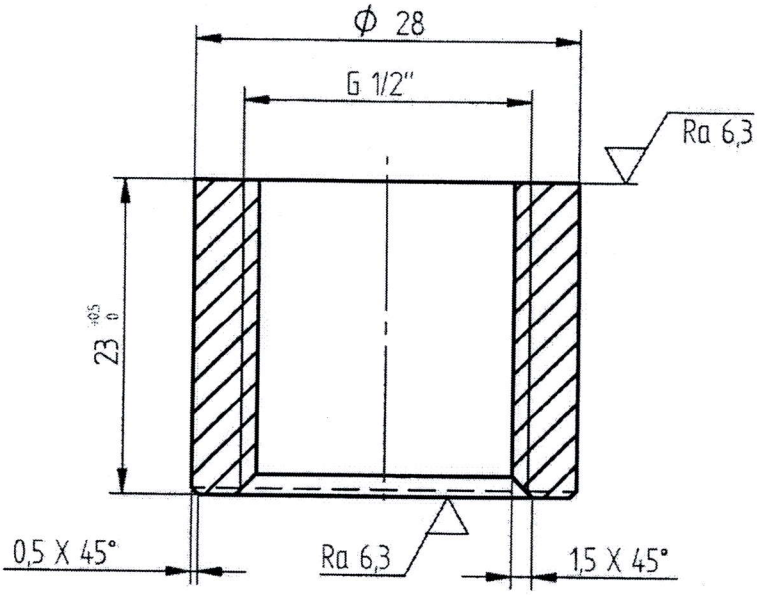
Ø 28
G 1/2"
Ra 6,3
23 +0,5 0
0,5 X 45°
Ra 6,3
1,5 X 45°