ŘEZ A-A

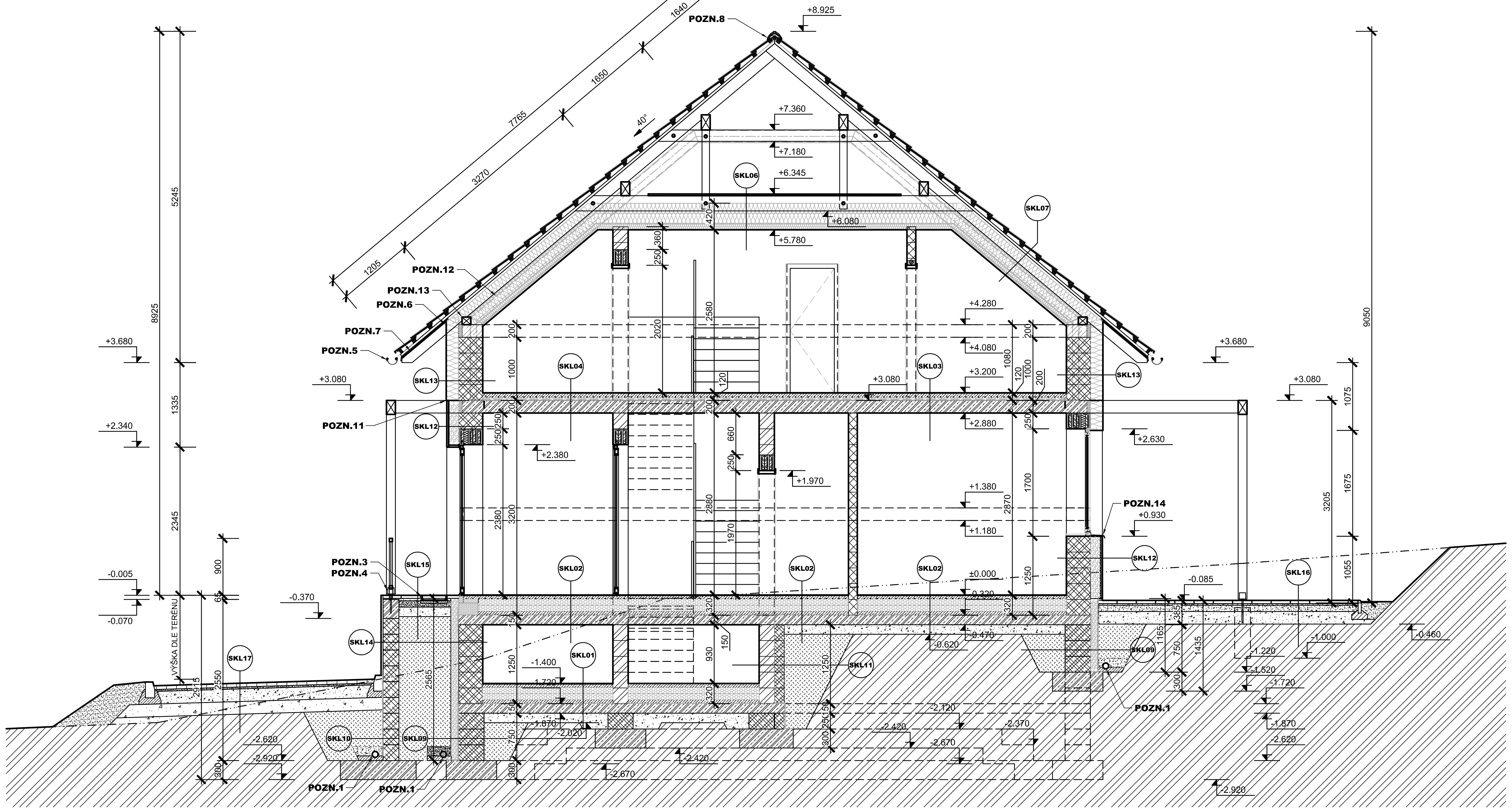

ŘEZ KOMÍNEM:

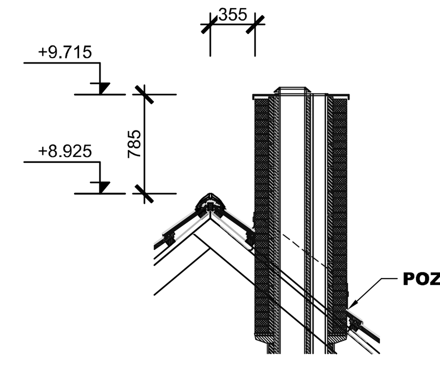

ŘEZ STŘEŠNÍM OKNEM:

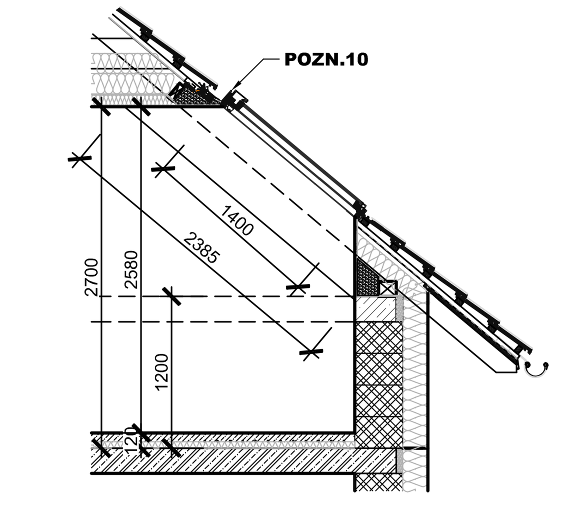

SKL01 – VINYLOVÁ PODLAHA NA TERÉNU

NÁŠLAPNÁ VRSTVA 2,5 mm
HETEROGENNÍ PODLAHOVÁ KRYTINA NA BÁZI POLYVINYLCHLORIDU S VLOŽENÝM SKLENĚNÝM ROUNEM A OCHRANNOU VRSTVOU POLYURETANOVÉHO LAKU ***"Fatra THERMOFIX"***

VYROVNÁVACÍ VRSTVA 4 mm
DISPERZNÍ LEPIDLO PRO LEPENÍ PVC DÍLCŮ BEZ OBSAHU ROZPOUŠT.; SPOTŘEBA cca 280g/m², ***"WEBER.FLOOR 4185"*** JEDNOSLOŽKOVÁ SAMONIVELAČNÍ HMOTA NA BÁZI CEMENTU A MODIFIKUJÍCÍCH PŘÍSAD ***"WEBER.FLOOR 4160"*** VČETNĚ PENETRACE - JEDNOSLOŽKOVÝ DISPERZNÍ PENETRAČNÍ NÁTĚR PRO SAVÉ PODKLADY POD SAMONIVELAČNÍ HMOTY ***"WEBER.PODKLAD FLOOR"***

ROZNÁŠECÍ VRSTVA 50 mm
LITÝ SAMONIVELAČNÍ POTĚR - ANHYDRID DOPLNĚNA PODLAHOVÝM VYTÁPĚNÍM

TEPELNĚ IZOLAČNÍ VRSTVA 200mm
PĚNOVÝ POLYSTYREN S UZAVŘENOU POVRCHOVOU STRUKTUROU 2x100mm, **λ=0.040 W/m.K**, PEVNOST V TLAKU 150 kPa, ***"DEKPERIMETER SD 150"*** DOPLNĚNO S POTRUBÍM CENTRÁLNÍHO VYSAVAČE

OCHRANNÁ VRSTVA 50 mm
BETONOVÁ MAZANINA

HYDRO-IZOLAČNÍ VRSTVA 4 mm
SBS MODIFI KOVANÝ ASFALTOVÝ PÁS VYZTUŽENÝ SKLENĚNOU TKANINOU, HYDROIZOLAČNÍ OCHRANA SPODNÍ STAVBY A OCHRANA PROTI PRONIKÁNÍ RADONU Z PODLOŽÍ, ***"GLASTEK 40 SPECIAL MINERAL"***, VČETNĚ PENETRAČNÍ ASFALTOVÁ EMULZE ***"DEKPRIMER"***

PODKLADNÍ NOSNÁ VRSTVA 150mm
ŽELEZOBETONOVÁ DESKA Z BETONU TŘÍDY **C16/20 XC2**, VYZTUŽEN KARI SÍTÍ 150/150/8

ROZNÁŠECÍ VRSTVA 150mm
HUTNĚNÝ PODSYP Z LOMOVÉHO KAMENIVA FRAKCE 0-63

ROSTLÝ TERÉN

POZN.: - V MÍSTNOSTECH KDE JE KERAM. DLAŽBA

SKL02

NÁŠLAPNÁ VRSTVA 10 mm
KERAMICKÁ DLAŽBA

LEPÍCÍ VRSTVA 6 mm
JEDNOSLOŽKOVÝ LEPICÍ TMEL NA BÁZI CEMENTU PRO LEPENÍ KERAMICKÝCH OBKLADŮ A DLAŽEB (TŘÍDA C2T S1)

OCHRANNÁ HYDRO-IZOLAČNÍ VRSTVA 2 mm
JEDNOSLOŽKOVÁ SILIKÁTOVÁ DISPERZNÍ HYDROIZOLAČNÍ HMOTA VČETNĚ PENETRACE - DISPERZNÍ PENETRAČNÍ NÁTĚR NA BÁZI AKRYLÁTOVÉ DISPERZE A MODIFIKUJÍCÍCH PŘÍSAD

POZN.: - N1.06 - DŘEVĚNÁ DUBOVÁ PODLAHA

SKL01.1

NÁŠLAPNÁ VRSTVA 20 mm
DŘEVĚNÉ - DUBOVÉ VLYSY

SEPARAČNÍ VRSTVA 1 mm
MIRELON tl. 1,0mm

ROZNÁŠECÍ VRSTVA 40 mm
LITÝ SAMONIVELAČNÍ POTĚR - ANHYDRID DOPLNĚNA PODLAHOVÝM VYTÁPĚNÍM

SKL05 – SDK PODHLED

SDK PODHLED 12,5 mm
NOSNÝ KŘÍŽOVÝ ROŠT Z PROFILŮ CD60, ZÁVĚSY KE KROKVÝM ZÁVĚSEM A AKUSTICKÝM ZÁVĚSEM (STAVĚCÍ TŘMEN). SDK DESKA tl.12,5mm ***"RIGIPS RB (A)"***. SPÁRY BUDOU PŘETMELENY A OPATŘENY SAMOLEPÍCÍ TKANINOVOU BANDÁŽÍ (BLIŽŠÍ SPECIFIKACE DLE ZVOLENÉHO DODAVATELE) FINÁLNÍ INTERIÉROVÁ BARVA
POZN: VE VLHKÝCH PROSTORÁCH BUDOU POUŽITY IMPREGNOVANÉ SDK DESKY DO VLHKÉHO PROSTŘEDÍ ***"RIGIPS RBI (H2)"***

TEPELNĚ IZOLAČNÍ VRSTVA 80 mm
MINERÁLNÍ IZOLACE ZE SKELNÝCH VLÁKEN **λ=0.035 W/m.K**, ***"DEGWOOL G035R"***

PAROTĚSNÍCÍ A VZDUCHOTĚSNÁ VRSTVA
FOLIE LEHKÉHO TYPU S AI VRSTVOU ***"DEKFOL N AL 170 SPECIAL"***

TEPELNĚ IZOLAČNÍ VRSTVA 320mm
PÁSY ZE SKELNÝCH VLÁKEN **λ=0.035 W/m.K**, ***"DEGWOOL G 035R r ROLL"***

POZN.: - V MÍSTĚ ULOŽNÉHO PROSTORU

SKL06

NÁŠLAPNÁ VRSTVA 25 mm
NA KLEŠTINÁCH ULOŽENA OSB DESKA tl.25mm

SKL03 – VINYLOVÁ PODLAHA NA STROPU

NÁŠLAPNÁ VRSTVA 2,5 mm
HETEROGENNÍ PODLAHOVÁ KRYTINA NA BÁZI POLYVINYLCHLORIDU S VLOŽENÝM SKLENĚNÝM ROUNEM A OCHRANNOU VRSTVOU POLYURETANOVÉHO LAKU ***"Fatra THERMOFIX"***

VYROVNÁVACÍ VRSTVA 4 mm
DISPERZNÍ LEPIDLO PRO LEPENÍ PVC DÍLCŮ BEZ OBSAHU ROZPOUŠT.; SPOTŘEBA cca 280g/m², ***"WEBER.FLOOR 4185"*** JEDNOSLOŽKOVÁ SAMONIVELAČNÍ HMOTA NA BÁZI CEMENTU A MODIFIKUJÍCÍCH PŘÍSAD ***"WEBER.FLOOR 4160"*** VČETNĚ PENETRACE - JEDNOSLOŽKOVÝ DISPERZNÍ PENETRAČNÍ NÁTĚR PRO SAVÉ PODKLADY POD SAMONIVELAČNÍ HMOTY ***"WEBER.PODKLAD FLOOR"***

ROZNÁŠECÍ VRSTVA 60 mm
LITÝ SAMONIVELAČNÍ POTĚR - ANHYDRID DOPLNĚNA PODLAHOVÝM VYTÁPĚNÍM

TEPELNĚ IZOLAČNÍ VRSTVA 50 mm
TEPELNĚIZOLAČNÍ DESKY Z ELASTIFIKOVANÉHO PĚNOVÉHO POLYSTYRENU S KROČEJOVÝM ÚTLUMEM (TLOUŠŤKA PRO SPLNĚNÍ POŽADOVANÉ HODNOTY SOUČINITELE PROSTUPU TEPLA DLE ČSN 73 0540-2), **λ=0.044 W/m.K**, ***"ISOVER EPS RIGIFLOOR 4000"***

NOSNÁ KONSTRUKCE 200 mm
ŽELEZOBETONOVÁ DESKA Z BETONU TŘÍDY **C25/30 XC1**, VYZTUŽEN BETONÁŘSKOU VÝZTUŽÍ B500B

FINÁLNÍ VRSTVA 15 mm
JEDNOVRSTVÁ VÁPENOSÁDROVÁ OMÍTKA ***CEMIX*** FINÁLNÍ MALBA

POZN.: - V MÍSTNOSTECH KDE JE KERAM. DLAŽBA

SKL04

NÁŠLAPNÁ VRSTVA 10 mm
KERAMICKÁ DLAŽBA

LEPÍCÍ VRSTVA 6 mm
JEDNOSLOŽKOVÝ LEPICÍ TMEL NA BÁZI CEMENTU PRO LEPENÍ KERAMICKÝCH OBKLADŮ A DLAŽEB (TŘÍDA C2T S1)

OCHRANNÁ HYDRO-IZOLAČNÍ VRSTVA 2 mm
JEDNOSLOŽKOVÁ SILIKÁTOVÁ DISPERZNÍ HYDROIZOLAČNÍ HMOTA VČETNĚ PENETRACE - DISPERZNÍ PENETRAČNÍ NÁTĚR NA BÁZI AKRYLÁTOVÉ DISPERZE A MODIFIKUJÍCÍCH PŘÍSAD

SKL07 – STŘECHA

STŘEŠNÍ KRYTINA
SKLÁDANÁ STŘEŠNÍ KRYTINA Z KERAMICKÝCH PÁLENÝCH TAŠEK ***"TONDACH FALCOVKA 11"*** - ENGOBA TMAVĚ HNĚDÁ

STŘEŠNÍ LATĚ 40/60 40 mm

KONTRA LATĚ 40/60 40 mm

DOPLŇKOVÁ HYDROIZOLAČNÍ VRSTVA
DIFUZNĚ OTEVŘENÁ FÓLIE LEHKÉHO TYPU ***"DEKTEN MULTI-PRO II"***

TEPELNĚ IZOLAČNÍ VRSTVA 320mm
PÁSY ZE SKELNÝCH VLÁKEN λ=0.035 W/m.K, ***"DEGWOOL G 035R r ROLL"***

PAROTĚSNÍCÍ A VZDUCHOTĚSNÁ VRSTVA
FOLIE LEHKÉHO TYPU S AI VRSTVOU ***"DEKFOL N AL 170 SPECIAL"***

TEPELNĚ IZOLAČNÍ VRSTVA 80 mm
MINERÁLNÍ IZOLACE ZE SKELNÝCH VLÁKEN λ=0.035 W/m.K, ***"DEGWOOL G035R"***

SDK PODHLED 12,5 mm
NOSNÝ KŘÍŽOVÝ ROŠT Z PROFILŮ CD60, ZÁVĚSY KE KROKVÝM ZÁVĚSEM A AKUSTICKÝM ZÁVĚSEM (STAVĚCÍ TŘMEN). SDK DESKA tl.12,5mm ***"RIGIPS RB (A)"***, SPÁRY BUDOU PŘETMELENY A OPATŘENY SAMOLEPÍCÍ TKANINOVOU BANDÁŽÍ (BLIŽŠÍ SPECIFIKACE DLE ZVOLENÉHO DODAVATELE) FINÁLNÍ INTERIÉROVÁ BARVA
POZN: VE VLHKÝCH PROSTORÁCH BUDOU POUŽITY IMPREGNOVANÉ SDK DESKY DO VLHKÉHO PROSTŘEDÍ ***"RIGIPS RBI (H2)"***

SKL15 – OBVODOVÁ STĚNA POD TERÉNEM

ZÁSYP mm
OBSYPÁNÍ PŮVODNÍ ZEMINOU, HUTNĚNO PO VRSTVÁCH, V PATĚ ODVODNĚVÍ ***"OPTI-DRÁN DN100"***, ULOŽENÁ VE FILTRAČNÍ GEOTEXTILII ***"FILTEK 300"*** A OBSYPANÁ KAČÍRKEM

FILTRAČNÍ + TEPELNĚ IZOL. + HYDROIZOL. VRSTVA
VIZ. ***SKL09***

NOSNÁ KONSTRUKCE 380 mm
BROUŠENÝ CIHELNÝ BLOK PRO tl. STĚNY 48 cm NA MALTU PRO TENKÉ SPÁRY, ***"POROTHERM 38 PROFI"***, **λ=0.108 W/m.K**, PEVNOST ***P10***

POZN.: - VNITŘNÍ POVRCHOVÁ ÚPRAVA VIZ ***SKL12***

SKL08 – TERASA

NÁŠLAPNÁ VRSTVA 28 mm
TERASOVÉ PRKNO ***"TERRACE"***

PODKLADOVÝ RÁM 50 mm
NOSNÝ HLINÍKOVÝ RÁM 50x50 ***"PODKLADOVÝ RÁM DŘEVOPLUS ALU"***

VYROVNÁVACÍ VRSTVA
STAVITELNÝ TERČ 35-55mm

HYDROIZOLAČNÍ VRSTVA 1,5 mm
PŘITĚŽOVANÁ STŘEŠNÍ HYDROIZOLAČNÍ FOLIE Z PVC-P S VLOŽKOU ZE SKELNÉ ROHOŽE ***"DEKPLAN77"***

TEPELNĚ IZOLAČNÍ VRSTVA 180 mm
DESKA Z TUHÉ PĚNY NA BÁZI POLYISOKYANURÁTU (PIR) tl. 180mm λ=0.022 W/m.K, ***"DEKPIR FLOOR 022"***

SPÁDOVÁ VRSTVA 30-50 mm
SPÁDOVÝ KLÍN Z EXPANDOVANÉHO POLYSTYRENU EPS 100

HYDROIZOLAČNÍ VRSTVA 4 mm
SBS MODIFIKOVANÝ ASFALTOVÝ PÁS, NOSNÁ VLOŽKA Z AI FOLIE KAŠÍROVANÉ SKLENĚNÝMI VLÁKNY, HORNÍ POVRCH - JEMNÝ SEPARAČNÍ POSYP, ***"GLASTEK AL 40 MINERAL"*** VČETNĚ ASFALTOVÉ PENETRACE ***"DEKPRIMER"***

NOSNÁ KONSTRUKCE 200 mm
ŽELEZOBETONOVÁ DESKA Z BETONU TŘÍDY **C25/30 XC1**, VYZTUŽEN BETONÁŘSKOU VÝZTUŽÍ B500B

FINÁLNÍ VRSTVA 15 mm
JEDNOVRSTVÁ VÁPENOSÁDROVÁ OMÍTKA ***CEMIX*** FINÁLNÍ MALBA

SKL09 – ZÁKLADY

ZÁSYP mm
OBSYPÁNÍ PŮVODNÍ ZEMINOU, HUTNĚNO PO VRSTVÁCH, V PATĚ ODVODNĚVÍ ***"OPTI-DRÁN DN100"***, ULOŽENÁ VE FILTRAČNÍ GEOTEXTILII ***"FILTEK 300"*** A OBSYPANÁ KAČÍRKEM

FILTRAČNÍ VRSTVA mm
FILTRAČNÍ GEOTEXTILIE ***"FILTEK 300"***

ODVODŇOVACÍ VRSTVA 10 mm
NOPOVÁ FOLIE S NAKAŠÍROVANOU NETKANOU GEOTEXTILIÍ NA NOPECH, MATERIÁL HDPE, NOPY VÝŠKY 8mm, 1860 NOPŮ/m² ***"DEKDREN G8"***

TEPELNĚ IZOLAČNÍ VRSTVA 120 mm
PĚNOVÝ POLYSTYREN S UZAVŘENOU POVRCHOVOU STRUKTUROU ***"DEKPERIMETER SD 150"*** tl. 120mm, **λ=0.035 W/m.K**

LEPÍCÍ VRSTVA 3 mm
JEDNOSLOŽKOVÁ ASFALTOVÁ STĚRKA MODIFIKOVANÁ PŘÍDAVKEM PLASTŮ, ***"LEPÍCÍ HMOTA WEBER.TEC 915"***

HYDROIZOLAČNÍ VRSTVA 4 mm
PÁS Z SBS MODIFIKOVANÉHO ASFALTU, NOSNÁ VLOŽKA Z POLYESTEROVÉ ROHOŽE 200g/m², JEMNÝ SEPARAČNÍ POSYP, ***"ELASTEK 40 SPECIAL MINERÁL"***

HYDROIZOLAČNÍ VRSTVA 4 mm
PÁS Z SBS MODIFIKOVANÉHO ASFALTU, NOSNÁ VLOŽKA ZE SKELNÉ TKANINY 200g/m², JEMNÝ SEPARAČNÍ POSYP, ***"GLASTEK 40 SPECIAL MINERAL"***

PENETRAČNÍ VRSTVA mm
ZA STUDENA ZPRACOVATELNÁ ASFALTOVÁ PENETRAČNÍ EMULZE, ***"DEKPRIMER"***

NOSNÁ KONSTRUKCE 400 mm
BETONOVÁ DUTINOVÁ ZDÍCÍ TVAROVKA PRO NOSNÉ ZDIVO, ***"ZTRACENÉ BEDNĚNÍ DEK 40/25"***

SKL10 – ZÁKLADY

ZÁSYP mm
OBSYPÁNÍ PŮVODNÍ ZEMINOU, HUTNĚNO PO VRSTVÁCH, V PATĚ ODVODNĚVÍ ***"OPTI-DRÁN DN100"***, ULOŽENÁ VE FILTRAČNÍ GEOTEXTILII ***"FILTEK 300"*** A OBSYPANÁ KAČÍRKEM

FILTRAČNÍ VRSTVA mm
FILTRAČNÍ GEOTEXTILIE ***"FILTEK 300"***

ODVODŇOVACÍ VRSTVA 10 mm
NOPOVÁ FOLIE S NAKAŠÍROVANOU NETKANOU GEOTEXTILIÍ NA NOPECH, MATERIÁL HDPE, NOPY VÝŠKY 8mm, 1860 NOPŮ/m² ***"DEKDREN G8"***

NOSNÁ KONSTRUKCE 250 mm
BETONOVÁ DUTINOVÁ ZDÍCÍ TVAROVKA PRO NOSNÉ ZDIVO, ***"ZTRACENÉ BEDNĚNÍ DEK 25/25"***

SKL18 – SCHODIŠTĚ

NÁŠLAPNÁ VRSTVA 40 mm
LEPENÉ DŘEVĚNÉ NÁŠLAPY A PODSCHODNICE

NOSNÁ KONSTRUKCE 150 mm
ŽELEZOBETONOVÁ DESKA Z BETONU TŘÍDY **C25/30 XC1**, VYZTUŽEN BETONÁŘSKOU VÝZTUŽÍ B500B

FINÁLNÍ VRSTVA 15 mm
JEDNOVRSTVÁ VÁPENOSÁDROVÁ OMÍTKA ***CEMIX*** FINÁLNÍ MALBA

SKL11 – ZÁKLADY - VNITŘNÍ

ZÁSYP mm
OBSYPÁNÍ PŮVODNÍ ZEMINOU, HUTNĚNO PO VRSTVÁCH

NOSNÁ KONSTRUKCE 150 mm
BETONOVÁ DUTINOVÁ ZDÍCÍ TVAROVKA PRO NOSNÉ ZDIVO, ***"ZTRACENÉ BEDNĚNÍ DEK 15/25"***

HYDROIZOLAČNÍ VRSTVA 4 mm
PÁS Z SBS MODIFIKOVANÉHO ASFALTU, NOSNÁ VLOŽKA Z POLYESTEROVÉ ROHOŽE 200g/m², JEMNÝ SEPARAČNÍ POSYP, ***"ELASTEK 40 SPECIAL MINERÁL"***

HYDROIZOLAČNÍ VRSTVA 4 mm
PÁS Z SBS MODIFIKOVANÉHO ASFALTU, NOSNÁ VLOŽKA ZE SKELNÉ TKANINY 200g/m², JEMNÝ SEPARAČNÍ POSYP, ***"GLASTEK 40 SPECIAL MINERAL"***

PENETRAČNÍ VRSTVA
ZA STUDENA ZPRACOVATELNÁ ASFALTOVÁ PENETRAČNÍ EMULZE, ***"DEKPRIMER"***

NOSNÁ KONSTRUKCE 240 mm
BROUŠENÝ CIHELNÝ BLOK PRO tl. STĚNY 48 cm NA MALTU PRO TENKÉ SPÁRY, ***"POROTHERM 24 PROFI"***, λ=0.28 W/m.K, PEVNOST ***P15***

VYROVNÁVACÍ VRSTVA 3 mm
SUCHÁ OMÍTKOVÁ SMĚS PRO PODHOZ POD JÁDROVÉ OMÍTKY, ***"ADHEZNÍ MŮSTEK WEBER.DUR PODHOZ"***

JÁDROVÁ OMÍTKA 10 mm
SUCHÁ OMÍTKOVÁ SMĚS PRO RUČNÍ I STROJNÍ ZPRACOVÁNÍ, ***"JÁDROVÁ OMÍTKA WEBER.DUR KLASIK JRU"***

VRCHNÍ OMÍTKA 1,5 mm
VNITŘNÍ ŠTUK, SUCHÁ OMÍTKOVÁ SMĚS PRO RUČNÍ I STROJNÍ ZPRACOVÁNÍ, ***"VRCHNÍ OMÍTKA WEBER.DUR ŠTUK IN VNITŘNÍ"***

FINÁLNÍ VRSTVA mm
INTERIÉROVÁ BARVA VČETNĚ PENETRACE PODKLADU

SKL12 – OBVODOVÁ STĚNA - KAMENNÝ OBKLAD

KAMENNÝ OBKLAD 30 mm
LEPENÝ KAMENNÝ OBKLAD ***"DEKSTONE - WALLSTONE"***, tl. 30mm

LEPÍCÍ VRSTVA 10 mm
LEPIDLO NA OBKLAD ***"SOPRO MB 414"***

2. STĚRKOVÁ VRSTVA 10 mm
LEPIDLO + SÍŤOVINA ***"SOPRO FDK 606 + SOPRO AR 562"***

1. STĚRKOVÁ VRSTVA 10 mm
LEPIDLO + SÍŤOVINA ***"SOPRO FDK 606 + SOPRO AR 562"***

TEPELNĚ IZOLAČNÍ VRSTVA 160 mm
PĚNOVÝ POLYSTYREN S UZAVŘENOU POVRCHOVOU STRUKTUROU ***"DEKPERIMETER SD 150"*** tl. 160mm, **λ=0.035 W/m.K**

NOSNÁ KONSTRUKCE 380 mm
BROUŠENÝ CIHELNÝ BLOK PRO tl. STĚNY 48 cm NA MALTU PRO TENKÉ SPÁRY, ***"POROTHERM 38 PROFI"***, **λ=0.108 W/m.K**, PEVNOST ***P10***

VYROVNÁVACÍ VRSTVA 3 mm
SUCHÁ OMÍTKOVÁ SMĚS PRO PODHOZ POD JÁDROVÉ OMÍTKY, ***"ADHEZNÍ MŮSTEK WEBER.DUR PODHOZ"***

JÁDROVÁ OMÍTKA 10 mm
SUCHÁ OMÍTKOVÁ SMĚS PRO RUČNÍ I STROJNÍ ZPRACOVÁNÍ, ***"JÁDROVÁ OMÍTKA WEBER.DUR KLASIK JRU"***

VRCHNÍ OMÍTKA 1,5 mm
VNITŘNÍ ŠTUK, SUCHÁ OMÍTKOVÁ SMĚS PRO RUČNÍ I STROJNÍ ZPRACOVÁNÍ, ***"VRCHNÍ OMÍTKA WEBER.DUR ŠTUK IN VNITŘNÍ"***

FINÁLNÍ VRSTVA mm
INTERIÉROVÁ BARVA VČETNĚ PENETRACE PODKLADU

SKL13 – OBVODOVÁ STĚNA - OMÍTKA

FINÁLNÍ VRSTVA 2 mm
PROBARVENÝ PODKLADNÍ NÁTĚR NA BÁZI AKRYLÁTOVÉ DISPERZE PRO SJEDNOCENÍ SAVOSTI A ODSTÍNU PODKLADU ***"WEBER.PAS PODKLAD UNI"***. TENKOVRSTVÁ OMÍTKA NA SILIKONSILIKÁTOVÉ BÁZI, ZRNITOSTI 1–3 MM ***"WEBER.PAS EXTRACLEAN"***

VÝZTUŽNÁ VRSTVA 3-6 mm
SKLOVLÁKNITÁ VÝZTUŽNÁ TKANINA S GRAMÁŽÍ 160 G/M2 ***"VERTEX R 131"*** ZATLAČENÁ DO VRSTVY STĚRKOVÉ HMOTY ***"DEKTHERM KLASIK"***

TEPELNĚ IZOLAČNÍ VRSTVA 200 mm
TEPELNÁ IZOLACE Z EXPANDOVANÉHO FASÁDNÍHO PĚNOVÉHO POLYSTYRENU KOTVENÁ DO PODKLADU SYSTÉMOVÝMI HMOŽDINKAMI, **λ=0.044 W/m.K**, ***"EPS 70 F"***

NOSNÁ KONSTRUKCE 380 mm
BROUŠENÝ CIHELNÝ BLOK PRO tl. STĚNY 48 cm NA MALTU PRO TENKÉ SPÁRY, ***"POROTHERM 38 PROFI"***, **λ=0.108 W/m.K**, PEVNOST ***P10***

POZN.: - VNITŘNÍ POVRCHOVÁ ÚPRAVA VIZ ***SKL12***

SKL14 – OBVODOVÁ STĚNA

KAMENNÝ OBKLAD 30 mm
LEPENÝ KAMENNÝ OBKLAD ***"DEKSTONE - WALLSTONE"***, tl. 30mm

LEPÍCÍ VRSTVA 10 mm
LEPIDLO NA OBKLAD ***"SOPRO MB 414"***

2. STĚRKOVÁ VRSTVA 10 mm
LEPIDLO + SÍŤOVINA ***"SOPRO FDK 606 + SOPRO AR 562"***

1. STĚRKOVÁ VRSTVA 10 mm
LEPIDLO + SÍŤOVINA ***"SOPRO FDK 606 + SOPRO AR 562"***

NOSNÁ KONSTRUKCE 250 mm
BETONOVÁ DUTINOVÁ ZDÍCÍ TVAROVKA PRO NOSNÉ ZDIVO, ***"ZTRACENÉ BEDNĚNÍ DEK 25/25"***

ZÁSYP ≈820 mm
OBSYPÁNÍ PŮVODNÍ ZEMINOU, HUTNĚNO PO VRSTVÁCH, V PATĚ ODVODNĚVÍ ***"OPTI-DRÁN DN100"***, ULOŽENÁ VE FILTRAČNÍ GEOTEXTILII ***"FILTEK 300"*** A OBSYPANÁ KAČÍRKEM

FILTRAČNÍ + TEPELNĚ IZOL. + HYDROIZOL. VRSTVA
VIZ. ***SKL09***

NOSNÁ KONSTRUKCE 380 mm
BROUŠENÝ CIHELNÝ BLOK PRO tl. STĚNY 48 cm NA MALTU PRO TENKÉ SPÁRY, ***"POROTHERM 38 PROFI"***, **λ=0.108 W/m.K**, PEVNOST ***P10***

POZN.: - VNITŘNÍ POVRCHOVÁ ÚPRAVA VIZ ***SKL12***

SKL16 – BETONOVÁ DLAŽBA

NÁŠLAPNÁ VRSTVA 30 mm
BETONOVÉ DLAŽDICE, PŘESNÝ TYP DLE VÝBĚRU INVESTORA

LOŽNÁ VRSTVA 30 mm
HUTNĚNÉ DRCENÉ KAMENIVO FRAKCE 4-8

NOSNÁ VRSTVA 100 mm
HUTNĚNÉ DRCENÉ KAMENIVO FRAKCE 32-63

NOSNÁ VRSTVA 150 mm
HUTNĚNÉ DRCENÉ KAMENIVO FRAKCE 0-63

ROSTLÝ TERÉN

POZN.:
PLOCHA UKONČENA ***ZAHRADNÍM OBRUBNÍKEM DEK 1000***

SKL17 – ZÁMKOVÁ DLAŽBA

FINÁLNÍ VRSTVA 60 mm
ZÁMKOVÁ DLAŽBA

LOŽNÁ VRSTVA 30 mm
HUTNĚNÉ DRCENÉ KAMENIVO FRAKCE 4-8

ROZNÁŠECÍ VRSTVA 200 mm
HUTNĚNÉ DRCENÉ KAMENIVO FRAKCE 4-32, HUTNĚNO NA **$E_{def,2}$=100MPa,** MECHANICKY ZPEVNĚNÉ

NOSNÁ VRSTVA 100 mm
HUTNĚNÉ DRCENÉ KAMENIVO FRAKCE 0-63, HUTNĚNO NA **$E_{def,2}$=120MPa**

ROSTLÝ TERÉN

POZN.:
PLOCHA UKONČENA ***SILNIČNÍM OBRUBNÍKEM ABO 2-15***

LEGENDA MATERIÁLU:

- BROUŠENÝ CIHELNÝ BLOK PRO tl. STĚNY 380mm ***"POROTHERM 38 PROFI"*** (248x380x249), NA ZDÍCÍ MALTU ***"POROTHERM PROFI"***, MALTA PRO CELOPLOŠNOU TENKOU SPÁRU, **λ=0,108 W/m.K**, PEVNOST ***P10***
- BROUŠENÝ CIHELNÝ BLOK PRO tl. STĚNY 240mm ***"POROTHERM 24 PROFI"*** (372x240x249), NA ZDÍCÍ MALTU ***"POROTHERM PROFI"***, MALTA PRO CELOPLOŠNOU TENKOU SPÁRU, **λ=0,30 W/m.K**, PEVNOST ***P15***
- BROUŠENÝ CIHELNÝ BLOK PRO tl. STĚNY 140mm ***"POROTHERM 14 PROFI"*** (497x140x249), NA ZDÍCÍ MALTU ***"POROTHERM PROFI"***, MALTA PRO CELOPLOŠNOU TENKOU SPÁRU, **λ=0,26 W/m.K**, PEVNOST ***P10***
- BROUŠENÝ CIHELNÝ BLOK PRO tl. STĚNY 115mm ***"POROTHERM 11,5 PROFI"*** (497x115x249), NA ZDÍCÍ MALTU ***"POROTHERM PROFI"***, MALTA PRO CELOPLOŠNOU TENKOU SPÁRU, **λ=0,26 W/m.K**,
- ŽELEZOBEZONOVÉ KOSTRUKCE Z BETONU ***C25/30*** *VYZTUŽENY BETONÁŘSKOU OCELÍ* ***B500B***,
- ZÁKLADOVÉ KONSTRUKCE Z PROSTÉHO BETONU NEBO SLABĚ VYZTUŽENÉHO BETONU BETONOVÁ DUTINOVÁ ZDÍCÍ TVAROVKA PRO NOSNÉ ZDIVO, ***"ZTRACENÉ BEDNĚNÍ DEK 40/25 a 15/25"***
- OCHRANNÁ VRSTVA HYDROIZOLACE: CEMENTOVÝ POTĚR ***"CEMIX 25"***, KRYCÍ VRSTVA PODLAHY: SAMONIVELAČNÍ ANHYDRITOVÝ POTĚR
- PĚNOVÝ POLYSTYREN S UZAVŘENOU POVRCHOVOU ÚPRAVOU - EPS ***"DEKPERIMETER SD 150"***, **λ=0.035 W/m.K**, STV KÓD: **SVT576**
  - SOKL A ZÁKLAD POD TERÉNEM - tl. 120mm
  - STĚNA NAD TERÉNEM - tl. 160mm
  - PODLAHA NA TERÉNU - tl. 200mm (2x100mm)
  - TEP. IZOL. VĚNCE:: DESKA Z TUHÉ PĚNY NA BÁZI POLYISOKYANURÁTU (PIR) tl. 50mm ***"DEKPIR FLOOR 022"***, **λ=0.022 W/m.K**, STV KÓD: **SVT582**
  - TERASA: DESKA Z TUHÉ PĚNY NA BÁZI POLYISOKYANURÁTU (PIR) tl. 180mm, **"DEKPIR FLOOR 022", λ=0.022 W/m.K**, STV KÓD: **SVT581**
- TEPELNÁ IZOLACE:
  - FASÁDA: FASÁDNÍ POLYSTYREN ***"EPS 70 F"***, **λ=0.037 W/m.K**, STV KÓD: **SVT8993**
  - SDK PODHLED: TEP. IZOL. ZE SKLENĚNÝCH MINERÁLNÍCH VLÁKEN, tl. 80mm ***"DEKWOOL G 035 r"***, **λ=0.035 W/m.K**, STV KÓD: **SVT582**
  - SDK PODHLED A KROV: TEP. IZOL. ZE SKLENĚNÝCH MINERÁLNÍCH VLÁKEN tl.360mm (2x180) ***"DEKWOOL G 035 roll"***, **λ=0.035 W/m.K,** STV KÓD: **SVT1020**
- KROČEJOVÁ IZOLACE: TEPELNĚIZOLAČNÍ DESKY Z ELASTIFIKOVANÉHO PĚNOVÉHO POLYSTYRENUS, **λ=0.044 W/m.K**, ***"ISOVER EPS RIGIFLOOR 4000"***, *SVT KÓD:* ***SVT3285***
- ZPĚTNĚ HUTNĚNÉ ZÁSYPY
- HUTNĚNÉ PODSYPY ZLOMOVÉHO KAMENY - FRAKCE DLE JEDNOTLIVÝCH SKLADEB

POZNÁMKY:

POZN.1: DRENÁŽNÍ SYSTÉM - PE/PVC DN100 - ***OPTI-DRÁI DN 100*** OBSYPANÝ KAČÍRKEM A ZABALEN GEOTEXTILII ***"FILTEK 300"***
POZN.2: OPLECHOVÁNÍ U VSTUPU NA TERASU - DETAIL ZAJISTÍ DODAVATEL OKEN
POZN.3: LINIOVÉ ODVODNĚNÍ U VSTUPU NA TERASU A DO DOMU
POZN.4: KOTEVNÍ POZINKOVANÁ PATKA PRO OSAZENÍ DŘEVĚNÝCH SLOUPKŮ
POZN.5: OKAPOVÝ ŽLAB - TiZn, DOPLNĚN O OKAPNICI A MŘÍŽKOU PROTI HMYZU - SVODY BUDOU OSAZENY V ÚROVNI U.T. GEIGER S KLAPKOU A LAPAČEM NEČISTOT
POZN.6: OCHRANNÝ VĚTRACÍ PÁS OKAPNÍ
POZN.7: PODBITÍ Z PALUBEK
POZN.8: PROVĚTRÁVANÝ HŘEBEN STŘECHY - DETAIL ZAJISTÍ DODAVATEL STŘEŠNÍ KRYTINY
POZN.9: OPLECHOVÁNÍ KOLEM KOMÍNU - DETAIL ZAJISTÍ DODAVATEL STŘEŠNÍ KRYTINY
POZN.10: MANŽETA KOLEM STŘEŠNÍCH OKEN - DETAIL ZAJISTÍ DODAVATEL STŘEŠNÍCH OKEN
POZN.11: OPLECHOVÁNÍ SPODNÍ HRANY TEPELNÉ IZOLACE U PŘECHODU NA KAMENNÝ OBKLAD - TiZn
POZN.12: OCELOVÁ KONSTRUKCE KROVU
POZN.13: KOTVENÍ POZEDNICE ŠROUBY M16 - VLEPENÉ NA CHEMII DO BETONOVÉHO VĚNCE á=0,5m
POZN.14: OPLECHOVÁNÍ PARAPETU OKEN - TiZn
POZN.15: ZÁBRADLÍ TERASY - DŘEVĚNÁ SVISLÁ VÝPLŇ
POZN.16 PŘÍVOD VZDUCHU PRO KRBOVÁ KAMNA VEDENO POD ZÁKL. DESKOU, UKONČENO MŘÍŽKOU VE FASÁDĚ, Ø200mm (POTRUBÍ KG)
POZN.17 PŮDNÍ SCHODY "ROTO COLUMBUS BTR ESCA ISO RC DE" DŘEVĚNÉ, TŘÍDÍLNÉ, SKLÁDACÍ
POZN.18 PATEŘNÍ KANALIZACE DN 100 - KOORDINOVAT S PROFESEMI ZTI!!!, OD WC VYVÉST NAD STŘEŠNÍ ROVINU A NAPOJENO NA ODVĚTRÁVACÍ TAŠKU
POZN.19 ODTAH DIGESTOŘE NAD STŘEŠNÍ ROVINU - KOORDINOVAT S PROFESEMI ZTI!!!
POZN.20 STŘEŠNÍ KOMINICKÝ VÝLEZ VELUX + PLOŠINA PRO PŘÍSTUP KE KOMÍNU - "STOUPACÍ PLOŠINA 80cm"
POZN.21 DREBÁŽNÍ SYSTÉM RADONOVÉHO ODVĚTRÁNÍ ZÁKLADŮ NAD ROVINU STŘECHY - PE/PVC DN100 ***"OPTI-DRÁIN DN100"***
POZN.22 **SVĚTLOVOD *"VELUX TLR"* Ø TUBUSU 350mm**

- PŘED BETONÁŽÍ ZÁKLADŮ VLOŽIT ZEMNICÍ PÁSEK A PROVÉST ZEMNĚNÍ

- **DVSP** - JE ZJEDNODUŠENÁ FORMA PROJEKTOVÉ DOKUMENTACE, DOKLÁDANÁ ORGÁNŮM STÁTNÍ SPRÁVY PRO POSOUZENÍ MOŽNOSTI ŘEŠENÍ A ZA ÚČELEM VYDÁNÍ STAVEBNÍHO POVOLENÍ. DOKUMENTACE V TOMTO ROZSAHU NESLOUŽÍ K PROVEDENÍ STAVEBNÍHO DÍLA.
- PODROBNOSTI, VČETNĚ DIMENZOVÁNÍ, DETAILŮ A ŘEZŮ, BUDOU SOUČÁSTÍ NAVAZUJÍCÍ VÝKONOVÉ FÁZE.
- **DPS** - DOKUMENTACE PRO PROVEDENÍ STAVBY
- ZPRACOVATEL PROJEKTOVÉ DOKUMENTACE NEPOSKYTUJE ŽÁDNÉ NÁHRADY ZA ŠKODY PŘÍPADNĚ VZNIKLÉ POUŽITÍM TÉTO DOKUMENTACE K JINÝM ÚČELŮM, NEŽ PRO JAKÉ JE DOKUMENTACE URČENA.
- VEŠKERÉ PROSTUPY JE NUTNO PROJEDNAT S JEDNOTLIVÝMI PROFESEMI!!!

±0,000 = 399.140 m B.p.v. m n.m.

Projektant části PD: Ing. Ondřej Zemánek	Hlavní projektant: Ing. Ondřej Zemánek	**Ing. Ondřej Zemánek** Vítězství 709, 763 15 Slušovice IČ: 872 97 540 tel: +420 605 588 091 Korespondenční adresa: OZengineering s.r.o. Osvoboditelů 91, 760 01 Zlín	
Vypracoval: Ing. Jan Tylčer	Podpis autorizované osoby:	Paré:	1 2 3 4 5 6
Stavebník: Roman Procházka, Vlachovice 320, 763 24 Vlachovice		Č. zakázky:	017 11
Místo stavby: prac.č. 1530/2, 1530/3, 1514, k.ú. Valašské Klobouky		Formát:	8xA4
Název akce: **RD PROCHÁZKA** prac.č. 1530/2, 1530/3, 1514, k.ú. Valašské Klobouky		Stup. dok.:	DVSP
Část PD: **D1.1 - Architektonicko-stavební řešení**		Datum zprac.:	11/2018
Obsah: **ŘEZ A-A**		Měřítko: 1:50	č. výkresu: **D1.1-07**

Tato dokumentace je majetkem zhotovitele. Nesmí být použita a kopírována třetí osobou, ji předána či jinak s ní nakládáno bez písemného souhlasu zhotovitele.