Ra3,2

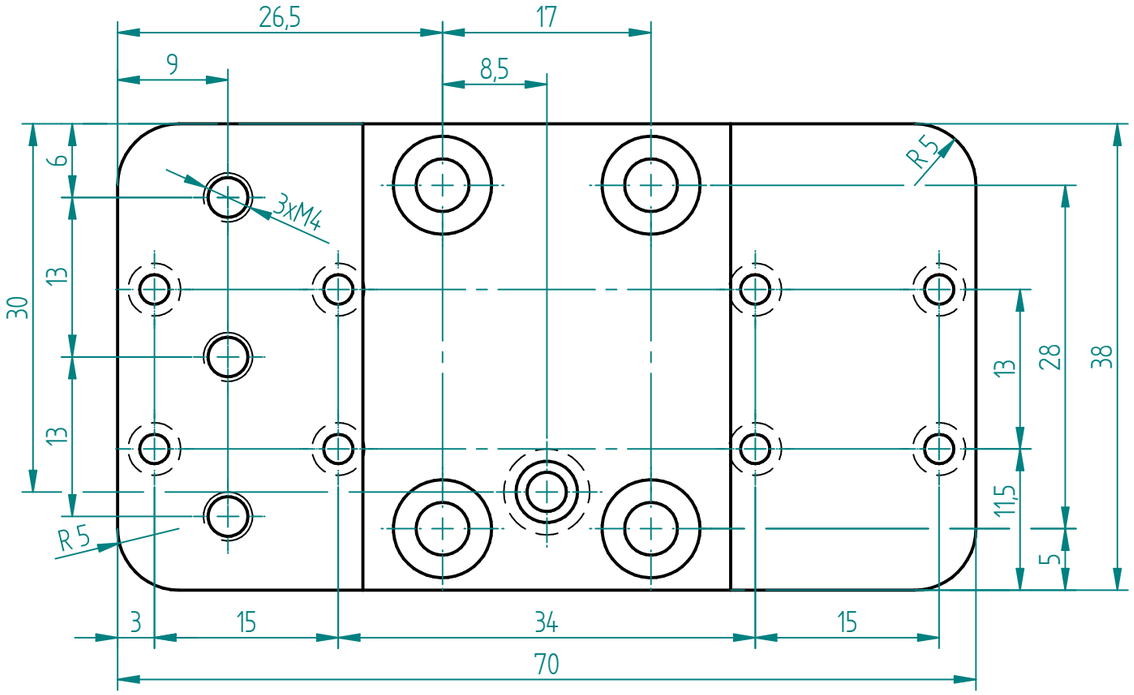
26,5
17
9
8,5
6
13
13
30
3xM4
R5
R5
13
28
38
11,5
5
3
15
34
15
70

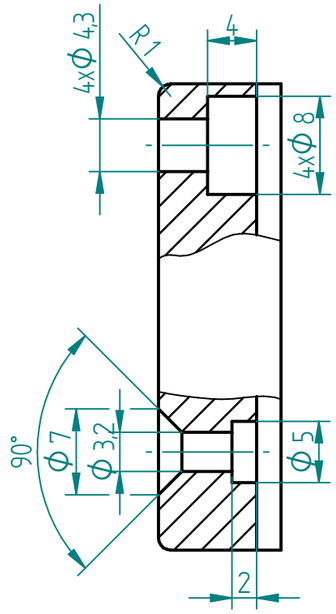
4xΦ 4,3
R1
4
4xΦ 8
90°
Φ 7
Φ 3,2
Φ 5
2

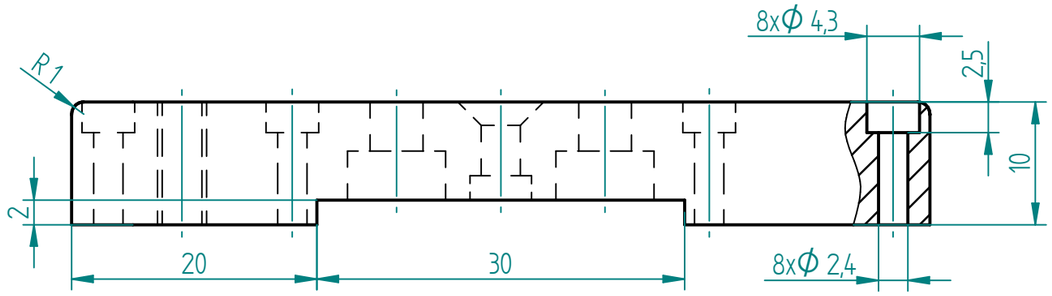
8xΦ 4,3
R1
2,5
10
2
20
30
8xΦ 2,4

Dural