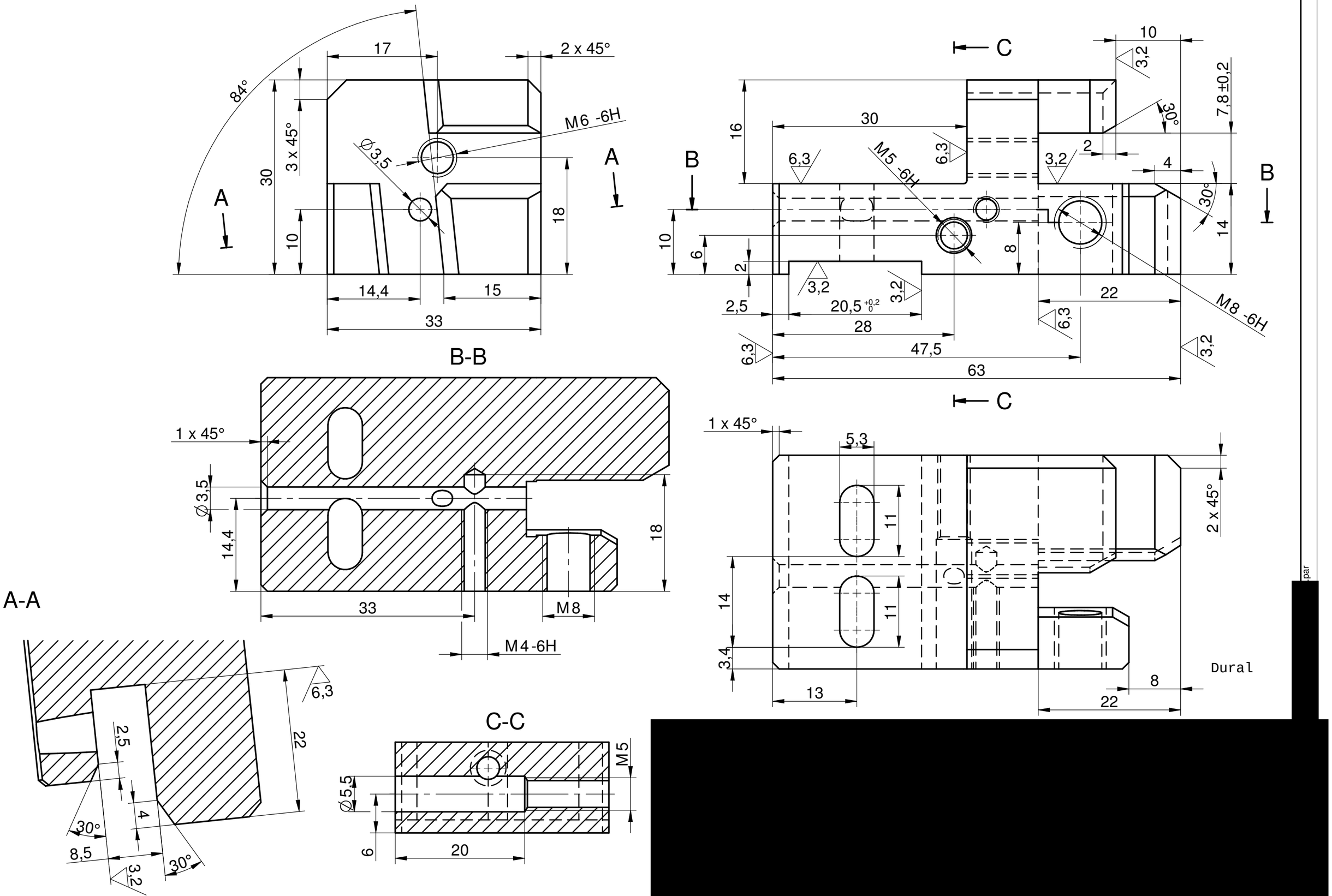
84°
17
2 x 45°
3 x 45°
30
10
M6 -6H
⌀3,5
A
A
18
14,4
15
33
B-B
1 x 45°
⌀3,5
14,4
18
33
M8
M4-6H
A-A
6,3
2,5
22
4
30°
8,5
30°
3,2
C-C
M5
⌀5,5
9
20
C
10
3,2
7,8±0,2
30°
16
30
6,3
M5 -6H
6,3
3,2
2
4
B
B
30°
14
10
6
2
8
3,2
3,2
2,5
20,5 +0,2 0
22
M8 -6H
6,3
28
6,3
47,5
3,2
63
C
1 x 45°
5,3
11
2 x 45°
14
11
3,4
13
8
22
Dural
par

[redacted]