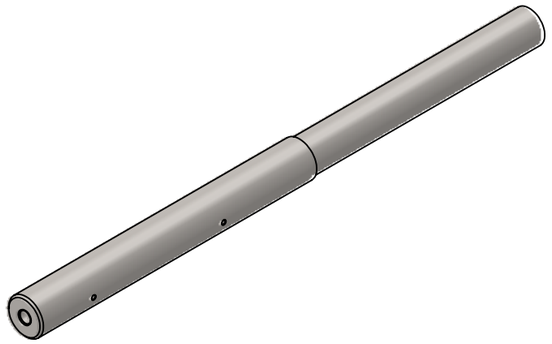

(1 : 5)

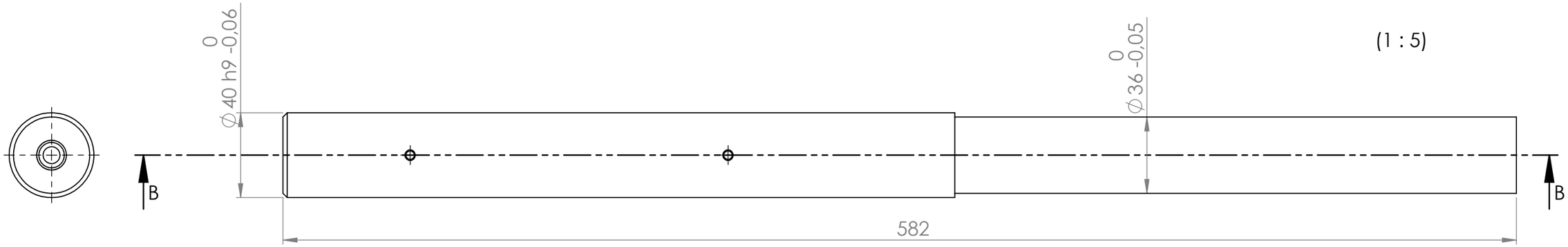

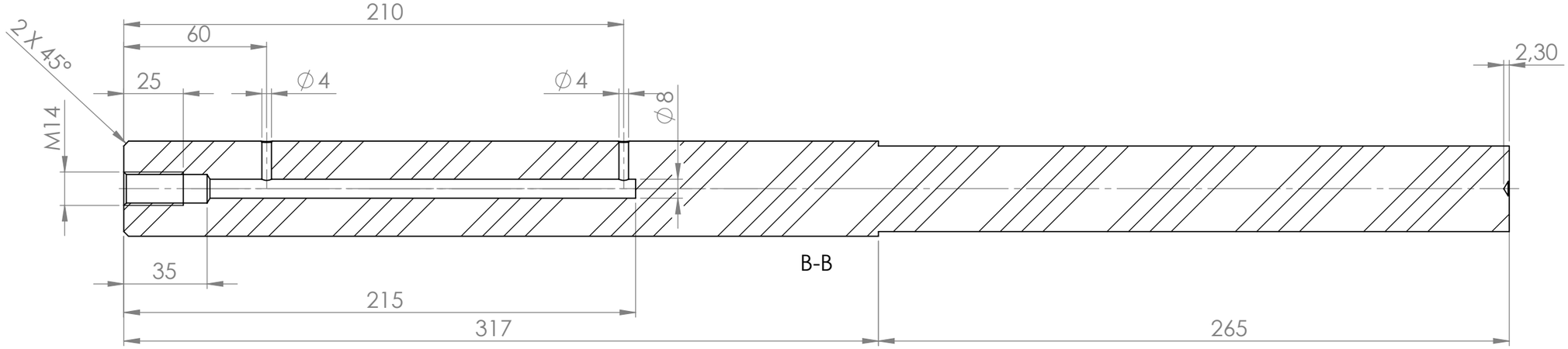

Angaben der Oberflächenkennzeichen nach ISO 185 Passungen nach ISO 282				alle Kanten entgraten	Versionsnr.:
	NAME	DATUM	SIGNATUR		
GEZEICHNET	Friedrich Scheuringer	26.02.2017			
GEPRÜFT				Projekt	Haspel VX
GENEHMIGT					
PRODUKTION					
QUALITÄT			WERKSTOFF: 1.0045 (S355JR)	ZEICHNUNGSNR. T00008.2 Welle	Benennung A3
			Gewicht(g): 5103.91	MASSSTAB: 1:2	BLATT 1 VON 1

D:\Eigene Datei\Ersatzteile\Haspel VX_VXL\T00008 Haspelwelle re\