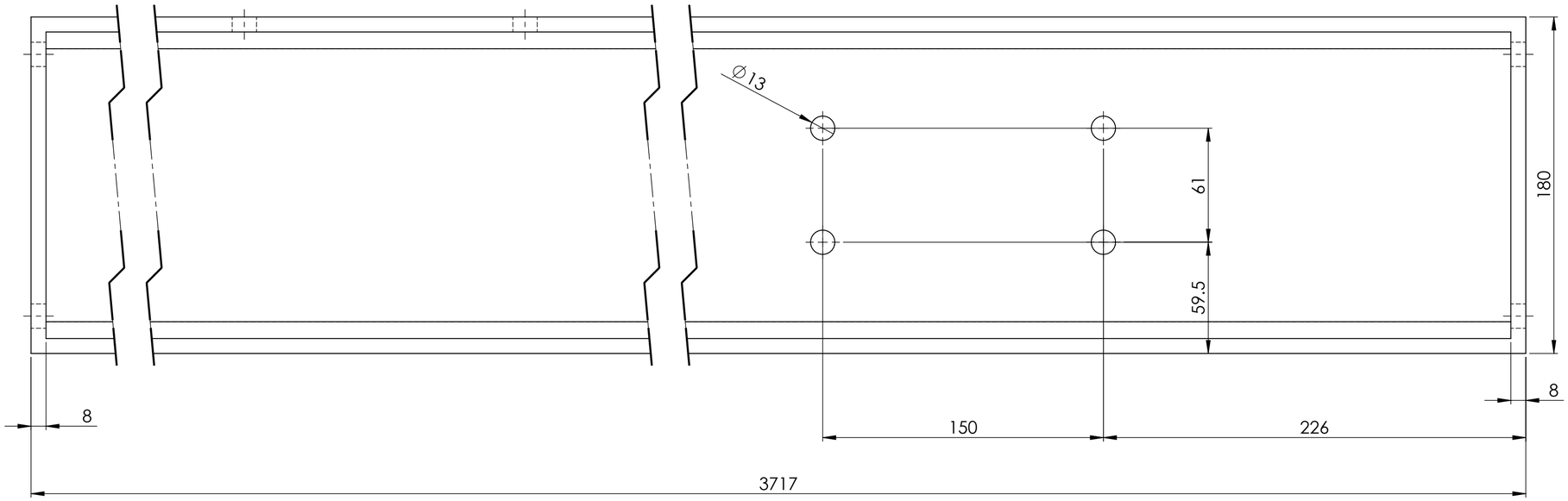

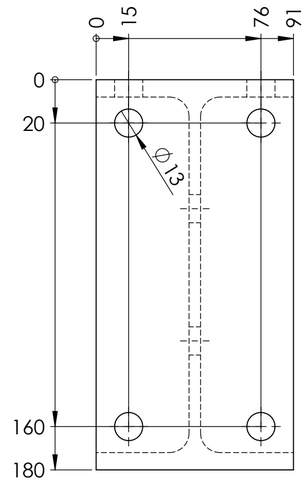

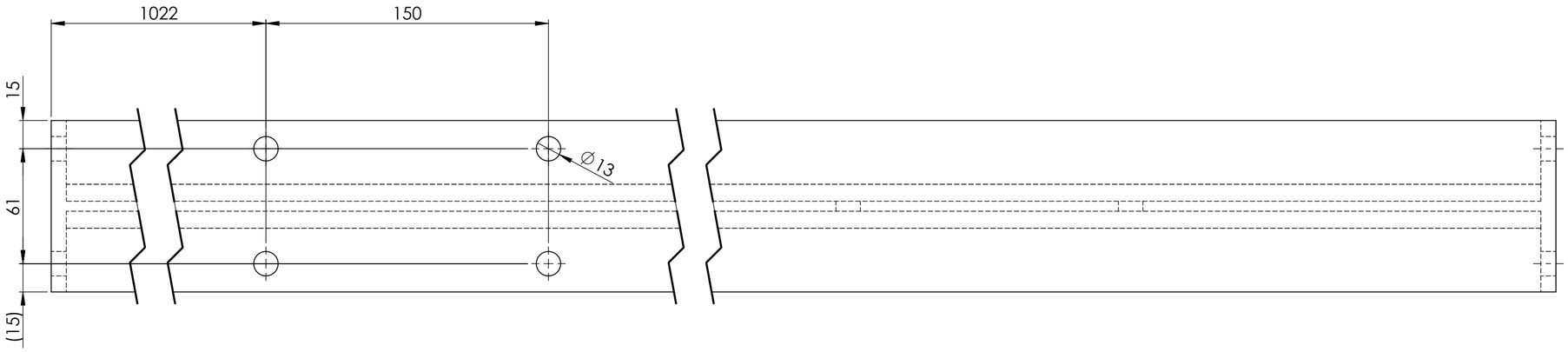

			1		1	St. 37	71508.97		
Stueckzahl				Gegenstand und Dimension	Pos.	Werkstoff	Gew.p.St.	Zchng.-Nr. Norm-Nr.	Artikel-Nr. Bemerkungen
IV	III	II	I					Zusammenst.-Nr.	

IP180 x 7940	Massstab 1:2	Gezeichnet	11.01.17	nk
		Geprueft		
		Gesehen		
HEF.743.1049_3				