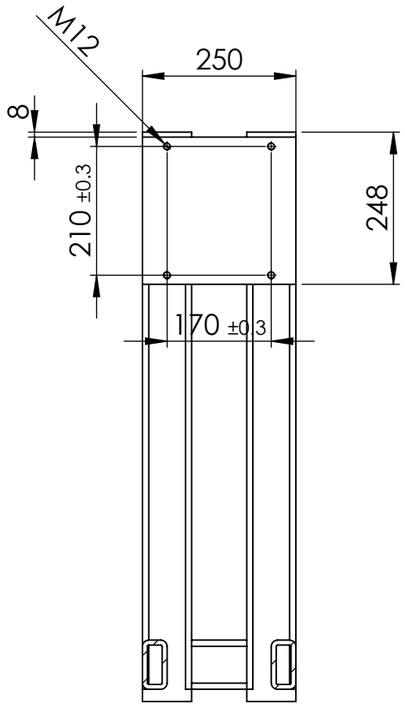

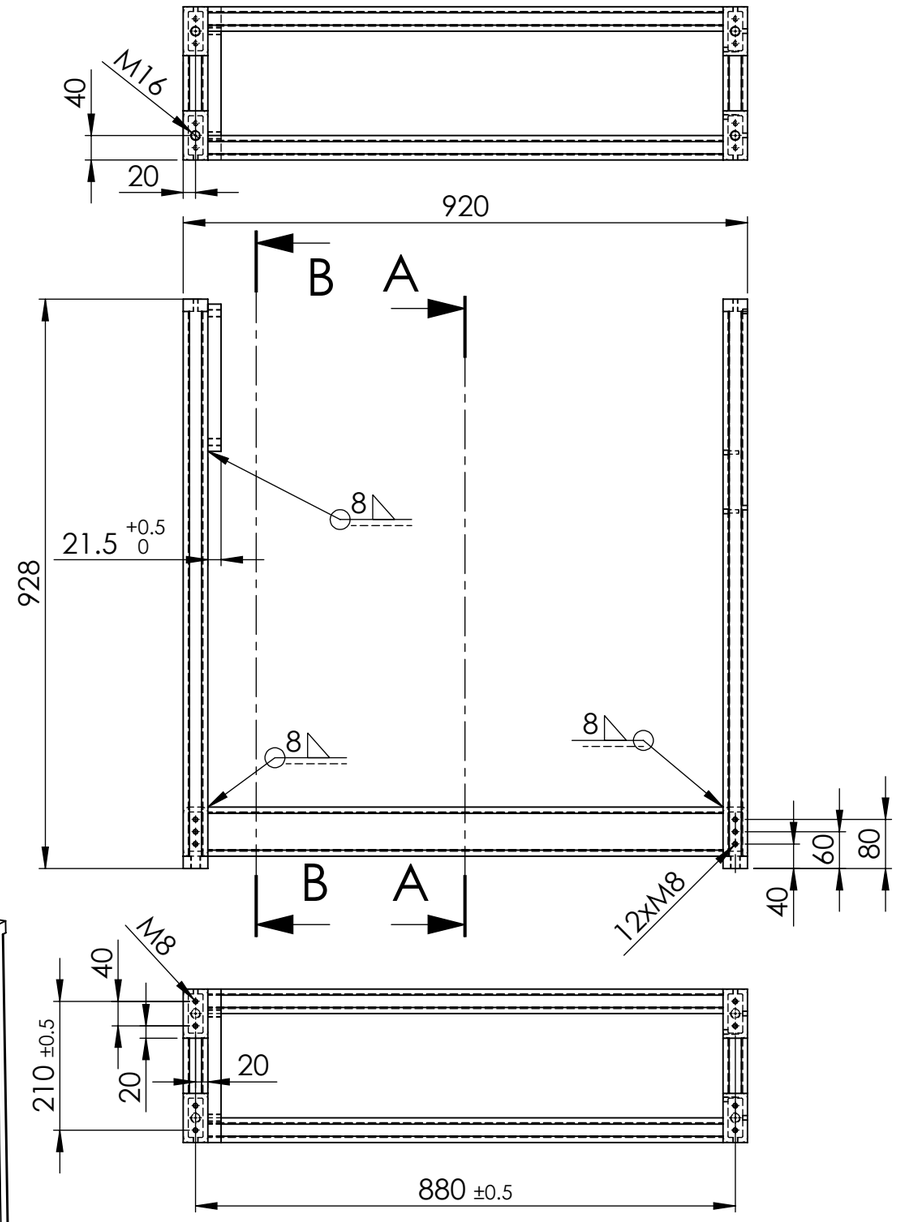

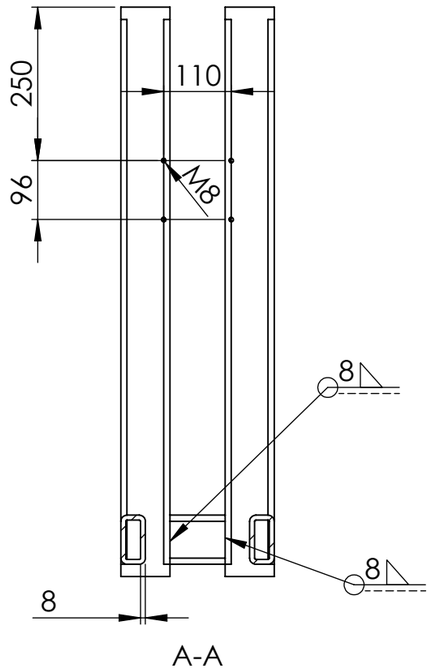

B-B

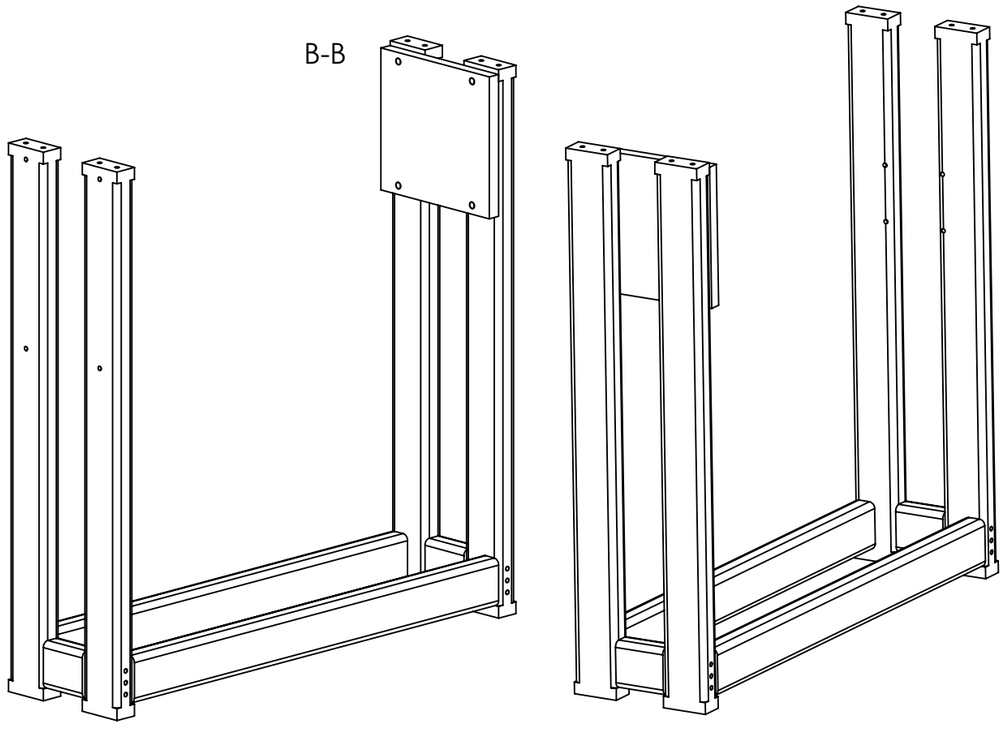

RAL 7035

N8

Allgemeintoleranz m SN 258440
Kanten gebrochen 0.4-0.6x45°

			1		1	St.37-2K	81092.25		
Stueckzahl				Gegenstand und Dimension	Pos.	Werkstoff	Gew.p.St.	Zchng.-Nr. Norm-Nr.	Artikel-Nr. Bemerkungen
IV	III	II	I					Zusammenst.-Nr.	

Ständer	Massstab 1:10	Gezeichnet	01.09.14	rh
		Geprueft		
		Gesehen		
	CPM.743.1086			