Zábradlí lodžií - detail 1:20 (A4)

Půdorys

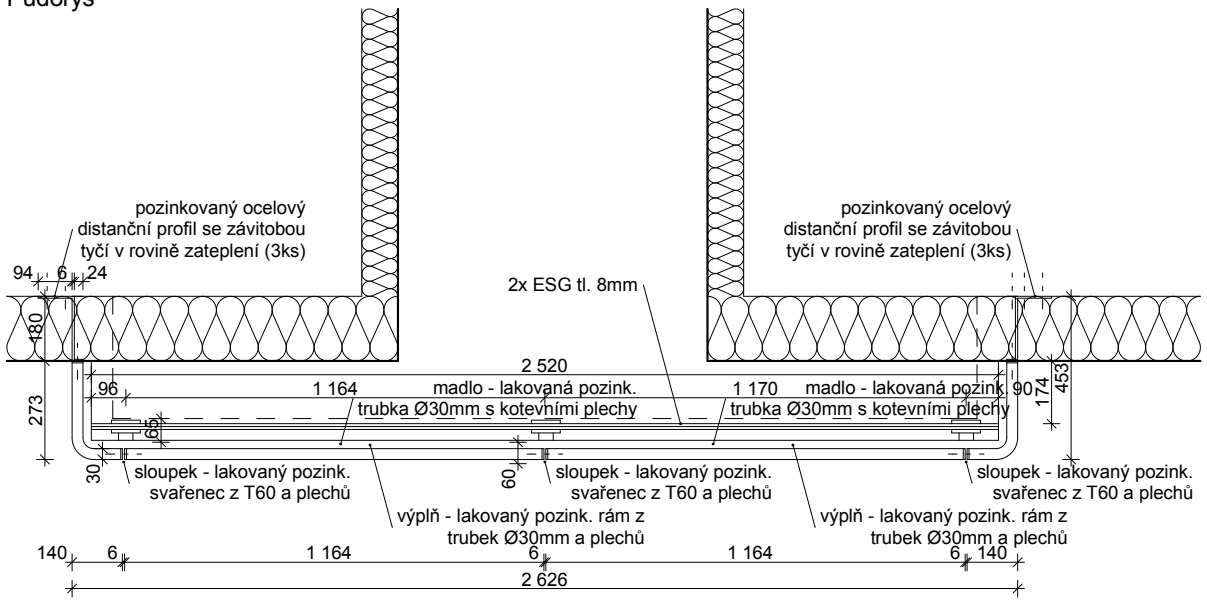

3D schema

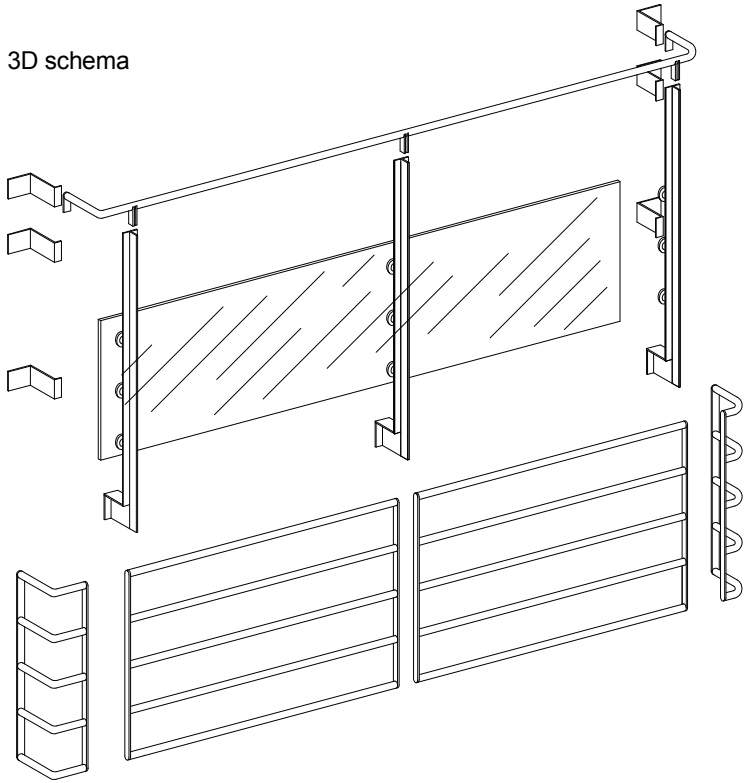

Pohled

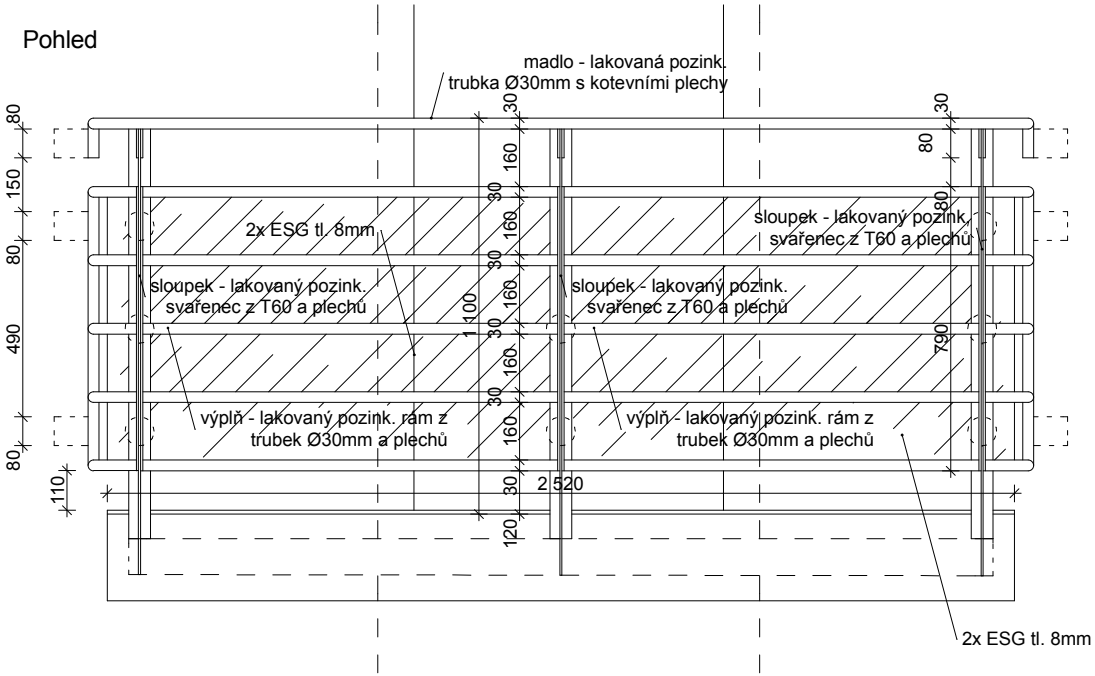

Sloupky:
sloupky zábradlí bude tvořit lakovaný pozink. ocelový T60 profil s navařenými plechy pro dokotvení k balkónové desce a nerez terči (3ks/sloupek) pro uchycení skla na zadní straně.

Madlo:
madlo zábradlí bude tvořit ohýbaná lakovaná pozink. ocelová trubka Ø30mm v jednom kuse s navařenými plechy pro dokotvení k sloupkům.

Výplň
výplň zábradlí bude tvořit lakovaný pozinkovaný ocelový rám s horizontální výplní - svařenec z plechů šířky 30mm a tl. 6mm a trubek Ø30mm (5ks).
Rohové segmenty výplně v identickém provedení, pouze s ohýbanými trubkami.

Rohové části výplní i konce madla budou vyneseny ze zdi soustavou ocelových pozinkovaných atypických Z-profilů svařených z plechů P8. Tyto kotvy budou mít na koncích navařeny závitově tyče pro připevnění madla a rámů výplní. Kotvy budou instalovány v rovině fasády, slícovány s povrchem izolantu

Veškeré vrtané otvory budou ztotoveny před pozinkováním.
Veškerý spojovací materiál (šrouby, matky, vruty) bude opatřen nátěrem v barvě zábradlí.
Horní hrana madla zábradlí bude 1100mm nad povrchem podlahy balkónu.

Sklo
Bezpečnostní čiré, slepené z dvojice kalených skel tl. 8mm. Formát 2 520 x 490 mm. Vyneseno šewsticí systémových terčů.