Tvaru hvězdy jako vetrací mřížka do dveří skříně

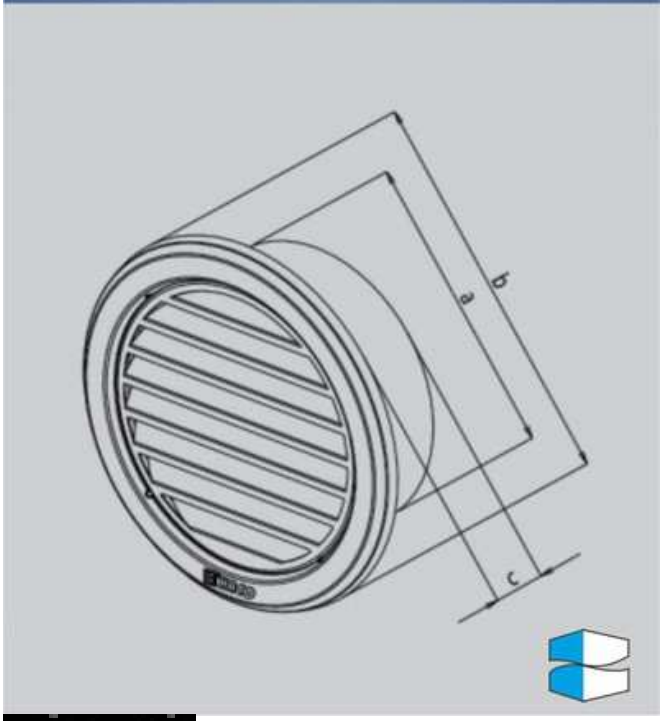

vnější průměr kota b: 154 mm
Vnitřní průměr kota a: 150 mm
Hloubka výlisku 17 mm
Barva
Oranžová 40 ks
Zelená 40 ks
Modrá 40 ks
Žlutá 40 ks