Pozice	Číslo výkresu	Materiál	ks
1	V-Lift 00030	Jekl 50x50x3	1
2	v-lift00028	Trubka 40x2	1
3	Šestihranná matice ISO - 4034 - M16 - N		1
			1

Tato část existuje ve 2 modelech : levý a pravý ; vzhledem k úhlu 60 stupňů

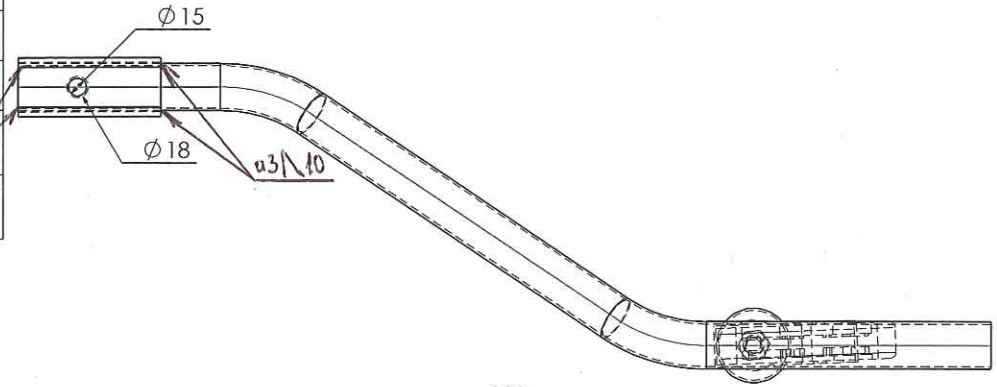

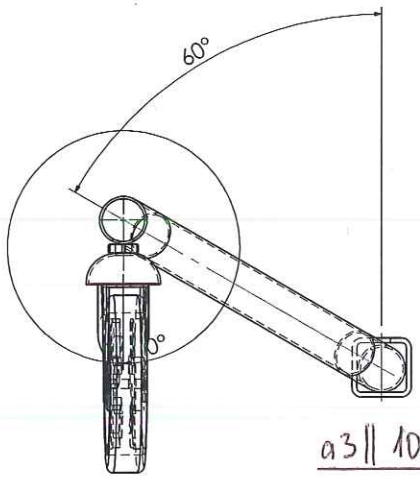

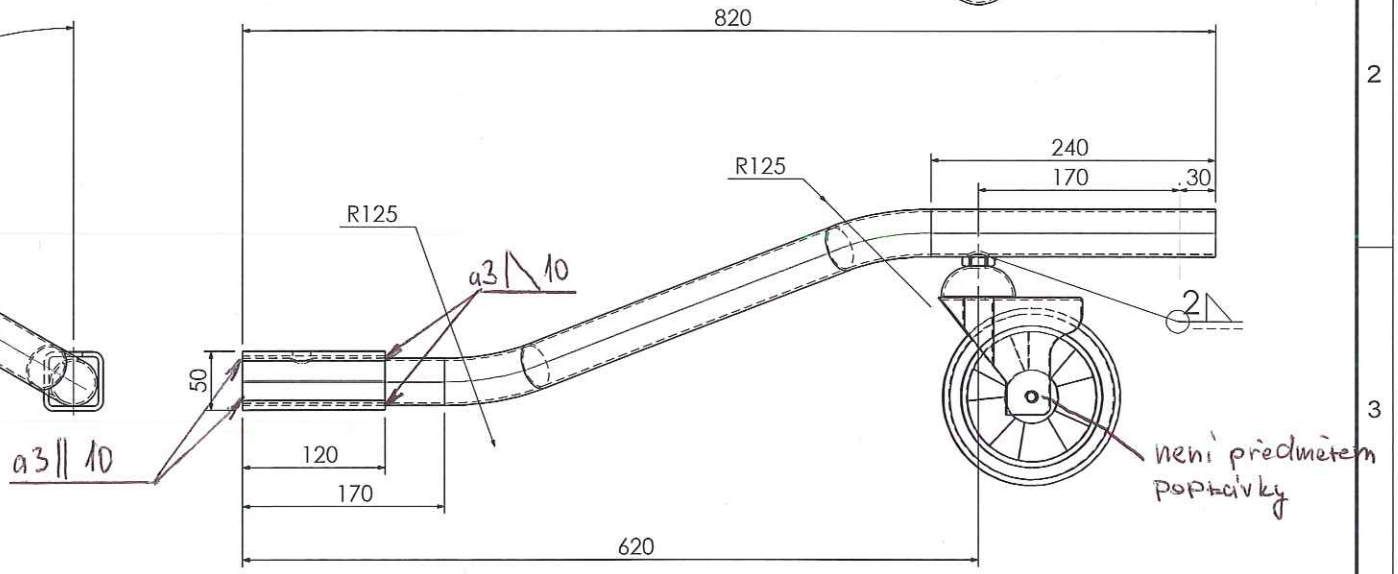

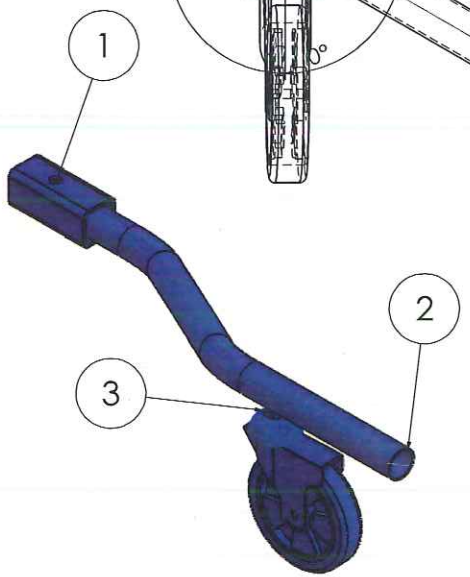

Tolerance dle ISO 2768.mk - pokud není dáno na výkrese jinak

13.11.2014

Název : Držák kola 820 mm

FORMAT: A4

APOS - TRADE

PÚ : RAL 5017

Materiál : S 235

N° V-LIFT00033