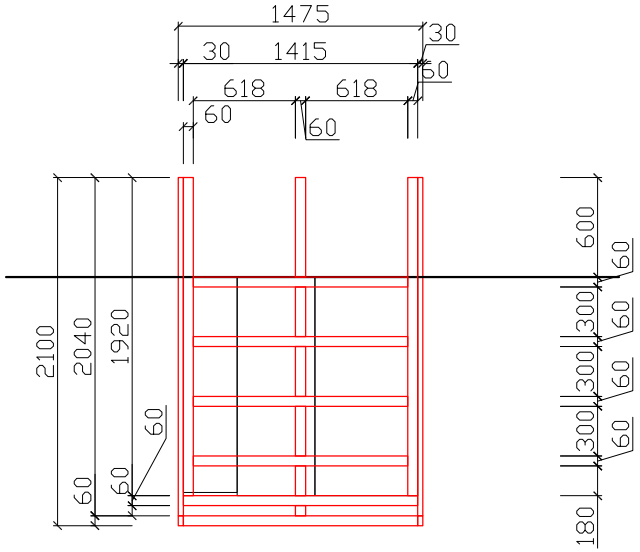

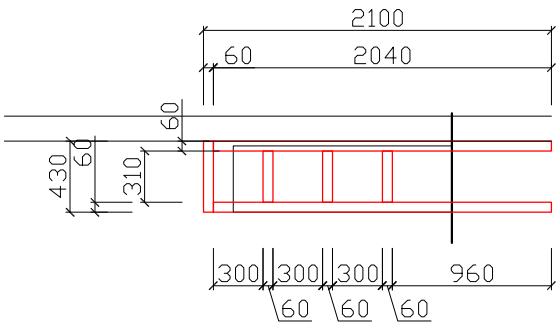

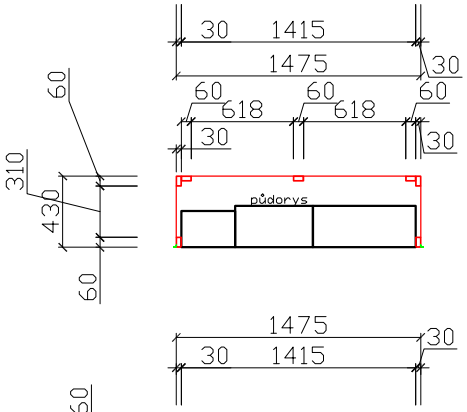

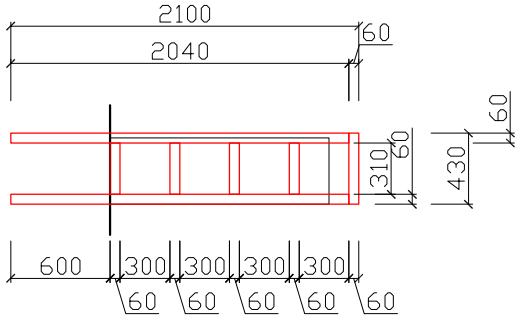
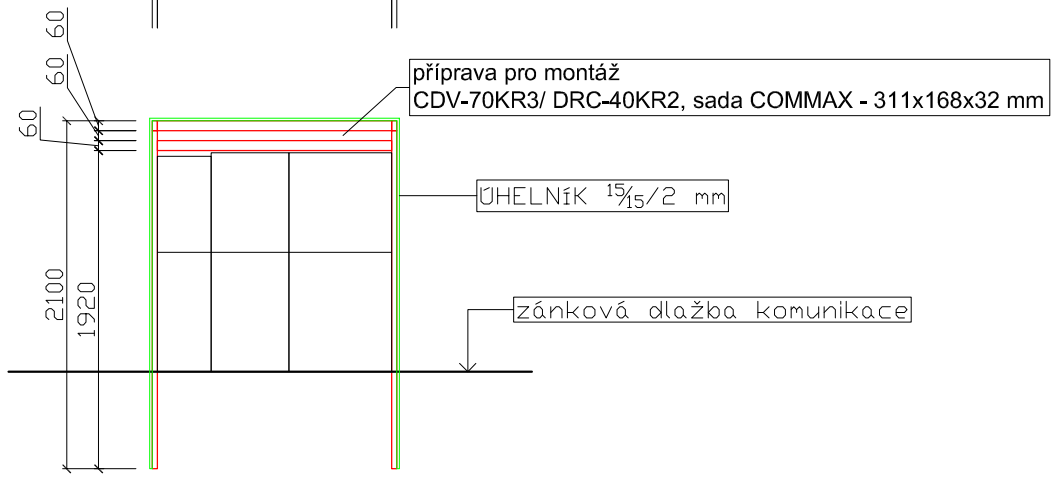
Opláštění soustavy HUP+PRE
Nosná konstrukce je navržena z obdélníkových JAKLŮ 60 / 30 / 2 mm. Povrtchová úprava pozinkováním (galvanicky).
Kompletní konstrukce s povrchovou úpravou bude namontována na stávající soustavu plastových skříní, kotvení bude provedeno pouze do země zabetonováním spodníčásti k-ce (noh). Následně se konstrukce opláští deskami CETRIS exteriér. Řezné hrany budou opatřeny ochranným nátěrem (odstín barvy antracit). Na desky CETRIS se aplikuje penetrační nátěr a obklad betonovými pohledovými prvky (typ dle fasády RD). Horní vodorovná část bude oplechována plechem TiZn s přesahem min 25 mm na každou stranu a ve spádu min 1°. Zaměření oplechování po dokončení obkladů.