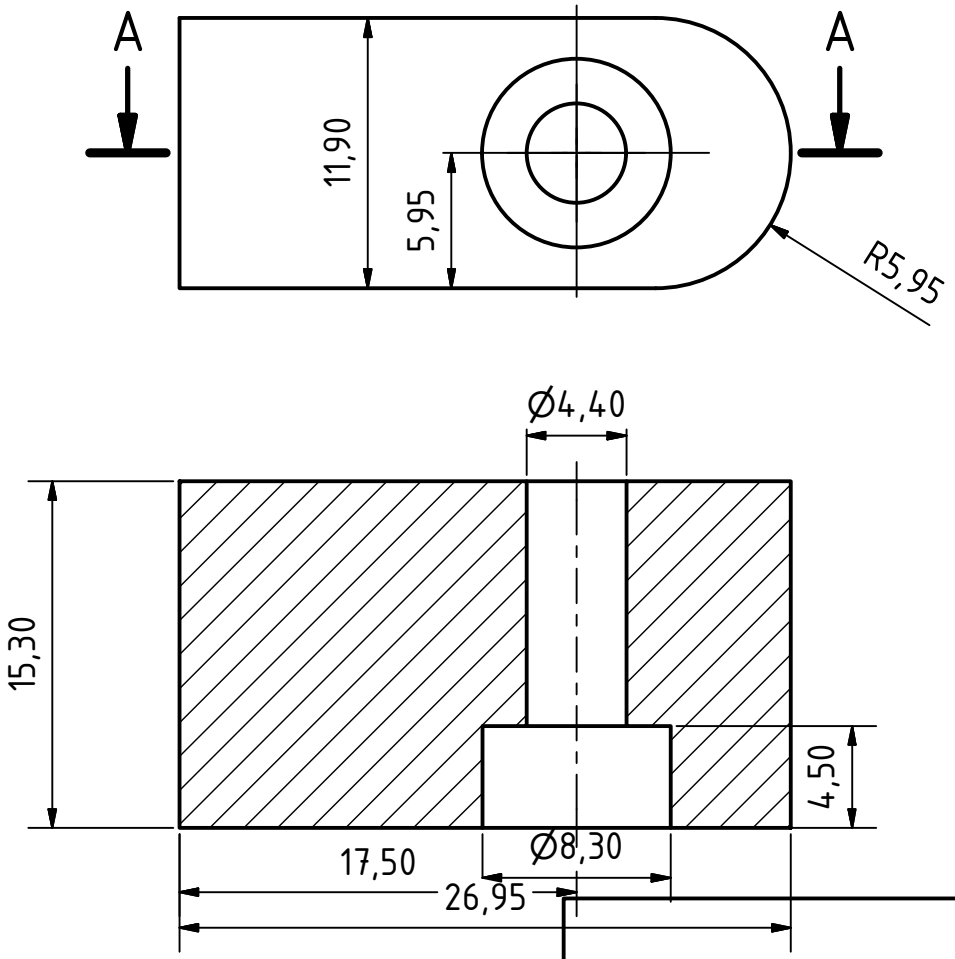

Material 14.220
Kaleno 60 +-2 HRC

					Datum	Jméno
				Nakreslen	27.5.2020	grmela
				Zkontrolován		
				Norma		
Stav	Změny	Datum	Jméno			

Klinek frézka star Matal kratší

1

A4