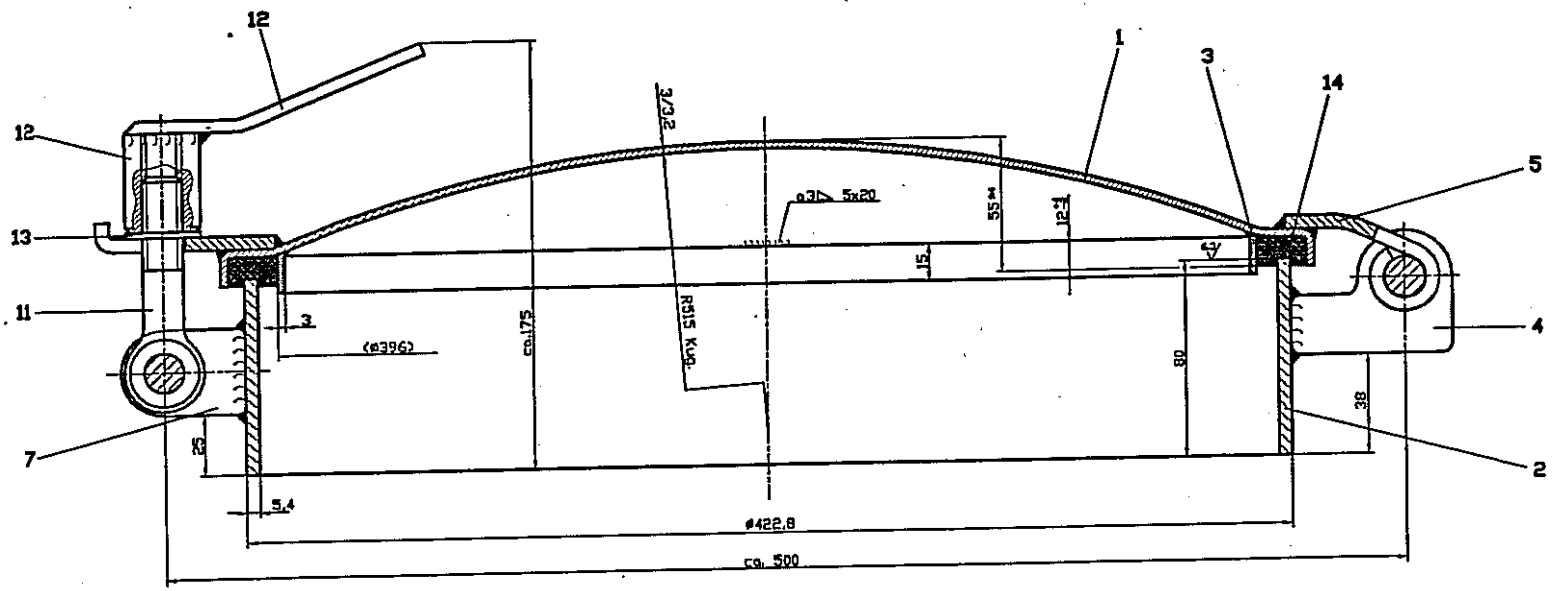

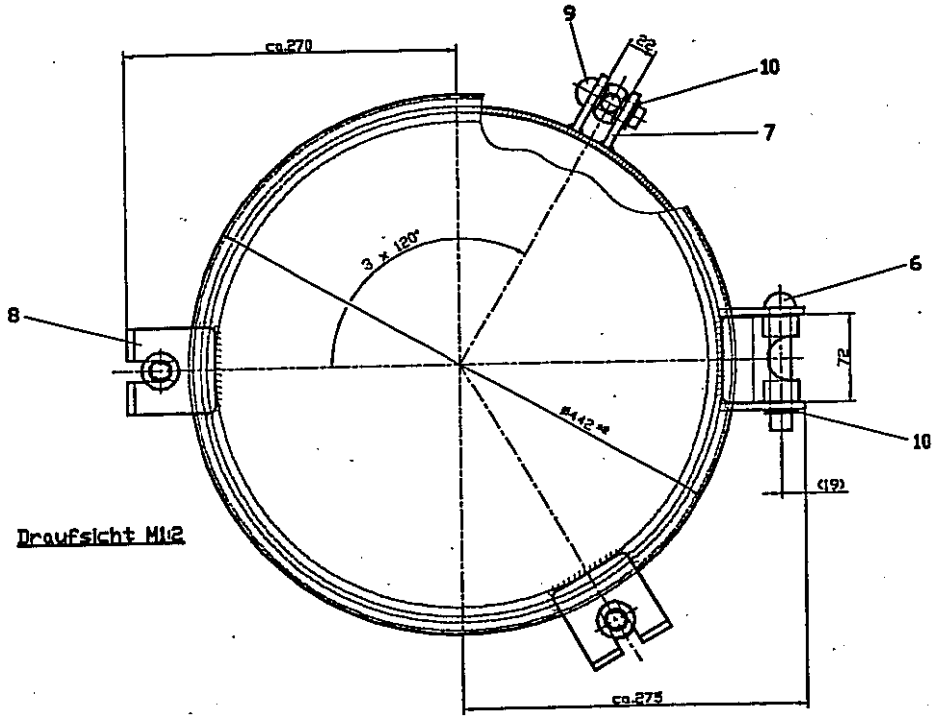

Draufsicht M1:2

unbearbeitete Schweißnähte a3 ⊿
Gewicht ca. 10,5 kg

Pos.	Benennung	Norm	Werkstoff	Stück	Abmaße	Sachnummer
14	Kassgummidichtung			1	20x10 x 1307	
13	Schraube	DIN-125		3	A-17	
12	Rundrohr mit Griff		St37-2	2		3 86 00 022
11	Augenschraube	DIN-444		3	M6 x 80	
10	Seeger-Greifring			4	G-16 x 1,3	
9	Halbrundniet	DIN-124		3	ø16 x 43	
8	Lasche Nr.72		St37-2	3		3 86 00 372
7	Lasche Nr.9		St37-2	6		3 86 00 569
6	Halbrundniet	DIN-124		1	ø16 x 100	
5	Lasche Nr.67		St37-2	1		3 86 00 567
4	Lasche Nr.84		St37-2	2		3 86 00 384
3	Haltering		St37-2	1	15x3 x 1235	
2	Ring		St37-2	1	86x5,4 x 1201	
1	Tellerdeckel mit Bord		St37-2	1		3 86 40 258

Benennung: Domeinsteg NW-400, Ausf. TKS
Maßstab 1:1
Sachnummer: 3 73 40 060
Blatt 1