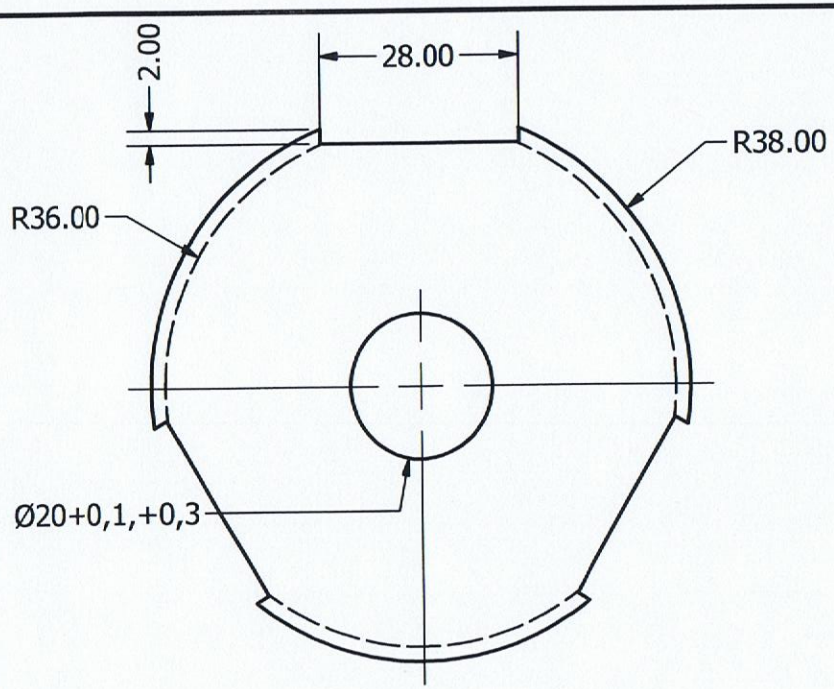

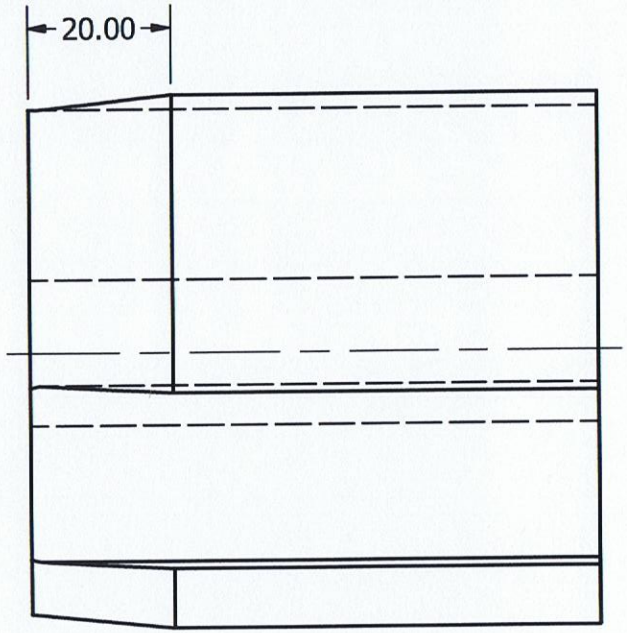

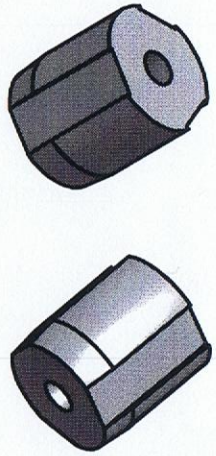

Materiál : POM bílá
Kusů : 12

DRAWN Lada	23.8.2017	
CHECKED		TITLE
QA		
MFG		
APPROVED		SIZE A4 / DWG NO / REV
		SCALE / SHEET 1 OF 1