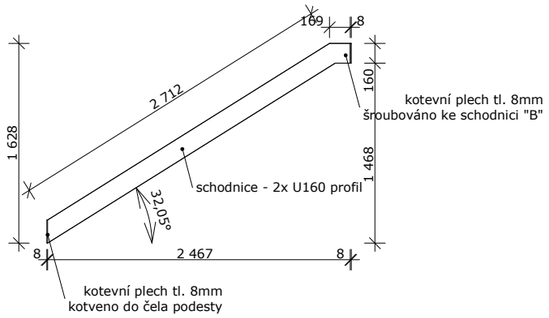
169
8
2 712
160
1 628
1 468
kotevní plech tl. 8mm
šroubováno ke schodnici "B"
schodnice - 2x U160 profil
32,05°
8
2 467
8
kotevní plech tl. 8mm
kotveno do čela podesty

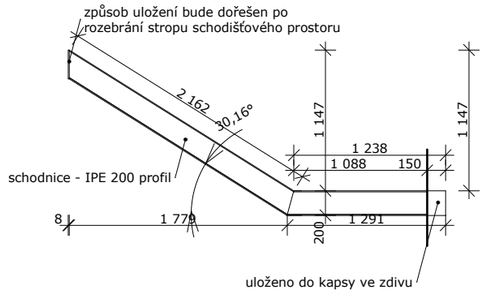
způsob uložení bude dořešen po
rozebrání stropu schodišťového prostoru
2 162
30,16°
1 147
1 147
1 238
1 088
150
schodnice - IPE 200 profil
8
1 779
200
1 291
uloženo do kapsy ve zdivu

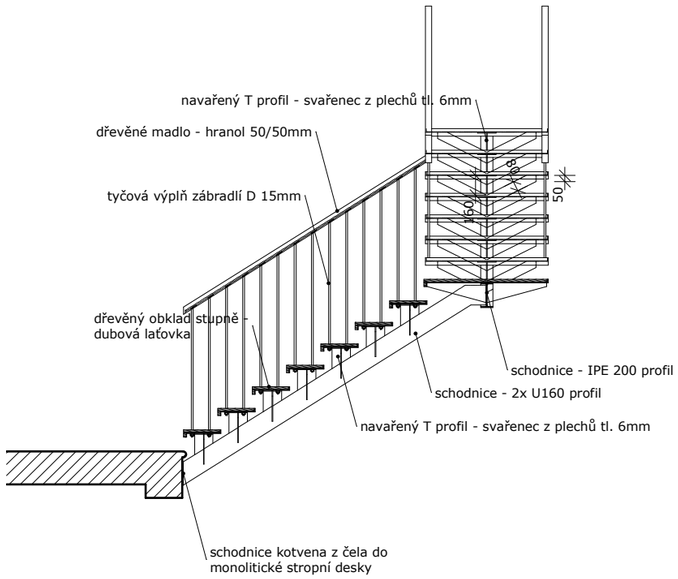
navařený T profil - svařenec z plechů tl. 6mm
dřevěné madlo - hranol 50/50mm
tyčová výplň zábradlí D 15mm
160
50
dřevěný obklad stupně -
dubová laťovka
schodnice - IPE 200 profil
schodnice - 2x U160 profil
navařený T profil - svařenec z plechů tl. 6mm
schodnice kotvena z čela do
monolitické stropní desky

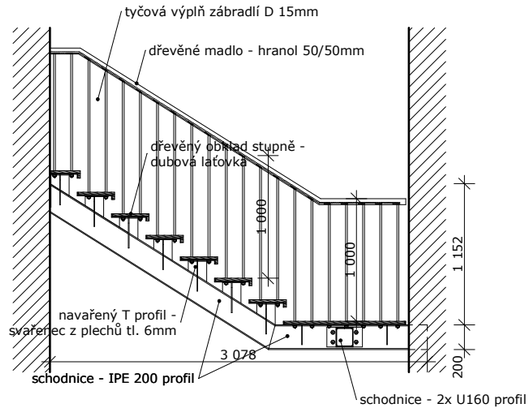
tyčová výplň zábradlí D 15mm
dřevěné madlo - hranol 50/50mm
dřevěný obklad stupně -
dubová laťovka
1 000
1 000
1 152
navařený T profil -
svařenec z plechů tl. 6mm
3 078
200
schodnice - IPE 200 profil
schodnice - 2x U160 profil

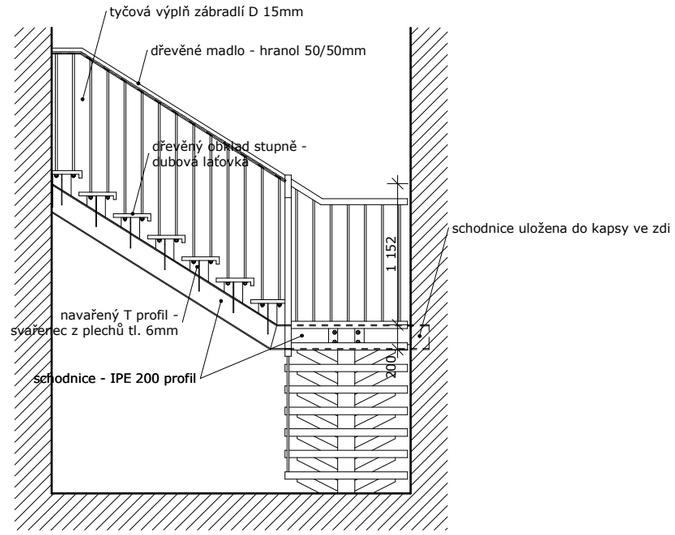
tyčová výplň zábradlí D 15mm
dřevěné madlo - hranol 50/50mm
dřevěný obklad stupně -
dubová laťovka
schodnice uložena do kapsy ve zdi
1 152
navařený T profil -
svařenec z plechů tl. 6mm
200
schodnice - IPE 200 profil

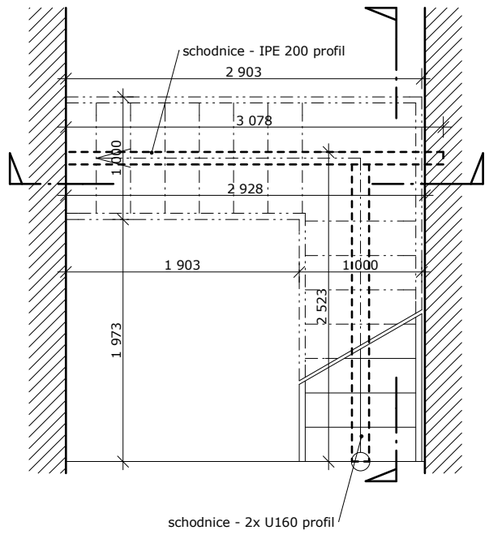
schodnice - IPE 200 profil
2 903
3 078
1 000
2
2 928
1 903
1 000
2 523
1 973
schodnice - 2x U160 profil